ПАСПОРТ

ПУЛЬТ КОММУТАЦИИ И УПРАВЛЕНИЯ





IP 31

КЭВ-ПКУ-W1

Для завес серии 200W
и тепловентиляторов серий TW, MW

ТУ 28.29.60-050-54365100-2020
г. Санкт-Петербург

2023-07

СОДЕРЖАНИЕ

1 НАЗНАЧЕНИЕ 3
2 УСЛОВИЯ ЭКСПЛУАТАЦИИ 3
3 ТЕХНИЧЕСКИЕ ХАРАКТЕРИСТИКИ 3
4 УСТРОЙСТВО И ПОРЯДОК РАБОТЫ 3
5 УКАЗАНИЕ МЕР БЕЗОПАСНОСТИ 5
6 КОМПЛЕКТ ПОСТАВКИ 5
7 ТРЕБОВАНИЯ К УСТАНОВКЕ И ПОДКЛЮЧЕНИЮ 5
8 ТЕХНИЧЕСКОЕ ОБСЛУЖИВАНИЕ 6
9 ПРАВИЛА ХРАНЕНИЯ И ТРАНСПОРТИРОВАНИЯ 6
10 УТИЛИЗАЦИЯ 7
11 ВОЗМОЖНЫЕ НЕИСПРАВНОСТИ И СПОСОБЫ ИХ УСТРАНЕНИЯ 7
12 ГАРАНТИЙНЫЕ ОБЯЗАТЕЛЬСТВА 8
13 СВИДЕТЕЛЬСТВО О ПРИЕМКЕ 12
14 СВИДЕТЕЛЬСТВО О ПОДКЛЮЧЕНИИ 12

КЭВ - ПКУ - W1

КЭВ — Идентификатор продукции торговой марки Тепломаш. Является зарегистрированным товарным знаком

ПКУ — Пульт коммутации и управления

W1 — Для изделий с водяным источником тепла

1 — Исполнение 1

Ваши замечания и предложения присылайте по адресу
195279, Санкт- Петербург, а /я 132, шоссе Революции, 90А

Тел. (812) 301-99-40, тел./факс (812) 327-63-82
Сервис-центр: (812) 493-35-98

www.teplomash.ru

1 НАЗНАЧЕНИЕ

Пульт коммутации и управления КЭВ-ПКУ-W1 (далее в тексте – КЭВ-ПКУ-W1) предназначен:

– для управления завесами серии 200W и тепловентиляторами серий TW, MW с водяным источником тепла (далее в тексте – изделия) с одного пульта HL10, если количество одновременно подключаемых изделий превосходит максимально допустимое, указанное в Паспорте на изделие;

– для управления изделиями разных моделей, одновременно подключаемых к пульту HL10;

– для подключения дополнительных устройств, таких как:

- узел терморегулирования (клапан с электроприводом и насос);
- термостат защиты от замораживания (ТЗЗ);
- устройства пожарной сигнализации (ПС) с нормально-закрытым контактом (вход 220 В 50 Гц)
- дистанционные устройства сигнализации угрозы замораживания теплообменных аппаратов изделий и срабатывание ПС.

Дополнительные устройства могут быть подключены как каждое в отдельности, так и в любых сочетаниях.

2 УСЛОВИЯ ЭКСПЛУАТАЦИИ

2.1 Температура окружающего воздуха в помещении от минус 20 °С до плюс 40 °С (определяется работоспособностью термостата).

2.2 Относительная влажность при температуре плюс 25 °С не более 80%.

2.3 КЭВ-ПКУ-W1 имеет степень защиты оболочки IP31.

3 ТЕХНИЧЕСКИЕ ХАРАКТЕРИСТИКИ

3.1 Класс защиты от поражения электрическим током – 1.

3.2 Степень защиты корпуса – IP31.

3.3 Драгоценные металлы отсутствуют.

Модель	КЭВ-ПКУ-W1
Параметры питающей сети	1NPE~220(230) В 50 ГЦ
Размеры (ВхШхГ), мм	360x225x140

4 УСТРОЙСТВО И ПОРЯДОК РАБОТЫ

4.1 Монтаж КЭВ-ПКУ-W1 выполнен на съемной панели металлического щитка, на крышке которого установлен индикатор срабатывания ПС и ТЗЗ (насос, клапан, ПС, ТЗЗ не входят в комплект поставки). На нижней стенке установлены кабельные ввод-сальники для пропуска кабелей от внешних устройств. На задней стенке щитка выполнены 4 отверстия Ø7 мм с расстояниями между ними 195x330 мм для крепления на месте монтажа. КЭВ-ПКУ-W1 комплектуется пультом управления HL10 и комплектом ключей от дверце щитка.

4.1.1 Управление изделиями осуществляется проводным пультом HL10 или дистанционным ИК-пультом. Внутри пульта HL10 находятся датчик температуры окружающего воздуха и термостат. Степень защиты оболочки выносного пульта – IP30.

4.1.2 Более подробное описание, а также инструкция по установке находится в упаковочной коробке пульта HL10.

Пульт HL10 С элеронным термостатом



1 – Вкл/Выкл
2 – Режим нагрева (управление клапаном)
3 – Кратковременная подсветка LCD-дисплея
4 – Режимы скорости вращения вентилятора
5 – Увеличение желаемой температуры
6 – Уменьшение желаемой температуры
7 – LCD-дисплей с подсветкой
8 – Приёмник ИК-сигнала

Дистанционный ИК-пульт

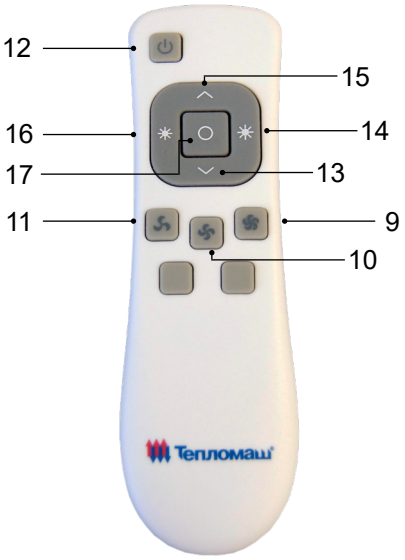

9 – Высокая скорости вращения вентилятора
10 – Средняя скорости вращения вентилятора
11 – Низкая скорости вращения вентилятора
12 – Вкл/Выкл
13 – Уменьшение желаемой температуры
14 – Режим нагрева STG1 (открытие клапана)
15 – Увеличение желаемой температуры
16 – Режим нагрева STG2 (открытие клапана)
17 – Отключение нагрева (закрытие клапана)

Обозначение кнопки	Назначение	Порядок работы
⏻	Включение/ Выключение	Кратковременно нажмите кнопку «⏻», чтобы включить или выключить тепловентилятор и, при наличии, насос. При выключении термостата заданные режимы записываются в память (ЭСППЗУ).
	Выбор режима расхода воздуха	При включенном термостате нажмите кнопку «», чтобы выбрать нужную скорость «» (высокая), «» (средняя), «» (низкая).
☼	Режим нагрева Вкл./Выкл.	Режим клапана «ОТКРЫТ»: Нажмите кнопку «☼» несколько раз, чтобы выбрать символ «☀+ STG 1» – режим включения клапана; далее по истечении 3 сек. привод клапана начнет движение в положение «ОТКРЫТ», основной поток теплоносителя начнет поступать в теплообменник. Режим клапана «ЗАКРЫТ»: Нажмите кнопку «☼» несколько раз, чтобы выбрать символ «☀» – режим отключения клапана, привод клапана начнет движение в положение «ЗАКРЫТ», основной поток теплоносителя перестанет поступать в теплообменник. **ПРИМЕЧАНИЕ:** При положении клапана «ЗАКРЫТ» теплоноситель продолжит поступать в теплообменник через регулируемый байпас.

Обозначение кнопки	Назначение	Порядок работы
▲ ▼	Установка требуемой температуры	При включенном термостате нажмите кнопки «▲, ▼», чтобы повысить или понизить требуемую температуру с шагом 0,5°C (1°F). При включенном режиме нагрева «☀+ STG 1», когда установленная температура на термостате выше чем в помещении на 0,5°C (1°F), тогда режим включение клапана станет активен и на дисплее загорится «♨», иначе, клапан будет не активен. ПРИМЕЧАНИЕ: При температуре окружающего воздуха ниже 0˚C вместо температуры на LCD-дисплее отобразится символ «**LO**» - выше +40˚C отобразится символ «**HI**»
ВНИМАНИЕ!РЕЖИМЫВКЛЮЧЕНИЯНАСОСА,КЛАПАНАИУСТАНОВКАТРЕБУЕМОЙТЕМПЕРАТУРЫ ИСПОЛЬЗУЮТСЯ ТОЛЬКО ПРИ НАЛИЧИИ УЗЛА ТЕРМОРЕГУЛИРОВАНИЯ.		

5 УКАЗАНИЕ МЕР БЕЗОПАСНОСТИ

При эксплуатации электроприборов с целью снижения риска возгорания, поражения током и травм всегда должны соблюдаться следующие базовые меры предосторожности:

5.1 Работы по установке, обслуживанию и подключению должны проводиться квалифицированным специалистом (-ами) в соответствии с установленными нормами и стандартами «Правил технической эксплуатации электроустановок потребителей» (утверждены приказом Минэнерго от 13.01.2003 г.) и «Правил по охране труда при эксплуатации электроустановок» (утверждены приказом Министерства труда и социальной защиты РФ от 24.07.2013 г. № 328н).

5.2 В случае неисправности КЭВ-ПКУ-W1 отключите тепловентилятор от питания, и прежде, чем снова его эксплуатировать, убедитесь в том, что квалифицированным специалистом были проведены его полная диагностика и обслуживание/ремонт.

5.3 Отключите завесу или термостат от питания перед чисткой и техническим обслуживанием.

5.4 Запрещается эксплуатация КЭВ-ПКУ-W1 без заземления.

5.5 Допустима эксплуатация только в соответствии с данным паспортом. Любое другое использование изделия отличное от рекомендованного производителем может стать причиной возгорания, поражения электрическим током или травм.

6 КОМПЛЕКТ ПОСТАВКИ

6.1 КЭВ-ПКУ-W1 - 1 шт.
6.2 Пульт управления HL10 - 1 шт.
6.3 Комплект ключей (2 ключа) - 1 компл.
6.4 Паспорт - 1 шт.

Отдельные поставочные единицы по согласованию с заказчиком:

6.5 Узел терморегулирования.
6.6 Термостат защиты от замораживания.

7 ТРЕБОВАНИЯ К УСТАНОВКЕ И ПОДКЛЮЧЕНИЮ

7.1 При установке, монтаже и запуске в эксплуатацию необходимо соблюдать меры безопасности указанные в разделе 5.

7.2 КЭВ-ПКУ-W1 и, подключенный к нему, пульт управления HL10 на кабеле длиной 1 метр должны быть установлены вне зоны действия воздушных струй изделий.

7.3 Монтаж КЭВ-ПКУ-W1 осуществляется на заднюю стенку щитка с расстоянием между отверстиями 195х330 мм. Элементы крепления в комплект поставки КЭВ-ПКУ-W1 не входят. Пульт управления HL10 крепить в соответствии с прилагаемой инструкцией.

7.4 КЭВ-ПКУ-W1 подключается к сети переменного тока с напряжением 220 (230) В 50 Гц кабелем питания 3х0,75 мм^2 к колодке X1 в соответствии с электрической схемой.

7.5 .Изделия подключаются к колодкам X2, X3, X4 распределённые на группы. Распределение числа изделий, подключаемых к колодкам X2, X3, X4 произвольное, определяется удобством подключения кабелей управления и нагрузочной способностью цепей по каждой из колодок X2, X3, X4 не более 9 А.

7.6 ВНИМАНИЕ! Не допускается объединять в одну группу изделия разных моделей. Все однофазные изделия в группе должны быть запитаны от одной и той же фазы.

7.7 Для подключения одной группы изделий необходимо отсоединить пульты HL от управляющих кабелей изделий, свободные концы кабелей подключить параллельно к любой из колодок X2, X3, X4. Подробная схема подключений приведена в паспорте на изделие.

7.8 К колодке X5 можно подключить одно или несколько из перечисленных на электрической схеме внешних устройств в любом сочетании.

7.9 Как при срабатывании ТЗЗ, так и ПС загорается индикатор «Угроза замораживания, пожар», а между контактами X5/A и X5/A1 замыкается сухой контакт, который предназначен для подключения внешних индикаторных устройств

8 ТЕХНИЧЕСКОЕ ОБСЛУЖИВАНИЕ

8.1 Эксплуатация и техническое обслуживание должно осуществляться квалифицированным специалистом при этом необходимо соблюдать меры безопасности указанные в разделе 5.

8.2 Техническое состояние КЭВ-ПКУ-W1 нужно контролировать при проведении ТО подключенных изделий, обращая внимание на надежность заземления, отсутствие ослаблений и окислений электрических соединений.

8.3 Для обеспечения надежной и эффективной работы КЭВ-ПКУ-W1, повышения его долговечности необходим правильный и регулярный технический уход. Для контроля работы необходимо не реже 2 раз в год:

– очищать поверхности КЭВ-ПКУ-W1 от загрязнения и пыли, используя сжатый воздух или пылесос;

– проверять электрические соединения для выявления ослабления, подгорания, окисления (ослабления устранить, подгорания и окисления зачистить).

9 ПРАВИЛА ХРАНЕНИЯ И ТРАНСПОРТИРОВАНИЯ

9.1 Не допускаются механические повреждения корпуса.

9.2 Не допускается попадание атмосферных осадков

9.3 КЭВ-ПКУ-W1 в упаковке изготовителя могут транспортироваться всеми видами крытого транспорта при температуре от минус 50 до плюс 50°С и относительной влажности не более 80% (при температуре 25ºС).

9.4 КЭВ-ПКУ-W1 транспортируют в соответствии с правилами, действующими на каждом виде транспорта. При транспортировании необходимо соблюдать манипуляционные знаки, указанные на упаковке и исключать возможные удары и перемещения внутри транспортного средства.

9.5 КЭВ-ПКУ-W1 должны храниться в упаковке изготовителя в отапливаемом помещении от минус 50 до плюс 50°С и относительной влажности не более 80% (при температуре 25ºС).

ВНИМАНИЕ! ПОСЛЕ ТРАНСПОРТИРОВАНИЯ ИЛИ ХРАНЕНИЯ ИЗДЕЛИЯ ПРИ ОТРИЦАТЕЛЬНЫХ ТЕМПЕРАТУРАХ, СЛЕДУЕТ ВЫДЕРЖАТЬ ЕГО В ПОМЕЩЕНИИ, ГДЕ ПРЕДПОЛАГАЕТСЯ ЭКСПЛУАТАЦИЯ, БЕЗ ВКЛЮЧЕНИЯ В СЕТЬ НЕ МЕНЕЕ 2 ЧАСОВ.

10 УТИЛИЗАЦИЯ

10.1 Утилизация КЭВ-ПКУ-W1 после окончания срока эксплуатации не требует специальных мер безопасности и не представляет опасности для жизни, здоровья людей и окружающей среды.

11 ВОЗМОЖНЫЕ НЕИСПРАВНОСТИ И СПОСОБЫ ИХ УСТРАНЕНИЯ

11.1 При устранении неисправностей необходимо соблюдать меры безопасности (раздел 5.).
11.2 Состояние КЭВ-ПКУ-W1 соответствует схеме электрической принципиальной(рис.1).

Подключенные изделия и внешние устройства исправны.

Характер неисправности и ее внешнее проявление	**Вероятная причина**	**Метод устранения**
Не включается пульт управления.	Нет напряжения на клеммной колодке X1	Проверить наличие напряжения 220 В 50 Гц.
Не работает клапан смесительного узла.	Неисправен пульт управления.	Проверить наличие 220В на клемме 1 при включенном подогреве.
Не работает насос смесительного узла.	Неисправен пульт управления	Проверить напряжение 220 В на клемме Р пульта.
Срабатывание ТЗЗ или ПС не приводит к работе в соответствии с заданной логикой. Не горит лампа HL1.	Индикатор реле К1 светится	Неисправно реле К1
Не включается максимальная скорость на всех изделиях или группе изделий.	Неисправен контактор КМ1.	Проверить катушку и замыкание контактов 5-6, 3-4, 1-2.
Не включается средняя скорость вентиляторов на всех изделиях или группе изделий.	Неисправен контактор КМ2.	Проверить катушку и замыкание контактов 5-6, 3-4, 1-2.
Не включается минимальная скорость вентиляторов на всех изделиях или группе изделий.	Неисправен контактор КМ3.	Проверить катушку и замыкание контактов 5-6, 3-4, 1-2.

12 ГАРАНТИЙНЫЕ ОБЯЗАТЕЛЬСТВА

12.1 Предприятие-изготовитель гарантирует надежную и бесперебойную работу КЭВ-ПКУ-W1 в течение 12 месяцев со дня продажи.

12.2 Если какая-либо деталь выйдет из строя по причине дефекта материала или изготовления она будет бесплатно отремонтирована или заменена АО «НПО «Тепломаш».

12.3 АО «НПО «Тепломаш» не несет ответственности, если необходимость ремонта или замены детали была вызвана одним из следующих факторов:

– внешним повреждением (вмятины, трещины и прочие повреждения, нанесённые извне);

– несоблюдением всех рекомендаций и предписаний завода-изготовителя, относящихся к монтажу, подключению, применению и эксплуатации, приведенных в данном паспорте;

– использованием при монтаже, подключении, наладке и эксплуатации элементов, и компонентов, не рекомендованных производителем;

– несанкционированными производителем переделками или изменением конструкции оборудования;

– эксплуатационным износом деталей при неправильной эксплуатации.

– непроведением регулярного технического обслуживания КЭВ-ПКУ-W1 с момента приёмки их в эксплуатацию.

12.4 Паспорт подлежит сохранению в течение всего срока действия гарантийных обязательств.

12.5 Производитель не осуществляет проведение регулярного технического обслуживания за свой счёт и так же не оплачивает проведение обслуживания сторонними организациями.

12.6 В случае выхода изделия из строя в период гарантийного срока, производитель принимает претензии только при получении от покупателя (потребителя) полностью заполненного, технически обоснованного Акта об отказе изделия, с указанием характера неисправности, назначения помещения, условий эксплуатации. Бланк Акта об отказе изделия по форме ТМ-13 можно взять с сайта АО «НПО «Тепломаш» по ссылке: https://teplomash.ru/support/garantija

12.7 После получения производителем заполненного бланка Акта об отказе изделия по форме ТМ-13 с целью дальнейшего определения неисправности, производитель уведомляет покупателя (потребителя) о ближайшем сервисном центре, куда покупатель (потребитель) должен доставить изделие, для окончательной дефектации и ремонта. Вместе с изделием покупатель (потребитель) должен приложить паспорт, гарантийную книжку и копию накладной (УПД) на поставку изделия.

12.8 Гарантийный (по предъявлению паспорта на изделие со штампом завода-изготовителя) и послегарантийный ремонт КЭВ-ПКУ-W1 осуществляется на заводе-изготовителе.

12.9 Гарантия не предусматривает ответственность АО «НПО «Тепломаш» за потерянное время, причиненное неудобство, потерю мобильности или какой-либо иной ущерб, причиненный Вам (или другим лицам) в результате дефекта, на который распространяется гарантийное обязательство, либо ущерба, являющегося следствием этого дефекта.

РЕКЛАМАЦИИ БЕЗ ТЕХНИЧЕСКОГО АКТА И ПАСПОРТА
НА ИЗДЕЛИЕ С ЗАПОЛНЕННЫМ СВИДЕТЕЛЬСТВОМ
О ПОДКЛЮЧЕНИИ НЕ ПРИНИМАЮТСЯ!

Гарантийный и послегарантийный ремонт осуществляется по адресу:
195279, Санкт-Петербург, шоссе Революции, 90
Тел. (812) 301-99-40, тел./факс (812) 327-63-82
Сервис-центр: (812) 493-35-98

Рисунок 1. Электрическая схема КЭВ-ПКУ-W1

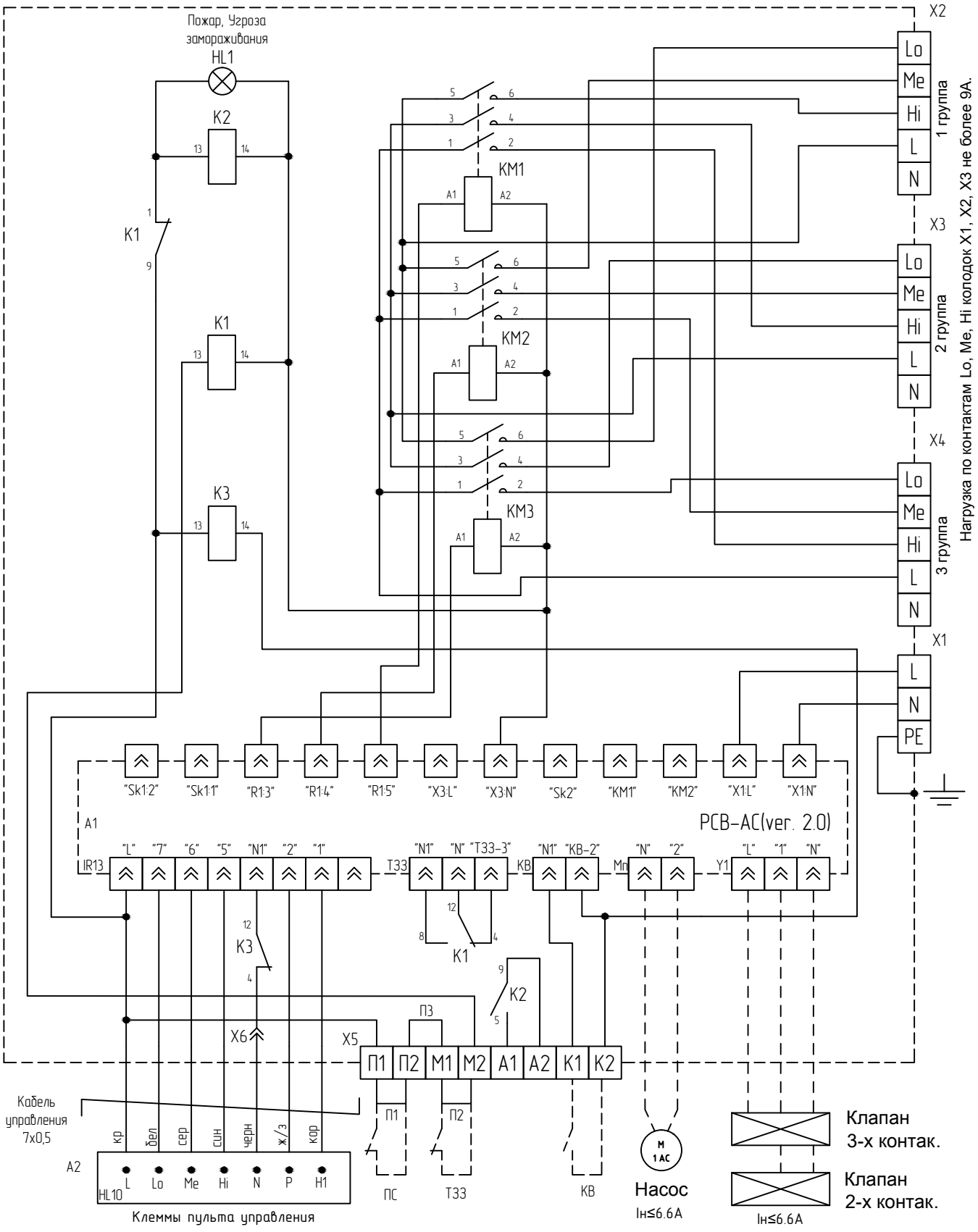

ДЛЯ ЗАМЕТОК

ДЛЯ ЗАМЕТОК

13 СВИДЕТЕЛЬСТВО О ПРИЕМКЕ

Пульт коммутации и управления КЭВ-ПКУ-W1

Заводской номер №_____

СБ

ОТК

Пульт коммутации и управления КЭВ-ПКУ-W1 изготовлен и принят в соответствии с требованиями ТУ 28.29.60-050-54365100-2020 и признан годным к эксплуатации. Сертификат соответствия ТС №RU C-RU.HB26.B.01076/20 от 02.11.2020.

Дата изготовления ____/____/____

М.П.

14 СВИДЕТЕЛЬСТВО О ПОДКЛЮЧЕНИИ

КЭВ-ПКУ-W1;

Заводской номер №_____;

Подключен к сети в соответствии с п.7 Паспорта

Специалистом-электриком Ф.И.О.:_____,

Имеющим_____группу по электробезопасности;

Подтверждающий документ _____;

Дата подключения: «_____»_____20____г. _____
(Подпись)