IGC
Air Conditioning Systems

# Фанкойлы (вентиляторные доводчики) канального типа 4-х трубные

## Паспорт



**Модели:**
IWF-Q600CB43
IWF-Q800CB43
IWF-Q1000CB43
IWF-Q1200CB43
IWF-Q1400CB43

**www.igc-aircon.com**

Благодарим Вас за покупку нашего оборудования. Внимательно изучите данное руководство и храните его в доступном месте.

EAC

Продукция сертифицирована

# Содержание

1 НАЗНАЧЕНИЕ ИЗДЕЛИЯ ..... 03

2 ОБОЗНАЧЕНИЕ ОБОРУДОВАНИЯ .....03

3 СОСТАВ И ПРИНЦИП РАБОТЫ .....04

4 ТЕХНИЧЕСКИЕ ХАРАКТЕРИСТИКИ .....06

5 ПОДКЛЮЧЕНИЕ К СЕТИ .....09

6 ГАБАРИТНЫЕ И УСТАНОВОЧНЫЕ РАЗМЕРЫ .....11

7 ТРЕБОВАНИЯ БЕЗОПАСЕНОСТИ ПРИ ЭКСПЛУАТАЦИИ .....12

8 УПРАВЛЕНИЕ .....13

9 ТРЕБОВАНИЯ ПРИ ТРАНСПОРТИРОВКЕ И ХРАНЕНИИ .....13

10 СВЕДЕНИЯ ОБ УТИЛИЗАЦИИ .....13

11 УСТАНОВЛЕННЫЙ СРОК СЛУЖБЫ .....13

12 ГАРАНТИЙНЫЕ ОБЯЗАТЕЛЬСТВА .....14

13 СВЕДЕНИЯ ПРОИЗВОДИТЕЛЕ И ПОСТАВЩИКЕ .....17

## 1 НАЗНАЧЕНИЕ ИЗДЕЛИЯ

- Фанкойлы (вентиляторные доводчики) канального типа, 4-х трубные со статическим напором до 50 Па марки IGC предназначены для охлаждения или нагрева воздуха в жилых служебных, административных и других аналогичных общественных помещениях.
- В качестве теплоносителя может используется вода или раствор пропиленгликоля.
- Фанкойлы могут применяться в сети водоохлаждающей машины (чиллера)
- Работают в режиме охлаждения, обогрева и вентиляции.
- Монтаж изделия см. *Руководство по монтаж*у.

## 2 ОБОЗНАЧЕНИЕ ОБОРУДОВНИЯ

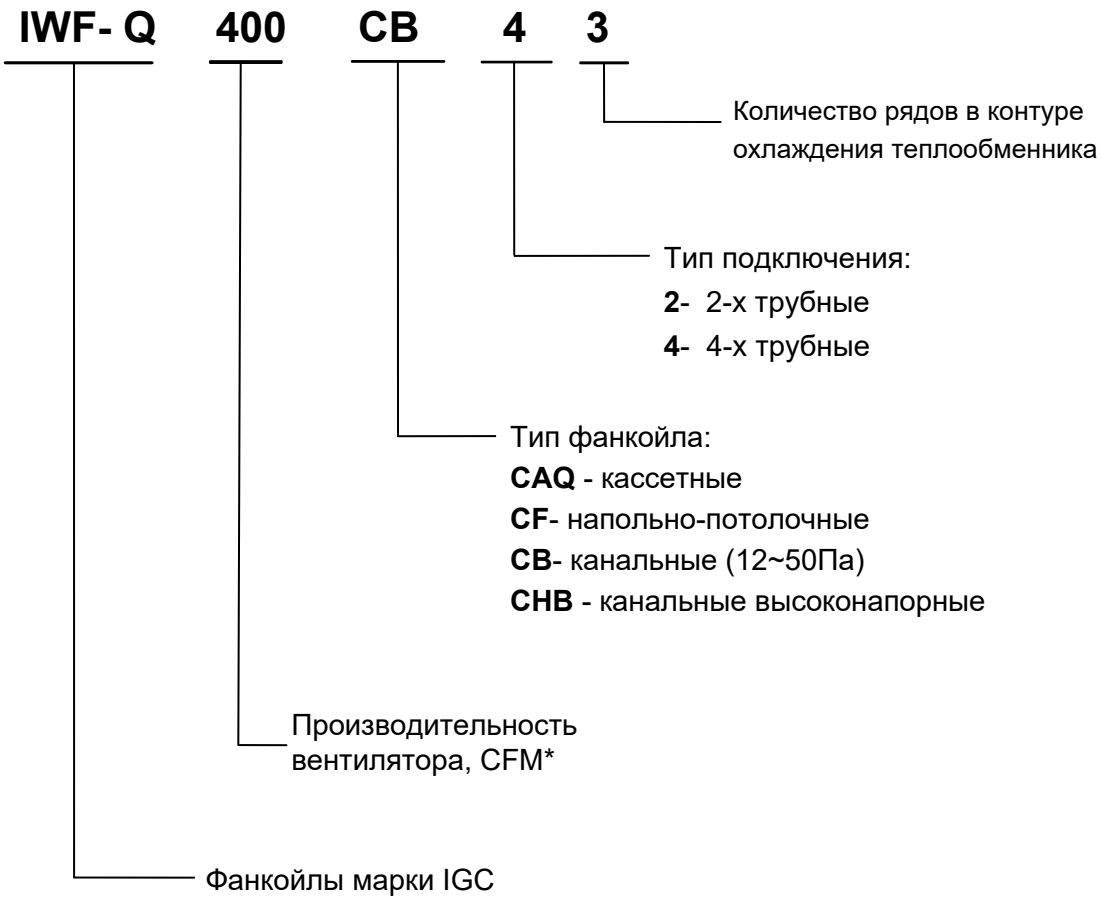


** Примечание. CFM (англ. Cubic Feet per Minute) - кубический фут в минуту;*
*CFM x 1,7= м³/ч*

## 3 СОСТАВ ИЗДЕЛИЯ И ПРИНЦИП РАБОТЫ

- **Состав изделия** (см.рис1)

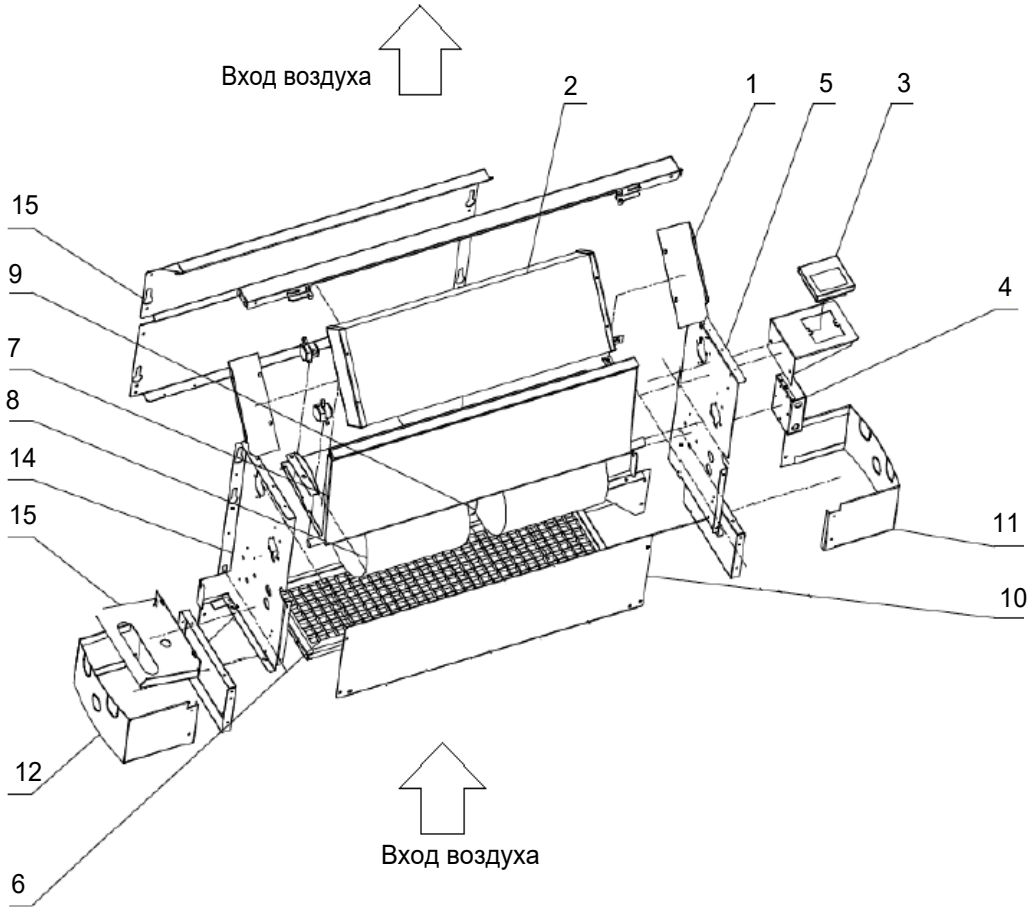


*1. Кронштейн теплообенника*
*2. Теплообменник*
*3. Термостат (опция)*
*4. Блок питания*
*5. Боковая правая панель корпуса*
*6. Фильтр - сетка*
*7. Поддон*
*8. Вентилятор*
*9. Электродвигатель*
*10. Передняя панель корпуса*
*11. Нижняя крышка правая*
*12. Нижняя крышка левая*
*13. *Боковой поддон для конденсата ( при вертикальной установке)*
*14. Боковая левая панель корпуса*
*15. Задняя панель корпуса*

Рис.1

- Внешний вид фанкойлов:



Рис.2

- **Принцип работы** (см. рис.1 и 2)
  - Принцип работы фанкойлов основан на теплообмене между теплоносителем и окружающим воздухом помещения. В качестве теплоносителя может применяется вода или раствор пропиленгликоля.
  - Охлажденный или нагретый теплоноситель подается в теплообменник фанкойла.
  - При работе вентилятора фанкойла воздух помещения проходя через теплообменник нагревается или охлаждается, в зависимости от температуры теплоносителя, и направляется в помещение.
  - Для регулировки подачи теплоносителя служит 2-х или 3-х ходовой клапан с электроприводом (см. рис.4)
  - Контроль температуры воздуха в помещении производится с помощью термостата.
  - При достижении заданной температуры термостат подает команду на клапан и он перекрывает подачу воды в теплообменник фанкойла.
  - В 4-х трубных фанкойлах подача холодной и горячей воды производится в отдельные контуры теплообменника.
  - Требования к воде (теплоносителю) см. табл.5

# 4 ТЕХНИЧЕСКИЕ ХАРАКТЕРИСТИКИ

Таблица 1

| Параметры / Модель | | | | IWF-Q600CB43 | IWF-Q800CB43 | IWF-Q1000CB43 | IWF-Q1200CB43 | IWF-Q1400CB43 |
|---|---|---|---|---|---|---|---|---|
| Производительность по воздуху | | H [3] | CFM [2] | 635 | 876 | 1029 | 1212 | 1441 |
| | | | м³/ч | 1080 | 1490 | 1750 | 2060 | 2450 |
| | | M [3] | CFM | 476 | 659 | 776 | 906 | 1082 |
| | | | м³/ч | 810 | 1120 | 1320 | 1540 | 1840 |
| | | L [3] | CFM | 318 | 441 | 512 | 606 | 724 |
| | | | м³/ч | 540 | 750 | 870 | 1030 | 1230 |
| Полная холодо-производительность | | L | кВт | 5.62 | 7.56 | 9.13 | 10.88 | 12.83 |
| | | H | кВт | 4.79 | 6.44 | 7.76 | 9.27 | 10.95 |
| | | M | кВт | 4.19 | 5.68 | 6.93 | 8.19 | 9.64 |
| Явная холодо-производительность | | L | кВт | 4.10 | 5.47 | 7.46 | 7.84 | 9.37 |
| | | H | кВт | 3.44 | 4.54 | 6.34 | 6.74 | 7.96 |
| | | M | кВт | 2.75 | 3.50 | 4.85 | 5.10 | 6.18 |
| Тепло-производительность | | L | кВт | 5.44 | 7.76 | 9.36 | 11.04 | 12.57 |
| | | H | кВт | 4.61 | 6.62 | 7.97 | 9.40 | 10.71 |
| | | M | кВт | 4.08 | 5.84 | 7.04 | 8.29 | 9.44 |
| Потрбляемая мощность на скорости H | | 12Па | Вт | 95 | 125 | 147 | 198 | 238 |
| | | 30Па | Вт | 109 | 161 | 179 | 212 | 256 |
| | | 50Па | Вт | 110 | 174 | 211 | 240 | 297 |
| Max ток | | | A | 0.50 | 0.79 | 0.96 | 1.09 | 1.35 |
| Напор вентилятора | | | Па | 12/30/50 | | | | |
| Уровень шума | | 12Па | дБ(A) | 45 | 46 | 48 | 50 | 52 |
| | | 30Па | дБ(A) | 47 | 48 | 50 | 52 | 54 |
| | | 50Па | дБ(A) | 49 | 50 | 52 | 54 | 56 |
| Расход воды | | 3R [4] | кг/ч | 990 | 1350 | 1610 | 1920 | 2250 |
| | | | л/с | 0.275 | 0.375 | 0.447 | 0.533 | 0.625 |
| | | 1R [4] | кг/ч | 630 | 890 | 1080 | 1270 | 1450 |
| | | | л/с | 0.175 | 0.247 | 0.300 | 0.353 | 0.403 |
| Потери напора воды в теплообменнике | | 3R | кПа | 24 | 23 | 36 | 21 | 35 |
| | | 1R | кПа | 25 | 16 | 18 | 23 | 29 |
| Тип вентлятора | | | / | Центробежный | | | | |
| Электро-двигатель | Тип | | / | 4-х скоростной асинхронный двигатель | | | | |
| | Класс изоляции | | / | B | | | | |
| | Эл. питание | | Ф/В/Гц | ~220-230/50 | | | | |
| Тепло-обменник | Тип | | / | Трубчато-пластинчатый, медно - алюминиевый | | | | |
| | Кол.-во рядов | | шт. | 4 | | | | |
| | Max раб. давление | | МПа | 1,6 | | | | |
| Порты подключения входа/выхода воды | | | | 3/4" (внутренняя резьба) | | | | |
| Труба отвода конденсата | | | мм | Ø20 (наружный диаметр) | | | | |
| Габаритные размеры блока | | | мм | 1095*450*225 | 1395*450*225 | 1545*450*225 | 1695*450*225 | 1995*450*225 |
| Габаритные размеры упаковки | | | мм | 1125*480*245 | 1425*480*245 | 1575*480*245 | 1720*480*245 | 2025*480*245 |
| Вес нетто | | | кг | 20.36 | 26.72 | 29.38 | 31.04 | 38.20 |
| Вес брутто | | | кг | 22.45 | 29.09 | 32.07 | 33.78 | 41.10 |

*Примечания.*

*1) Параметры в таблице 1 получены при следующих условиях:*

- *Охлаждение : воздух 27°C DB/19.5°C WB; вода на входе 7°C, вода на выходе 12°C; Нагрев: воздух 21°C; вода на входе 60°C;*
- *Уровень звукового давления измеряется в акустическом помещении, точка измерения находится на 1,5 м ниже вертикальной центральной линии устройства.*

*2) CFM (англ. Cubic Feet per Minute) - кубический фут в минуту; CFM x 1,7= м³/ч*

*3) **H**- высокая скорость вентилятора; **M**- средняя скорость вентилятора; **L**- низкая скорость вентилятора*

4) **1R**: однорядный контур теплообменника (нагрев); **3R**: 3-х рядный контур теплообменника (охлаждение)

- Коэффициент корректировки холодопроизводительности при изменении температуры воды на входе в теплообменник (EWT), ΔT воды на входе/выходе при температуре воздуха 27/19.5 ºC (DB/WB) (см. таблицу 2)

Таблица 2

| EWT (ºC ) / Δ T (EWT/LWT) | 5 | 6 | 7 | 8 | 9 | 10 | 11 | 12 |
|---|---|---|---|---|---|---|---|---|
| 5°C | 1,15 | 1,07 | 1 | 0,92 | 0,85 | 0,77 | 0,7 | 0,62 |
| 6°C | 1,05 | 0,97 | 0,89 | 0,81 | 0,73 | 0,65 | 0,58 | 0,48 |
| 7°C | 0,94 | 0,87 | 0,78 | 0,7 | 0,61 | 0,53 | 0,45 | 0,36 |
| 8°C | 0,84 | 0,77 | 0,67 | 0,59 | 0,5 | 0,42 | 0,34 | 0,25 |
| 9°C | 0,74 | 0,66 | 0,57 | 0,48 | 0,39 | 0,32 | 0,24 | 0,16 |
| 10ºC | 0,5 | | | | | | | |

*- EWT - температура воды на входе в теплообменник, ºC*
*- LWT - температура воды на выходе теплообменника, ºC*

- Коэффициент корректировки холодопроизводительности при изменении температуры воздуха на входе (Δ DB/WB) и температуре воды 7 ºC (см. таблица 3).

Таблица 3

| WB°C | DB°C | 23 | 24 | 25 | 26 | 27 | 28 | 29 | 30 |
|---|---|---|---|---|---|---|---|---|---|
| 15 | | 0,51 | 0,52 | 0,53 | 0,53 | 0,54 | 0,55 | 0,55 | 0,56 |
| 16 | | 0,62 | 0,63 | 0,64 | 0,65 | 0,66 | 0,66 | 0,67 | 0,68 |
| 17 | | 0,75 | 0,76 | 0,76 | 0,77 | 0,78 | 0,79 | 0,79 | 0,8 |
| 18 | | 0,83 | 0,84 | 0,85 | 0,86 | 0,86 | 0,87 | 0,87 | 0,88 |
| 19 | | | 0,93 | 0,93 | 0,94 | 0,95 | 0,95 | 0,96 | 0,96 |
| 19,5 | | | 0,97 | 0,98 | 0,99 | 1 | 1,01 | 1,01 | 1,02 |
| 20 | | | | 1,05 | 1,05 | 1,06 | 1,06 | 1,07 | 1,08 |
| 21 | | | | | 1,12 | 1,13 | 1,14 | 1,15 | 1,15 |
| 22 | | | | | | 1,24 | 1,24 | 1,25 | 1,25 |
| 24 | | | | | | | | 1,4 | 1,5 |

- Коэффициент корректировки теплопроизводительности при изменении температуры воды на входе в теплообменник (EWT) и температуре воздуха 21ºC (см. таблица 4)

Таблица 4

| EWT (°C ) | 35 | 40 | 45 | 50 | 55 | 60 | 65 | 70 |
|---|---|---|---|---|---|---|---|---|
| Коэффициент корректировки | 0,39 | 0,49 | 0,62 | 0,74 | 0,87 | 1 | 1,13 | 1,26 |

- Требования к химическому составу воды- теплоносителю (таблица 5)

Таблица 5

| Вещество | Обозначение | Ед.изм | Значение |
|---|---|---|---|
| pH v (при 20 °C) | | | 7,5 – 9 |
| Электропроводимость(при 20 °C) | / | мкСм/см | < 700 |
| Содержание кослорода | $O_2$ | мг/л | < 0,1 |
| Общая жесткость | / | °dH | 1 – 15 |
| Растворённая сера | S | | Не обнаружено |
| Натрий | $Na^+$ | мл/л | < 100 |
| Железо | $Fe^{2+}$, $Fe^{3+}$ | мг/л | < 0,1 |
| Марганец | $Mn^{2+}$ | мг/л | < 0,05 |
| Содержание аммония | $NH_4^+$ | мг/л | < 0,1 |
| Хлориды | $Cl^-$ | мг/lл | < 100 |
| Сульфаты | $SO_4^{2-}$ | мг/л | < 50 |
| Нитриты | $NO_2^-$ | мг/л | < 50 |
| Нитраты | $NO_3^-$ | мг/л | < 50 |

- Вода, перед подачей в систему фанкойлов, должна быть очищена от механических включений с помощью специального фильтра.

# 5 ПОДКЛЮЧЕНИЕ К СЕТИ

## 5.1 Подключение к гидравлической сети холодо- теплоснабжения

- Подключение к гидравлической сети производится с помощью узла обвязки.
- В зависимости от схемы гидравлической сети в состав узла обвязки может входить 2-х или 3-х ходовой клапан с электроприводом (рис.4 а,б).
- Конфигурация гидравлической сети определяется при проектировании.
- *Схема подключения обвязкой в составе с 3-х ходовым клапаном (рис. 4,а):*

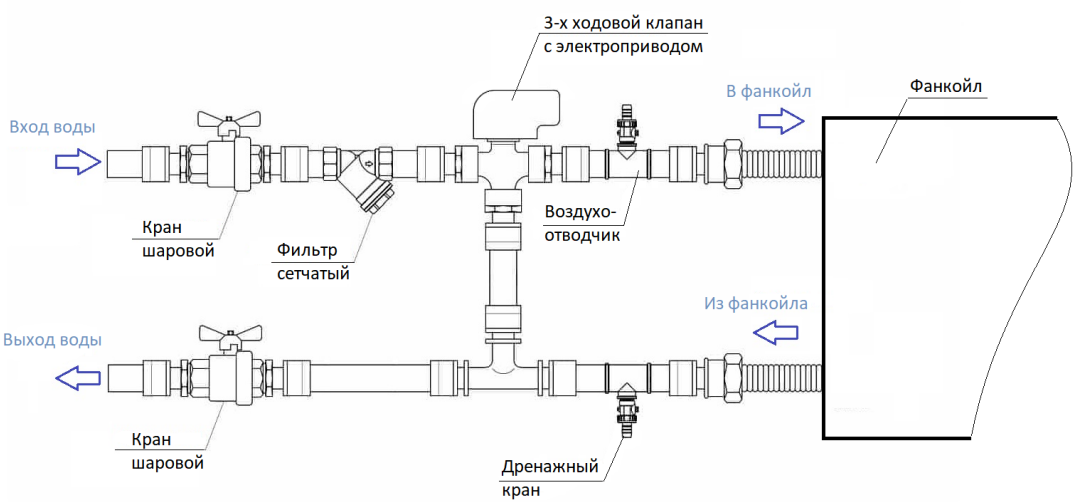


(рис.4, а)

- *Схема подключения обвязкой в составе с 2-х ходовым клапаном (рис.4, б):*

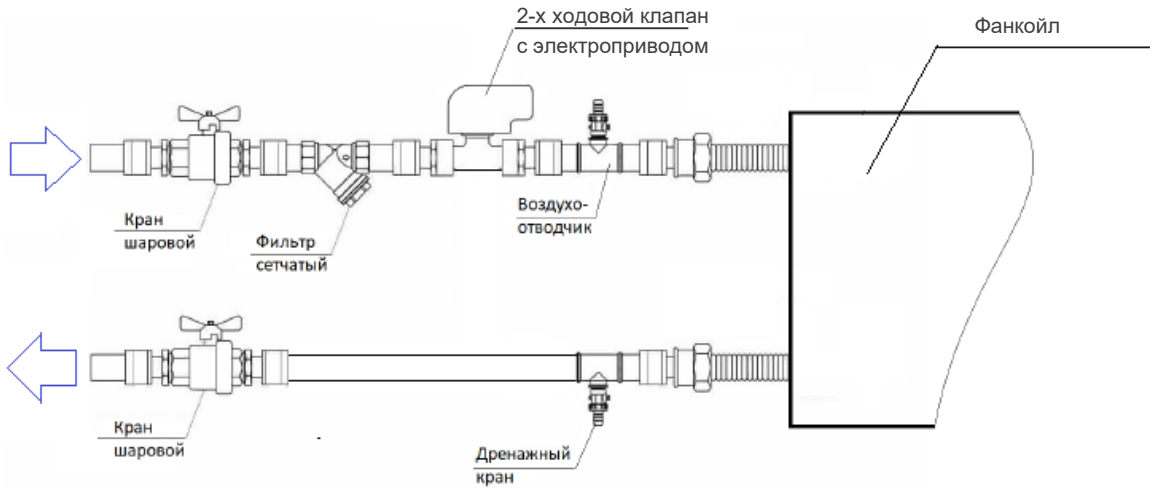


Рис.4, б

- При подключении 4 -х трубных фанкойлов на каждый контур устанавливать отдельный узел обвязки.

## 5.2 Электрические подключения (см. рис.5)

- Электрические подключения приводов 2-х или 3-х ходовых клапанов производятся через термостат (TS).
- Схема подключения термостата зависит от его модели (см. в руководстве термостата).
- Для подключения термостата (TS) использовать схему рис. 5.
- Схема подключения канальных фанкойлов :

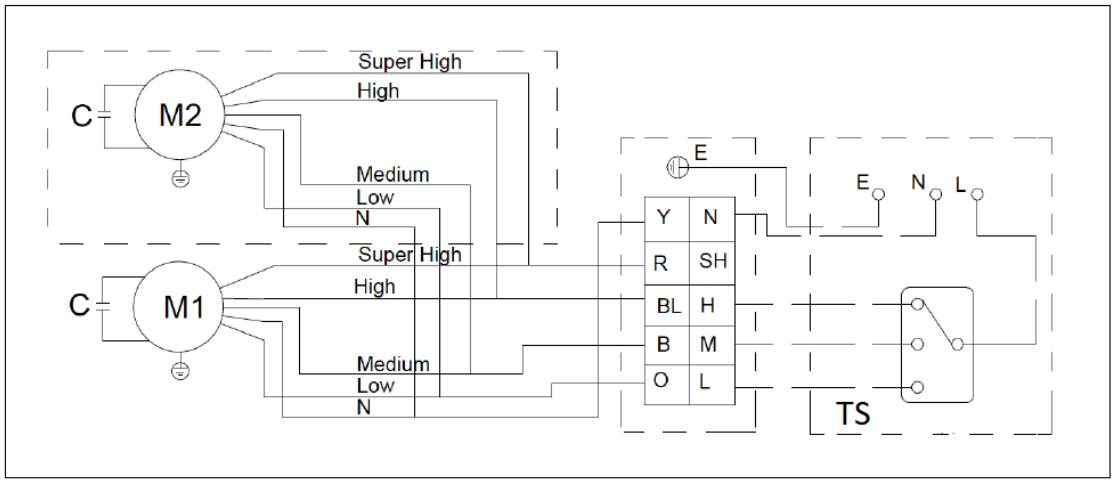


*где, M1 (M2) электродвигатели 4-х скоростные;*

*Super Hight (SH) - сверх высокая скорость;*
*Hight (H) - высокая скорость;*
*Medium (M) - средняя скорость;*
*Low (L) - низкая скорость.*

*Y - желтый;*
*R - красный;*
*BL - голубой (синий);*
*B - черный;*

Рис.5

- Фанкойлы с максимальным статическим давлением 30 Па для работы вентилятора со статическим давлением 12 Па подключать термостат к контактам L,M,H. Для работы вентилятора со статическим давлением 30Па подключать к контактам M,H, SH.
- Фанкойлы с максимальным статическим давлением 50 Па для работы вентилятора со статическим давлением 30 Па подключать термостат к контактам L,M,H. Для работы вентилятора со статическим давлением 50Па подключать к контактам M,H, SH.

## 6 ГАБАРИТНЫЕ И УСТАНОВОЧНЫЕ РАЗМЕРЫ (рис.6)

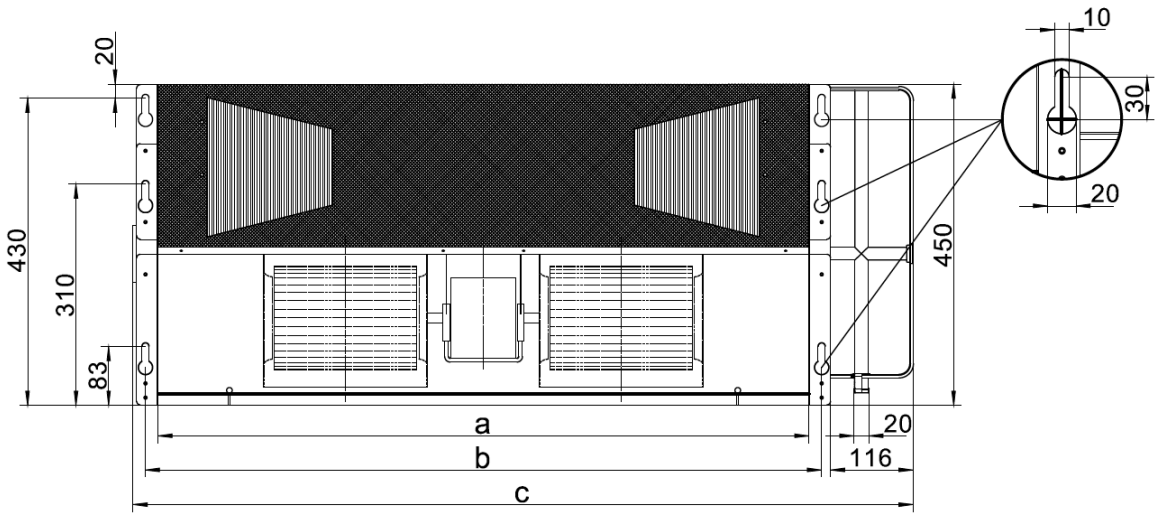


Размеры, мм

| Модель | IWF-Q600CB43 | IWF-Q800CB43 | IWF-Q1000CB43 | IWF-Q1200CB43 | IWF-Q1400CB43 |
|---|---|---|---|---|---|
| a | 914 | 1214 | 1364 | 1514 | 1814 |
| b | 949 | 1249 | 1399 | 1549 | 1849 |
| c | 1095 | 1395 | 1545 | 1695 | 1995 |

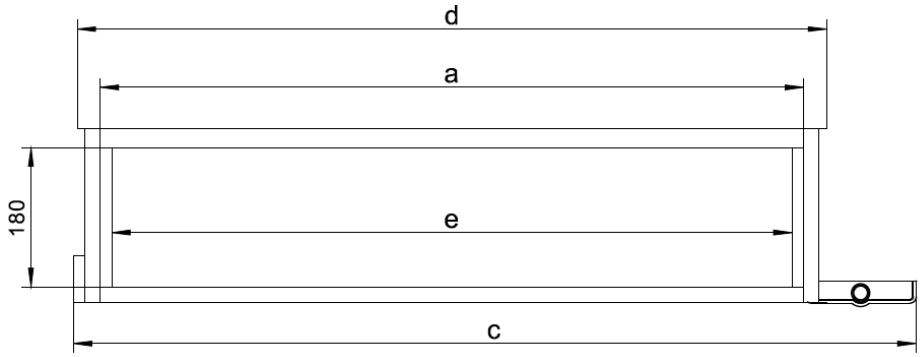


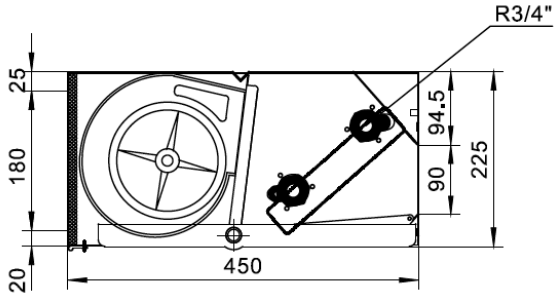


| Модель | IWF-Q600CB43 | IWF-Q800CB43 | IWF-Q1000CB43 | IWF-Q1200CB43 | IWF-Q1400CB43 |
|---|---|---|---|---|---|
| d | 974 | 1274 | 1424 | 1574 | 1874 |
| e | 884 | 1184 | 1334 | 1484 | 1784 |

Рис.6

## 7 ТРЕБОВАНИЯ БЕЗОПАСНОСТИ ПРИ ЭКСПЛУАТАЦИИ

- Эксплуатация и техническое обслуживание изделия должны производится в соответствие с требованиями настоящего руководства и нормативных документов в данной области.



- Фанкойлы (вентиляторные доводчики) применять только внутри помещений для кондиционирования воздуха. Не допускается использование оборудования не по назначению. В противном случае производитель или поставщик не несет ответственности за возникший ущерб или выход оборудования из строя.
- Фанкойлы должны подобраны в соответствие тепловой нагрузкой помещения.
- Не допускается устанавливать фанкойлы в местах с повышенным содержанием в воздухе ядовитых, химически активных, взрывоопасных, пожароопасных веществ.
- Не допускается устанавливать фанкойлы в местах с повышенным содержанием в воздухе пыли.
- Относительная влажность воздуха в помещении не должна превышать 80%
- Подключение к электрической сети должно быть в соответствие с требованиями настоящей инструкции и правил эксплуатации электроустановок (ПУЭ).



- Внимание! Агрегат должен быть надежно заземлен. Не допускается подключать провод заземления к громоотводу, водопроводным трубам и т.п.
- Монтаж оборудования должен проводится квалифицированными аттестованными специалистами.



- Вода теплоносителя должна отвечать требованиям табл.5 настоящего паспорта.
- Внимание! При выполнении всех работ по обслуживанию отключать агрегат от сети электропитания.
- Убедитесь, что при проведении работ не будет подано электропитание на агрегат.
- При работе не должно быть препятствий на входе/выходе воздушных потоков фанкойла.
- Блок должен быть установлен на прочном, выдерживающем вес агрегата, основании.
- При эксплуатации не просовывайте предметы в воздухозаборные и воздухо-выпускные отверстия.
- При проведении работ с фанкойлом, работающем на обогрев, убедитесь чтобы после перекрытия запорных вентилей температура воды внутри агрегата была не выше 37ºС. Не приступайте к проведению работ, до тех пор, пока вода не охладится.

## 8 УПРАВЛЕНИЕ

- Порядок управления см. в инструкции термостата, который используется в данный момент.

## 9 ТРЕБОВАНИЯ ПРИ ТРАНСПОРТИРОВКЕ И ХРАНЕНИИ

- Фанкойлы должны транспортироваться и хранится в упакованном виде.
- Фанкойлы могут транспортироваться любым видом крытого транспорта в соответствии с правилами перевозки грузов, действующими на данном виде транспорта.
- Не допускается к отгрузке и перевозке оборудование, получившее повреждение в процессе предварительного хранения и транспортирования, при нарушении жесткости конструкции.
- Состояние изделия и условия производства исключают его изменения и повреждения при правильной транспортировке. Природные стихийные бедствия на данное условие не распространяются, гарантия при повреждении от природных бедствий не распространяется (стихийные бедствия, наводнения и т.п.).
- Фанкойлы должны храниться на стеллажах или на полу на деревянных поддонах (штабелирование) в соответствии с манипуляционными знаками на упаковке.
- Срок хранения не ограничен, но не может превышать срок службы кондиционера.

ВАЖНО! Не допускайте попадания влаги на упаковку! Не ставьте грузы на упаковку! При складировании следите за ориентацией упаковок, указанной стрелками!

## 10 СВЕДЕНИЯ ОБ УТИЛИЗАЦИИ

- Ваше изделие и батарейки, входящие в комплектацию пульта, помечены символом рис 17. Данный символ означает, что электрические и электронные изделия, а также батарейки, не смешивать с несортированным бытовым мусором.
- На батарейках под указанным символом можеет быть отпечатан химический знак, который означает, что в батарейках содержится тяжелый металл.



Рис.17

## 11 УСТАНОВЛЕННЫЙ СРОК СЛУЖБЫ

- Установленный производителем в порядке п.2 ст.5 Федерального Закона РФ «О защите прав потребителей» срок службы для данного изделия равен 10 лет с даты производства при условии, что изделие используется в строгом соответствии с настоящей инструкцией по эксплуатации и применимыми техническими стандартами».

## 12 ГАРАНТИЙНЫЕ ОБЯЗАТЕЛЬСТВА

- Внимательно ознакомьтесь с гарантийными обязательствами.
- Проследите за тем, чтобы гарантийный талон был правильно и четко заполнен и имел штамп продавца.
- Тщательно проверьте внешний вид изделия и его комплектность. Все претензии по внешнему виду и комплектности предъявляйте продавцу при покупке изделия.
  По всем вопросам, связанным с техобслуживанием изделия, обращайтесь только в специализированные организации.
  Дополнительную информацию об этом и других изделиях марки Вы можете получить у продавца.
- **Условия гарантии:**
  Гарантийный срок на оборудование составляет 12 месяцев.
- Настоящим документом покупателю гарантируется, что в случае обнаружения в течение гарантийного срока в проданном оборудовании дефектов, обусловленных производством этого оборудования или его компонентов, и при соблюдении покупателем указанных в документе условий будет произведен бесплатный ремонт оборудования. Документ не ограничивает определенные законом права покупателей, но дополняет и уточняет оговоренные законом положения.
- Для установки (подключения) изделия необходимо обращаться в специализированные организации. Продавец, изготовитель, уполномоченная изготовителем организация, импортер, не несут ответственности за недостатки изделия, возникшие из-за его неправильной установки (подключения).
- В конструкцию, комплектацию или технологию изготовления изделия могут быть внесены изменения с целью улучшения его характеристик. Такие изменения вносятся в изделие без предварительного уведомления покупателя и не влекут обязательств по изменению (улучшению) ранее выпущенных изделий.
- Запрещается вносить в документ какие либо изменения, а также стирать или переписывать указанные в нем данные. Настоящая гарантия имеет силу, если документ правильно и четко заполнен.
- Для выполнения гарантийного ремонта обращайтесь в специализированные организации, указанные продавцом.
- Настоящая гарантия действительна только на территории РФ на изделия, купленные на территории РФ.
- **Настоящая гарантия не распространяется:**

  1) на периодическое и сервисное обслуживание оборудования (чистку и т. п.);
  2) изменения изделия, в том числе с целью усовершенствования и расширения области его применения;
  3) детали отделки и корпуса, лампы, предохранители и прочие детали, обладающие ограниченным сроком использования.
- Выполнение уполномоченным сервисным центром ремонтных работ и замена дефектных деталей изделия производятся в сервисном центре или у Покупателя (по усмотрению сервисного центра).
- Гарантийный ремонт изделия выполняется в срок не более 45 дней. Указанный выше гарантийный срок ремонта распространяется только на изделия, которые используются в личных, семейных или домашних целях, не связанных с предпринимательской деятельностью. В случае использования изделия в предпринимательской деятельности, срок ремонта составляет 3 (три) месяца.
- **Настоящая гарантия не предоставляется в случаях:**

- если будет изменен или неразборчив серийный номер изделия;
- использования изделия не по его прямому назначению, не в соответствии с его руководством по эксплуатации, в том числе эксплуатации изделия с перегрузкой или совместно со вспомогательным оборудованием, не рекомендованным продавцом, изготовителем, импортером, уполномоченной изготовителем организацией;
- наличия на изделии механических повреждений (сколов, трещин и т. п.), воздействия на изделие чрезмерной силы, химически агрессивных веществ, высоких температур, повышенной влажности или запыленности, концентрированных паров и т. п., если это стало причиной неисправности изделия;
- ремонта, наладки, установки, адаптации или пуска изделия в эксплуатацию не уполномоченными на то организациями или лицами;

- стихийных бедствий (пожар, наводнение и т. п.) и других причин, находящихся вне контроля продавца, изготовителя, импортера, уполномоченной изготовителем организации;
- неправильного выполнения электрических и прочих соединений, а также неисправностей (несоответствия рабочих параметров указанным в руководстве) внешних сетей;
- дефектов, возникших вследствие воздействия на изделие посторонних предметов, жидкостей, насекомых и продуктов их жизнедеятельности и т. д.;
- неправильного хранения изделия;
- дефектов системы, в которой изделие использовалось как элемент этой системы;
- дефектов, возникших вследствие невыполнения покупателем руководства по эксплуатации оборудования.

- **Особые условия эксплуатации оборудования кондиционирования ивентиляции**

- Настоящая гарантия не предоставляется, когда по требованию или желанию покупателя в нарушение действующих в РФ требований, стандартов и иной нормативно-правовой документации: было неправильно подобрано и менты купленного оборудования.

**ПРИМЕЧАНИЕ:**
В соответствии со ст. 26 Жилищного кодекса РФ и Постановлением правитель-ства г. Москвы 73-ПП от 08.02.2005 (для г. Москвы) покупатель обязан согласовать монтаж купленного оборудования с эксплуатирующей организацией и компетентными органами исполнительной власти субъекта федерации.
Продавец, изготовитель, импортер, уполномоченная изготовителем организация снимают с себя всякую ответственность за неблагопри-ятные последствия, связанные с использованием купленного оборудования без утвержденного плана монтажа и разрешения вышеуказанных организаций.
В соответствии с п. 11 приведенного в Поста-новлении Правительства РФ № 55 от 19.01.1998 г. «Перечня непродовольственных товаров надлежащего качества, не подлежащих возврату или обмену на аналогичный товар другого размера, формы, габарита, фасона, расцветки или комплектации» покупатель не вправе требовать обмена купленного изделия в порядке ст. 502 ГК РФ, а покупатель-потребитель — в порядке ст. 25 Закона РФ «О защите прав потребителей».

## ▪ ГАРАНТИЙНЫЙ ТАЛОН

*Заполняется продавцом*

IGC

**ГАРАНТИЙНЫЙ ТАЛОН**
*сохраняется у клиента*

Модель _____
Серийный номер _____
Дата продажи _____
Название продавца _____
_____
Адрес продавца _____
_____
Телефон продавца _____
_____
Подпись продавца _____
Печать продавца

*Изымается мастером при обслуживании*

IGC

**УНИВЕРСАЛЬНЫЙ ОТРЫВНОЙ ТАЛОН**
*на гарантийное обслуживание*

Модель _____
Серийный номер _____
Дата приема в ремонт _____
№ заказа-наряда _____
Проявление дефекта _____
_____
Ф.И.О. клиента _____
_____
Адрес клиента _____
_____
Телефон клиента _____
Дата ремонта _____
Подпись мастера _____

*Заполняется установщиком*

IGC

**ГАРАНТИЙНЫЙ ТАЛОН**
*сохраняется у клиента*

Модель _____
Серийный номер _____
Дата продажи _____
Название установщика _____
_____
Адрес установщика _____
_____
Телефон установщика _____
_____
Подпись установщика _____
Печать установщика

*Изымается мастером при обслуживании*

IGC

**УНИВЕРСАЛЬНЫЙ ОТРЫВНОЙ ТАЛОН**
*на гарантийное обслуживание*

Модель _____
Серийный номер _____
Дата приема в ремонт _____
№ заказа-наряда _____
Проявление дефекта _____
_____
Ф.И.О. клиента _____
_____
Адрес клиента _____
_____
Телефон клиента _____
Дата ремонта _____
Подпись мастера _____

## 13 СВЕДЕНИЯ О ПРОИЗВОДИТЕЛЕ И ПОСТАВЩИКЕ (ИМПОРТЕРЕ)

- Производитель

Qingdao OAK Environmental Equipment Co., Ltd. Address:
No. 31 Longcheng Road, Qingdao, China
Phone number: +86 532 8377 6099
Email: admin@megacac.com

- Импортёр в РФ и уполномоченная организация:

ООО «ИнфотехКлимат»
Российская Федерация,
111024, г. Москва, шоссе Энтузиастов, д. 17, комната 424
InfotehKlimat Ltd.
Russian Federation
111024, Moscow, shosse Entuziastov, b.17
www.igc-aircon.com
Сделано в Китае

IGC
Air Conditioning Systems

В соответствии с проводимой компанией политикой по постоянному совершенствованию выпускаемой продукции конструкция, внешний вид,а также технические характеристики могут быть изменены без предварительного уведомления. Информация о производителе содержится в сертификате соответствия.

www.igc-aircon.com