Техническое описание

Программируемые комнатные термостаты серии RESD



Комнатные термостаты серии RESD предназначены для 2-х и 4-х трубных систем охлаждения/отопления с применением фэнкойлов.

Основные функции:
- Установка требуемой температуры
- Ручное или автоматическое переключение скоростей вентилятора
- Функция защиты от замерзания
- Часы
- Программирование до 4 температурных режимов в день
- Большой LCD дисплей с подсветкой
- Компактные габариты

Модели:
RESD HC2: Термостат предназначен для управления фэнкойлами в 2-х трубных системах охлаждения/отопления. Осуществляет управление электроприводом клапана и 3-х скоростным вентилятором.
RESD HC4: Термостат предназначен для управления фэнкойлами в 4-х трубных системах охлаждения/отопления. Осуществляет управление электроприводом клапана и 3-х скоростным вентилятором.

Технические характеристики:

Термостат	**RESD HC2**	**RESD HC4**
Код для заказа	193B0913	193B0914
Питание	230В±15%, 50/60Гц	
Тип контакта	1x SPDT	
Максимальная нагрузка на контактах	2(1) A	
Диапазон регулирования	5-35 °C	
Энергопотребление	2 Вт	
Погрешность	±1 °C	
Размер	86 x 86 x 13 (ШхВхГ)	
Класс защиты IP	IP30	

Схема электрических соединений:

RESD HC2

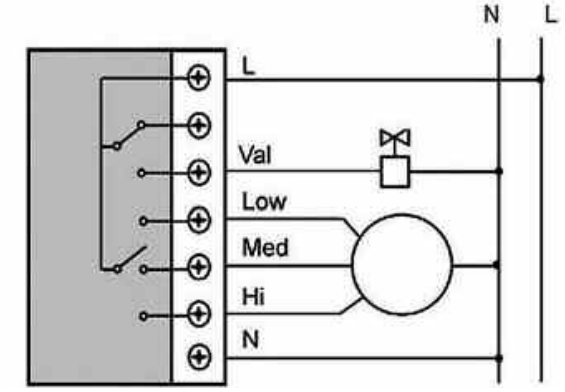

RESD HC4

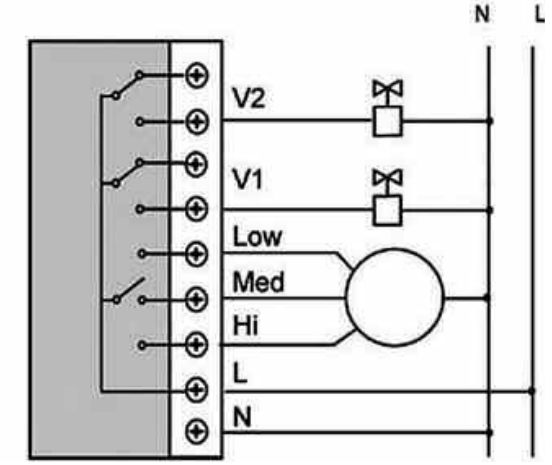

Габаритные и присоединительные размеры:

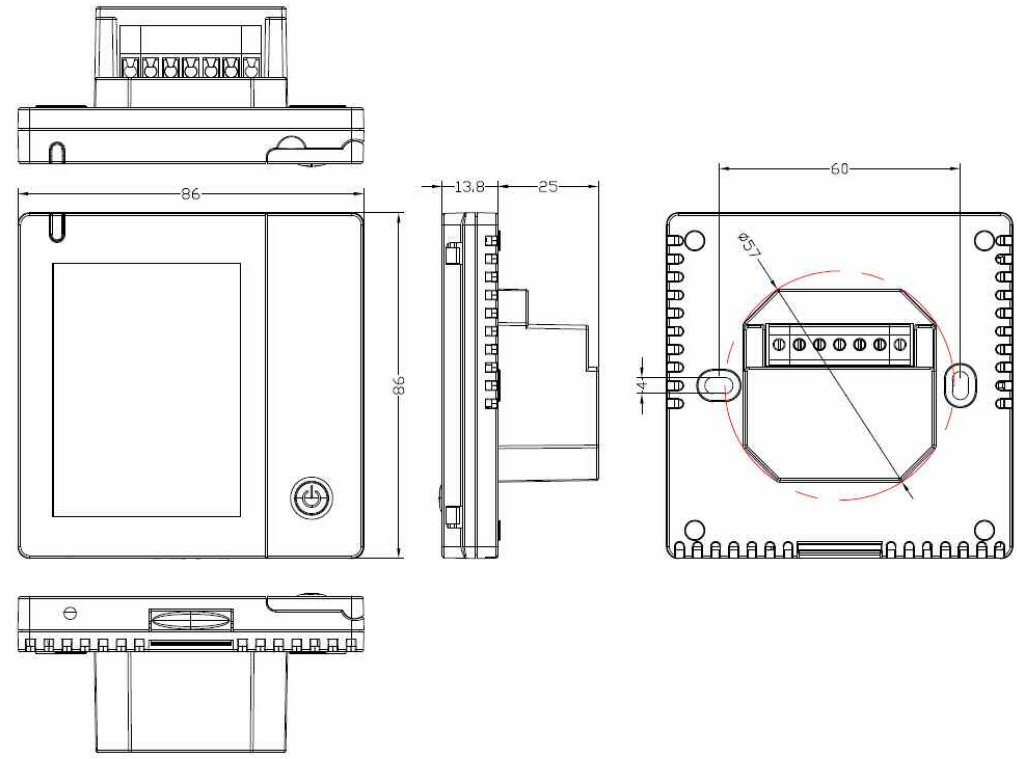

Монтаж:

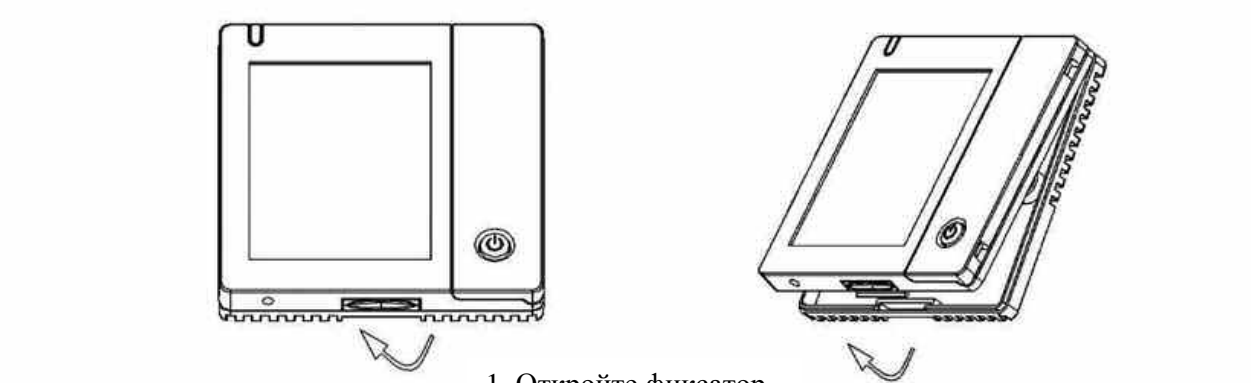

1. Откройте фиксатор

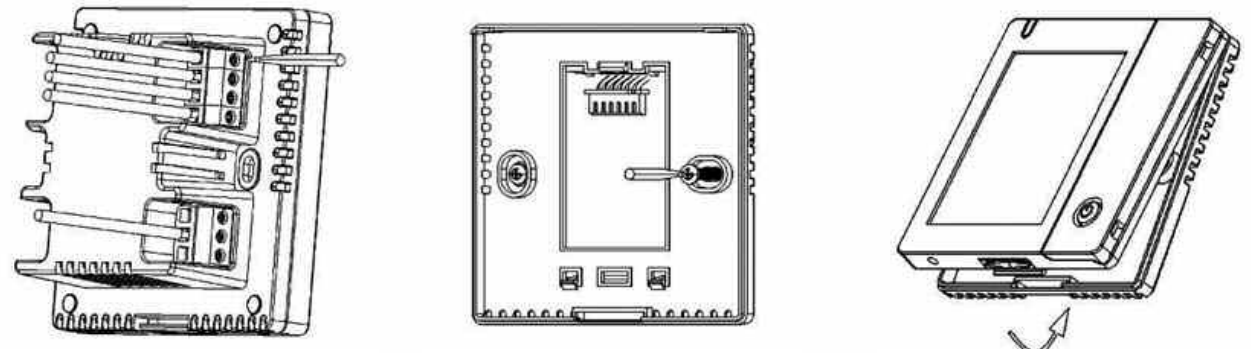

2. Подключите электропроводку

3. Прикрепите термостат двумя шурупами

4. Зафиксируйте верхнюю панель

Дисплей:

- Режим работы: Отопление «☀», Охлаждение « ❄, Вентиляция «
- Скорость вентилятора: Низкая «», Средняя «, Высокая « или Авто «
- Комнатная температура;
- Заданная температура;
- Положение клапана;
- Время;
- При возникновении неисправности датчика температуры, вентилятор и клапан будут выключены термостатом, что обозначится на дисплее символами «E1» или «E2»

«E1» – короткое замыкание в цепи датчика

«E2» – обрыв в цепи датчика

- Другие обозначения:

«HI» – температура воздуха в помещении выше 55 °C.

«LO» – температура воздуха в помещении ниже 0 °C.

Настройка часов:

Для настройки текущего времени нажмите кнопку « ». С помощью кнопок «▲» и «▼» измените текущий час, далее нажмите кнопку « » и с помощью кнопок «▲» и «▼» установите текущую минуту. Нажмите на кнопку « » еще раз и установите необходимый день недели с помощью кнопок «▲» и «▼».

Блокировка клавиатуры:

Если термостат не используется 30 секунд, автоматически включится функция блокировки клавиатуры. Для разблокировки нажмите и удерживайте 5 секунд кнопку « ».

Функционирование:

- Вкл./Выкл. Для включения термостата нажмите кнопку «⏻», для выключения нажмите кнопку еще раз.
- Установка температуры: нажимайте кнопки «▲» и «▼» для увеличения и уменьшения температуры (шаг 0,5 °C). Если изменить температуру во время запрограммированного температурного отрезка, то термостат будет работать в соответствии с текущей настройкой вместо запрограммированной (на дисплее отобразится «**Override**»).
- Для переключения между режимами (отопление/охлаждение/вентиляция) нажимайте кнопку «**M**», на дисплее замигает иконка выбранного режима и через 6 секунд режим автоматически активируется.
- Для переключения между скоростями работы вентилятора нажмите кнопку «🌀». В режиме авто – скорость вентилятора будет регулироваться автоматически, в зависимости от разницы заданной и текущей температуры.

Программирование термостата:

Термостат позволяет запрограммировать различную программу на каждый день недели. Программа может содержать до 4-х временных отрезков с различной температурой в день.
Нажмите и держите «🕘» 3 секунды, пока на дисплее не появятся «PROG», «1» и «Mon». Установите 4 температурных режима, следуя инструкциям ниже:

- Установите час начала первого температурного отрезка кнопками «▲» и «▼».
- Для установки минут нажмите «🕘» и кнопками «▲» и «▼» выставите требуемое значение.
- Перейдите к установке температуры, нажмите «🕘» и кнопками «▲» и «▼» выставите требуемое значение.
- Нажмите «🕘» для перехода к следующему временному отрезку, повторите шаги для установки времени начала и температуры для отрезков 2-4.

Неделя	Временной отрезок							
	1		2		3		4	
	Время	Т-ра, °C	Время	Т-ра, °C	Время	Т-ра, °C	Время	Т-ра, °C
Пн.	7:00	25	8:00	25	18:00	25	21:00	25
Вт.	7:00	25	8:00	25	18:00	25	21:00	25
Ср.	7:00	25	8:00	25	18:00	25	21:00	25
Чт.	7:00	25	8:00	25	18:00	25	21:00	25
Пт.	7:00	25	8:00	25	18:00	25	21:00	25
Сб.	7:00	25	8:00	25	18:00	25	21:00	25
Вс.	7:00	25	8:00	25	18:00	25	21:00	25

Защита от замерзания:

Когда термостат выключен и температура падает ниже 5 °C, происходит автоматическое включение нагрева, на дисплей выводится значок «⚠». Нагрев длится до достижения температуры 7 °C.
Для активации функции защиты от замерзания в выключенном состоянии нажмите и держите кнопку «M» 3 секунды. Кнопками «▲» и «▼» выберите значение «ON» (функция включена) или «OFF» (функция выключена, по умолчанию).