ТЕХНИЧЕСКИЙ КАТАЛОГ

CNP

ДОЗИРУЮЩИЕ НАСОСЫ



О КОМПАНИИ



Nanfang Pump Industry Co., Ltd. (с 2010 года — CNP)

Основанная в 1991 году компания, сегодня один из ведущих производителей насосного оборудования в Китае и России. Ежегодно предприятия холдинга производят более 2,7 млн насосов, поставляемых в 90 стран мира.

Качество и надежность

Главная цель CNP – обеспечение безупречного качества оборудования. Это подтверждается международными сертификатами:

- ISO 9001 (2003) – система менеджмента качества;
- ISO 14000 (2006) – экологическая безопасность;
- ISO 10012:2003 (2007) – измерительная система.

Компания специализируется на выпуске высокоэнергоэффективных центробежных насосов и предлагает широкую линейку решений:

- вертикальные «in-line» насосы TD и CDM;
- консольные и консольно-моноблочные NISO и NIS;
- насосы с двухсторонним входом серии NSC;
- полупогружные насосы VTC и VTM;
- канализационные насосы WQ и другие.

Официальное представительство в России — ООО «СИЭНПИ РУС»

Официальное представительство брендов **CNP Aikon** в России работает с 2010 года. За это время компания выстроила полноценную инфраструктуру для стабильных поставок, технической поддержки и сервисного обслуживания. Клиентам доступны:

- **Консультации по подбору оборудования**
- **Поставка оригинальных запчастей**
- **Гарантийное и постгарантийное обслуживание**
- **Техническая поддержка при монтаже и наладке**

CNP – это синергия мирового опыта, инновационных технологий и бескомпромиссного качества.
Мы решаем задачи любой сложности в сфере перекачки и дозирования жидкостей.

Более 15 лет CNP разрабатывает и совершенствует дозирующее оборудование, став одним из ведущих производителей в Китае. Значимым достижением стало участие компании в разработке национального стандарта GB/T 7782-2020 «Насосы дозирующие» – это прямое подтверждение надёжности, точности и соответствия продукции самым жёстким промышленным требованиям.

Широкий спектр дозирующих насосов для любых задач:

- **цифровые мембранные насосы с BLDC-приводом (серия SDP)** – точность ±1 %, регулировка 600:1, энергоэффективность до 90%;
- **электромагнитные (соленоидные) насосы (CK, SVBG)** – компактные, с ручным или автоматическим управлением;
- **механические мембранные насосы (GS, GD, GM, GB, GX, 2GX)** – надёжные и доступные решения для водоподготовки и химии;
- **гидравлические мембранные насосы (FROY, RX, RZ, JMX, JMZ, JMD)** – для высоких давлений (до 407 бар) и вязких сред (до 12 200 мПа·с);
- **пневматические мембранные насосы (NSG)**: для перекачивания жидкостей, вязких сред и суспензий (размер твёрдых включений до 9,5 мм).
- **плунжерные насосы (JW, JWL, JWB, JX, JZ, JD)** – для высокотемпературных сред и сверхвысоких давлений (до 500 бар).



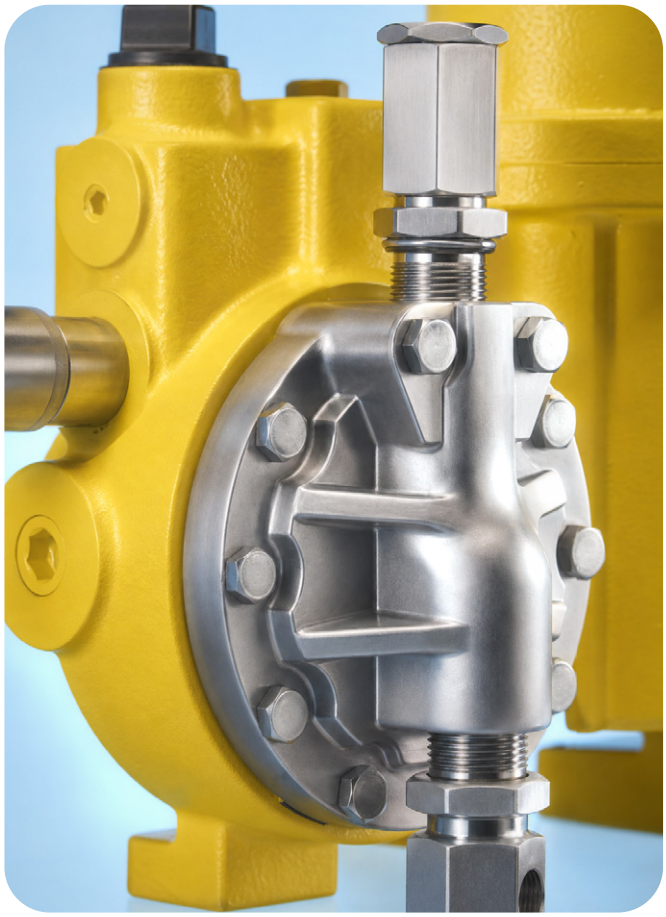

Все насосы обеспечивают точность дозирования ±1 %. Доступен широкий выбор материалов проточной части: PVC, PVDF, SS304, SS316 и специальные сплавы. Это позволяет работать с агрессивными, вязкими и высокотемпературными жидкостями.



СЕРТИФИКАЦИЯ ДОЗИРУЮЩИХ НАСОСОВ

Декларация о соответствии

ЕАЭС N RU Д-CN.PA05.B.47492/26

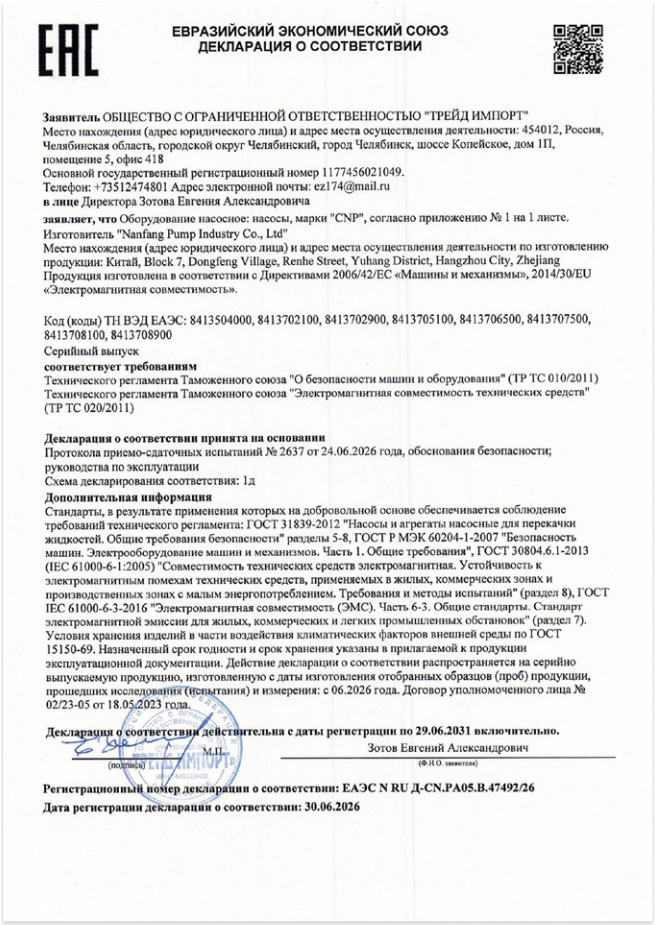

ЕВРАЗИЙСКИЙ ЭКОНОМИЧЕСКИЙ СОЮЗ
ДЕКЛАРАЦИЯ О СООТВЕТСТВИИ

Заявитель ОБЩЕСТВО С ОГРАНИЧЕННОЙ ОТВЕТСТВЕННОСТЬЮ "ТРЕЙД ИМПОРТ"
Место нахождения (адрес юридического лица) и адрес места осуществления деятельности: 454012, Россия, Челябинская область, городской округ Челябинский, город Челябинск, шоссе Копейское, дом 1П, помещение 5, офис 418
Основной государственный регистрационный номер 1177456021049.
Телефон: +73512474801 Адрес электронной почты: ez174@mail.ru
в лице Директора Зотова Евгения Александровича

заявляет, что Оборудование насосное: насосы, марки "CNP", согласно приложению № 1 на 1 листе.
Изготовитель "Nanfang Pump Industry Co., Ltd"
Место нахождения (адрес юридического лица) и адрес места осуществления деятельности по изготовлению продукции: Китай, Block 7, Dongfeng Village, Renhe Street, Yuhang District, Hangzhou City, Zhejiang
Продукция изготовлена в соответствии с Директивами 2006/42/ЕС «Машины и механизмы», 2014/30/EU «Электромагнитная совместимость».

Код (коды) ТН ВЭД ЕАЭС: 8413504000, 8413702100, 8413702900, 8413705100, 8413706500, 8413707500, 8413708100, 8413708900
Серийный выпуск
соответствует требованиям
Технического регламента Таможенного союза "О безопасности машин и оборудования" (ТР ТС 010/2011)
Технического регламента Таможенного союза "Электромагнитная совместимость технических средств" (ТР ТС 020/2011)

Декларация о соответствии принята на основании
Протокола приемо-сдаточных испытаний № 2637 от 24.06.2026 года, обоснования безопасности; руководства по эксплуатации
Схема декларирования соответствия: 1д
Дополнительная информация
Стандарты, в результате применения которых на добровольной основе обеспечивается соблюдение требований технического регламента: ГОСТ 31839-2012 "Насосы и агрегаты насосные для перекачки жидкостей. Общие требования безопасности" разделы 5-8, ГОСТ Р МЭК 60204-1-2007 "Безопасность машин. Электрооборудование машин и механизмов. Часть 1. Общие требования", ГОСТ 30804.6.1-2013 (IEC 61000-6-1:2005) "Совместимость технических средств электромагнитная. Устойчивость к электромагнитным помехам технических средств, применяемых в жилых, коммерческих зонах и производственных зонах с малым энергопотреблением. Требования и методы испытаний" (раздел 8), ГОСТ IEC 61000-6-3-2016 "Электромагнитная совместимость (ЭМС). Часть 6-3. Общие стандарты. Стандарт электромагнитной эмиссии для жилых, коммерческих и легких промышленных обстановок" (раздел 7). Условия хранения изделий в части воздействия климатических факторов внешней среды по ГОСТ 15150-69. Назначенный срок годности и срок хранения указаны в прилагаемой к продукции эксплуатационной документации. Действие декларации о соответствии распространяется на серийно выпускаемую продукцию, изготовленную с даты изготовления отобранных образцов (проб) продукции, прошедших исследования (испытания) и измерения: с 06.2026 года. Договор уполномоченного лица № 02/23-05 от 18.05.2023 года.

Декларация о соответствии действительна с даты регистрации по 29.06.2031 включительно.

М.П. (подпись) Зотов Евгений Александрович (Ф.И.О. заявителя)

Регистрационный номер декларации о соответствии: ЕАЭС N RU Д-CN.PA05.B.47492/26
Дата регистрации декларации о соответствии: 30.06.2026

Что подтверждает

- Безопасность машин и оборудования — ТР ТС 010/2011.
- Электромагнитная совместимость — ТР ТС 020/2011.

Действует до **29.06.2031**

Сертификат взрывозащиты

ЕАЭС KG417/039.CN.02.05337

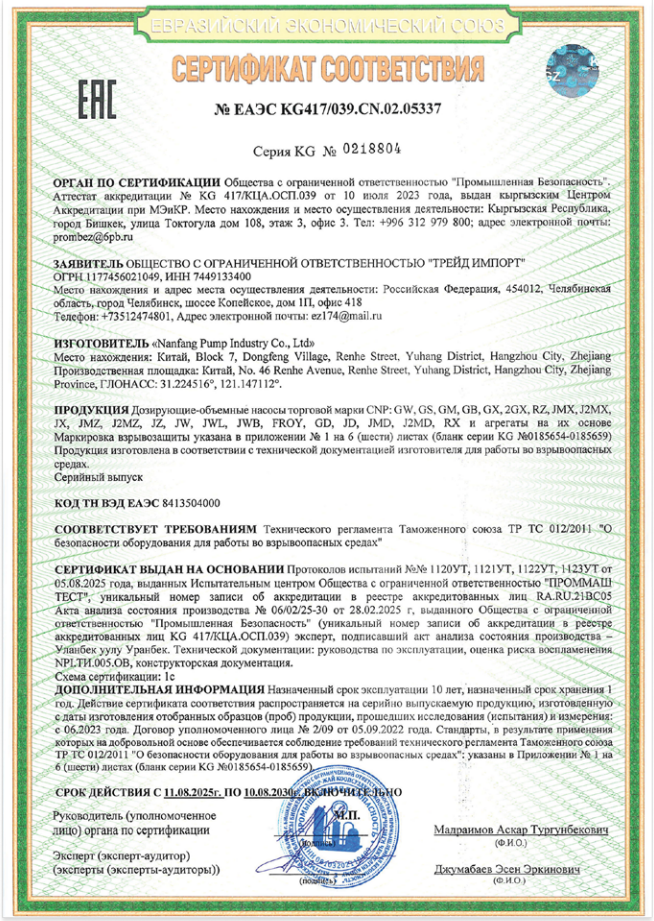

ЕВРАЗИЙСКИЙ ЭКОНОМИЧЕСКИЙ СОЮЗ
СЕРТИФИКАТ СООТВЕТСТВИЯ
№ ЕАЭС KG417/039.CN.02.05337
Серия KG № 0218804

ОРГАН ПО СЕРТИФИКАЦИИ Общества с ограниченной ответственностью "Промышленная Безопасность". Аттестат аккредитации № KG 417/КЦА.ОСП.039 от 10 июля 2023 года, выдан кыргызским Центром Аккредитации при МЭиКР. Место нахождения и место осуществления деятельности: Кыргызская Республика, город Бишкек, улица Токтогула дом 108, этаж 3, офис 3. Тел: +996 312 979 800; адрес электронной почты: prombez@6pb.ru

ЗАЯВИТЕЛЬ ОБЩЕСТВО С ОГРАНИЧЕННОЙ ОТВЕТСТВЕННОСТЬЮ "ТРЕЙД ИМПОРТ"
ОГРН 1177456021049, ИНН 7449133400
Место нахождения и адрес места осуществления деятельности: Российская Федерация, 454012, Челябинская область, город Челябинск, шоссе Копейское, дом 1П, офис 418
Телефон: +73512474801, Адрес электронной почты: ez174@mail.ru

ИЗГОТОВИТЕЛЬ «Nanfang Pump Industry Co., Ltd»
Место нахождения: Китай, Block 7, Dongfeng Village, Renhe Street, Yuhang District, Hangzhou City, Zhejiang
Производственная площадка: Китай, No. 46 Renhe Avenue, Renhe Street, Yuhang District, Hangzhou City, Zhejiang Province, ГЛОНАСС: 31.224516°, 121.147112°.

ПРОДУКЦИЯ Дозирующие-объемные насосы торговой марки CNP: GW, GS, GM, GB, GX, 2GX, RZ, JMX, J2MX, JX, JMZ, J2MZ, JZ, JW, JWL, JWB, FROY, GD, JD, JMD, J2MD, RX и агрегаты на их основе Маркировка взрывозащиты указана в приложении № 1 на 6 (шести) листах (бланк серии KG №0185654-0185659) Продукция изготовлена в соответствии с технической документацией изготовителя для работы во взрывоопасных средах.
Серийный выпуск

КОД ТН ВЭД ЕАЭС 8413504000

СООТВЕТСТВУЕТ ТРЕБОВАНИЯМ Технического регламента Таможенного союза ТР ТС 012/2011 "О безопасности оборудования для работы во взрывоопасных средах"

СЕРТИФИКАТ ВЫДАН НА ОСНОВАНИИ Протоколов испытаний №№ 1120УТ, 1121УТ, 1122УТ, 1123УТ от 05.08.2025 года, выданных Испытательным центром Общества с ограниченной ответственностью "ПРОММАШ ТЕСТ", уникальный номер записи об аккредитации в реестре аккредитованных лиц RA.RU.21BC05 Акта анализа состояния производства № 06/02/25-30 от 28.02.2025 г, выданного Обществом с ограниченной ответственностью "Промышленная Безопасность" (уникальный номер записи об аккредитации в реестре аккредитованных лиц KG 417/КЦА.ОСП.039) эксперт, подписавший акт анализа состояния производства – Уланбек уулу Уранбек. Техническая документация: руководства по эксплуатации, оценка риска воспламенения NPLTI.005.OB, конструкторская документация.
Схема сертификации: 1с
ДОПОЛНИТЕЛЬНАЯ ИНФОРМАЦИЯ Назначенный срок эксплуатации 10 лет, назначенный срок хранения 1 год. Действие сертификата соответствия распространяется на серийно выпускаемую продукцию, изготовленную с даты изготовления отобранных образцов (проб) продукции, прошедших исследования (испытания) и измерения: с 06.2023 года. Договор уполномоченного лица № 2/09 от 05.09.2022 года. Стандарты, в результате применения которых на добровольной основе обеспечивается соблюдение требований технического регламента Таможенного союза ТР ТС 012/2011 "О безопасности оборудования для работы во взрывоопасных средах": указаны в Приложении № 1 на 6 (шести) листах (бланк серии KG №0185654-0185659)

СРОК ДЕЙСТВИЯ С 11.08.2025г. ПО 10.08.2030г. ВКЛЮЧИТЕЛЬНО

Руководитель (уполномоченное лицо) органа по сертификации — М.П. — Малраимов Аскар Тургунбекович (Ф.И.О.)

Эксперт (эксперт-аудитор) (эксперты (эксперты-аудиторы)) — (подпись) — Джумабаев Эсен Эркинович (Ф.И.О.)

Что подтверждает

- Применение оборудования во взрывоопасных средах.
- Соответствие требованиям ТР ТС 012/2011.

Действует до **10.08.2030**

КАК ЗАКАЗАТЬ ДОЗИРУЮЩИЙ НАСОС

1. Выберите тип и серию дозирующего насоса.
2. На странице выбранной серии определите необходимые коды исполнения и внесите их в соответствующие ячейки.
3. Последовательно впишите коды в ячейки, используя значения со страницы выбранной серии, как в примере ниже.

Пример заполнения

Впишите артикул	SDPA	090	05	T	K	C

ЦИФРОВЫЕ ДОЗИРУЮЩИЕ НАСОСЫ
SDPA, SDPB

Серия	Подача	Давление	Проточ. часть	Соединение	Опция

МЕМБРАННЫЕ НАСОСЫ С ЭЛЕКТРОМАГНИТНЫМ ПРИВОДОМ
CKF, CKG, CKC, SVBG

Серия	Модель	Проточ. часть	Соединение	Уплотнение	Двигатель

МЕМБРАННЫЕ НАСОСЫ С МЕХАНИЧЕСКИМ ПРИВОДОМ
GS, GD, GM, GB, GX, 2GX

Серия	Подача	Проточ. часть	Соединение	Двигатель	Управление	Основание	Опции

ГИДРАВЛИЧЕСКИЕ МЕМБРАННЫЕ НАСОСЫ
FROY, RX, RZ, JMX, J2MX, JMZ, J2MZ, JMD, J2MD

Серия	Подача	Проточ. часть	Давление	Двигатель	Соединение	Управление	Сигнал	Опция

ПЛУНЖЕРНЫЕ НАСОСЫ С МЕХАНИЧЕСКИМ ПРИВОДОМ
JW, JWL, JWB, JX, JZ, JD

Серия	Подача	Проточ. часть	Соединение	Двигатель	Управление	Основание

ДВУХМЕМБРАННЫЕ НАСОСЫ С ПНЕВМАТИЧЕСКИМ ПРИВОДОМ
NSG

Серия	Типоразмер	Проточ. часть	Мембрана	Седло	Шарик клап.	Соединение

ВАЖНО! Формирование артикула не заменяет технический подбор оборудования.
Для точного выбора дозирующего насоса рекомендуем заполнить опросный лист (можно скачать на нашем сайте).

СОДЕРЖАНИЕ

СРАВНИТЕЛЬНАЯ ТАБЛИЦА ДОЗИРУЮЩИХ НАСОСОВ 08

01 ЦИФРОВЫЕ ДОЗИРУЮЩИЕ НАСОСЫ



Общие сведения 10
SDP 12

02 МЕМБРАННЫЕ НАСОСЫ С ЭЛЕКТРОМАГНИТНЫМ ПРИВОДОМ



Общие сведения 16
CK 20
SVBG 24

03 МЕМБРАННЫЕ НАСОСЫ С МЕХАНИЧЕСКИМ ПРИВОДОМ



Общие сведения 28
GS 30
GD 34
GM 39
GB 44
GX 49
2GX 53

СОДЕРЖАНИЕ

04
МЕМБРАННЫЕ НАСОСЫ С ГИДРАВЛИЧЕСКИМ ПРИВОДОМ



Общие сведения 57
FROY 59
RX 65
RZ 70
JMX 75
JMZ 82
JMD 89

05
ПЛУНЖЕРНЫЕ НАСОСЫ С МЕХАНИЧЕСКИМ ПРИВОДОМ



Общие сведения 96
JW 98
JWL 103
JWB 108
JX 114
JZ 121
JD 128

06
МЕМБРАННЫЕ НАСОСЫ С ПНЕВМАТИЧЕСКИМ ПРИВОДОМ



Общие сведения 135
NSG 137

ДОПОЛНИТЕЛЬНОЕ ОБОРУДОВАНИЕ И СПРАВОЧНЫЕ МАТЕРИАЛЫ

Контроллер дозирующего насоса DK 140
Схема установки и арматура 142
Запасные части 146
Химическая стойкость материалов 147
Системы дозирования реагентов 149

СРАВНИТЕЛЬНАЯ ТАБЛИЦА ДОЗИРУЮЩИХ НАСОСОВ

Тип насоса	Мембранные											
Тип привода	BLDC	Соленоидный		Механический						Гидравлический		
Параметр	SDP	CK	SVBG	GS	GD	GM	GB	GX	2GX	FROY	RX	RZ
Макс. подача, л/ч	800	110	110	53	135	500	1800	2400	4800	329	1250	3065
Макс. давление, бар	10	16	16	10	10	12	10	8	8	211	211	90
Диапазон регулирования хода	0,17-100%	0-100%	0-100%	30-100%	30-100%	30-100%	30-100%	30-100%	30-100%	30-100%	10-100%	10-100%
Точность	±1 %	±1 %	±1 %	±1 %	±1 %	±1 %	±1 %	±1 %	±1 %	±1 %	±1 %	±1 %
Вязкость, мПа·с[1]	100 (макс 1000)	100 (макс 1000)	100 (макс 1000)	100 (макс 1000)	100 (макс 1000)	100 (макс 1000)	100 (макс 1000)	100 (макс 1000)	100 (макс 1000)	12200	100 (макс 1000)	100 (макс 1000)
Температура перекачиваемой среды, °C	-10...+80 (PVDF, SS316)	-10...+50	-10...+50	-10...+50 (PVC); -10...+80 (PVDF, SS316)	-10...+50 (PVC); -10...+80 (PVDF, SS316)	-10...+50 (PVC); -10...+80 (PVDF, SS316)2	-10...+50 (PVC); -10...+80 (PVDF, SS316)2	-10...+50 (PVC); -10...+80 (PVDF, SS316)2	-10...+50 (PVC); -10...+80 (PVDF, SS316)2	-10...+50 (PVC); -10...+88 (PVDF, SS316)	-10...+50 (PVC); -10...+88 (PVDF, SS316)	-10...+50 (PVC); -10...+88 (PVDF, SS316)
Макс. высота всасывания, м вод. ст.[4]	1,5	1,5	1,5	1,5	2[1]	3[1]	3	3	3	1,5	1,5	1,5
Макс. давление на входе, бар[5]	2	1	1	1	2	2	2	2	2	0,5	0,5	0,5
Макс. температура окр. среды, °C	40	40	40	40	40	40	40	40	40	40	40	40
Макс. высота над уровнем моря, м	1000	1000	1000	1000	1000	1000	1000	1000	1000	1000	1000	1000
Масляная ванна	Нет	Нет	Нет	Нет	Да	Да	Да	Да	Да	Да	Да	Да
Класс защиты	IP65	IP55	IP55	IP54	IP55	IP55	IP55	IP55	IP55	IP55	IP55	IP55
Материал дозирующей головки	PVDF SS316	PP PVDF	PP PVDF	PVC PVDF SS316	PVC PVDF PTFE SS316	PVC PVDF SS316	PVC PVDF SS316	PVC PVDF SS316	PP PVDF SS316	PVC PVDF SS316 Hastel-loy 20 Hastel-loy C22	PP PVDF SS316	PP PVDF SS316

1. Чем выше вязкость перекачиваемой среды, тем ниже фактическая производительность насоса. При превышении порога в 100 мПа·с необходимо компенсировать потери, закладывая увеличенную расчётную производительность насоса, а также применять специальный обратный клапан, предназначенный для высоковязких сред (может работать вплоть до 1000 мПа·с).

2. При температуре выше 50 °C требуются соединители и уплотнительные кольца, изготовленные из металла.

3. При расходе меньше 50 л/ч максимальная высота всасывания 1,5 м вод.ст.

СРАВНИТЕЛЬНАЯ ТАБЛИЦА ДОЗИРУЮЩИХ НАСОСОВ

Тип насоса	Мембранные				Плунжерные					
Тип привода	Гидравлический			Пневм.	Механический					
Параметр	JMX	JMZ	JMD	NSG	JW	JWL	JWB	JX	JZ	JD
Макс. подача, л/ч	1600	3700	5000	53400	75	240	500	1200	2400	5000
Макс. давление, бар	196	340	407	8,4	200	130	360	500	280	500
Диапазон регулирования хода	10-100%	10-100%	10-100%	-	30-100%	30-100%	30-100%	10-100%	10-100%	10-100%
Точность	±1 %	±1 %	±1 %	-	±1 %	±1 %	±1 %	±1 %	±1 %	±1 %
Вязкость, мПа·с[1]	100 (макс 1000)	100 (макс 1000)	100 (макс 1000)	1000–3000	100 (макс 1000)	100 (макс 1000)	100 (макс 1000)	100 (макс 1000)	100 (макс 1000)	100 (макс 1000)
Температура перекачиваемой среды, °C	-10...+50 (PVC); -10...+100 (PVDF, SS304, SS316)	-10...+50 (PVC); -10...+100 (PVDF, SS304, SS316)	-10...+50 (PVC); -10...+100 (PVDF, SS304, SS316)	-10...+80	–10...+100	–10...+100	–10...+100	–10...+100	–10...+100	–10...+100
Макс. высота всасывания, м вод. ст.[4]	1,5	1,5	1,5	5	1,5	2,5	2,5	1,5	1,5	1,5
Макс. давление на входе, бар[5]	5	5	5	1	2	2	2	2	2	2
Макс. температура окр. среды, °C	40	40	40	40	40	40	40	40	40	40
Макс. высота над уровнем моря, м	1000	1000	1000	Н/Д	1000	1000	1000	1000	1000	1000
Масляная ванна	Да	Да	Да	Нет	Да	Да	Да	Да	Да	Да
Класс защиты	IP55	IP55	IP55	IP55	IP55	IP55	IP55	IP55	IP55	IP55
Материал дозирующей головки	PP PVDF SS304 SS316	PP PVDF SS304 SS316	PP PVDF SS304 SS316	PP Al Alloy QT500-7 SS304	SS304 SS316	SS304 SS316	SS304 SS316	SS304 SS316	SS304 SS316	SS304 SS316

4. Максимальная высота всасывания является усреднённым значением.

5. Давление на входе насоса должно быть ниже давления на выходе, причём минимальный рекомендуемый перепад между ними составляет 2-3 бар. Если на входе присутствует избыточное давление либо выходное давление оказывается ниже входного, необходимо установить на выходном трубопроводе подпорный клапан, который предотвратит самотёк жидкости и устранит сифонный эффект.

При выборе гидравлического мембранного насоса следует учитывать, что при давлении на входе 0,5 бар и выше нельзя применять серии FROY, RX и RZ – для таких условий предназначены насосы серии JM (JMX, JMZ, JMD). Если требуется более высокое давление на входе, чем предусмотрено стандартными решениями, возможна индивидуальная техническая проработка и изготовление насоса по спецзаказу.

01 ЦИФРОВЫЕ ДОЗИРУЮЩИЕ НАСОСЫ

Цифровые дозирующие насосы SDP оснащены бесщёточным двигателем постоянного тока (BLDC) с замкнутым контуром управления, обеспечивающим точное регулирование с обратной связью, повторяемость дозирования ±1 % и регулировочное соотношение до 600:1. Косозубая передача и вспомогательная пружина снижают энергопотребление, исключают необходимость в масляной ванне и увеличивают срок службы оборудования.



Насосы поддерживают аналоговое управление 4–20 мА, импульсное, порционное и интервальное дозирование, а также обмен данными по RS485. Цветной ЖК-дисплей 3,5" упрощает настройку и контроль, а функции калибровки, просмотра параметров и замены мембраны облегчают обслуживание. Опциональная система контроля разрыва двойной мембраны автоматически останавливает насос при её повреждении, а корпус со степенью защиты IP65 защищает оборудование от пыли и водяных струй.

Применение

- Водоподготовка и водоочистка
- Нефтехимическая промышленность
- Охрана окружающей среды
- Энергетика
- Горнодобывающая промышленность
- Пищевая промышленность
- Фармацевтическая промышленность
- Целлюлозно-бумажная промышленность

Преимущества

ГОТОВНОСТЬ К АВТОМАТИЗАЦИИ

Интерфейс RS485, сигналы 4–20 мА и несколько режимов дозирования упрощают интеграцию насоса в систему управления.

ТОЧНОЕ ДОЗИРОВАНИЕ

Регулировочное соотношение до 600:1 и повторяемость ±1 % обеспечивают стабильную подачу в широком диапазоне режимов.

БЕЗОПАСНОСТЬ И НАДЁЖНОСТЬ

Автоматический останов при перегрузке, защита IP65 и опциональный контроль мембраны снижают риск аварийных ситуаций.

Принцип работы

Цифровой дозирующий насос получает заданное значение производительности с панели управления либо по внешнему аналоговому, импульсному или цифровому сигналу. Электронная система управления преобразует это задание в режим работы BLDC-двигателя и контролирует привод по замкнутому контуру с обратной связью.

Вращение двигателя через косозубую передачу преобразуется в возвратно-поступательное движение штока и мембраны. При обратном ходе мембраны рабочая камера заполняется дозируемой жидкостью через всасывающий клапан; при прямом ходе жидкость вытесняется через нагнетательный клапан в напорную линию.

Производительность изменяется за счёт управления скоростью движения привода. Скорости всасывания и нагнетания регулируются независимо. Для высоковязких и легкоиспаряющихся сред скорость обратного хода можно уменьшить до 75, 50 или 25 % от номинальной, улучшая заполнение рабочей камеры.

В автоматических режимах производительность определяется входным сигналом 4–20 мА, частотой и количеством импульсов, заданным объёмом порции или установленным временным интервалом. Замкнутый контур управления обеспечивает точное выполнение задания и повторяемость дозирования ±1 %.



SDP

Цифровые мембранные дозирующие насосы с замкнутоконтурным BLDC-электродвигателем



Технические характеристики

Максимальная подача	800 л/ч
Максимальное давление нагнетания	10 бар
Диапазон регулирования частоты хода	0,17–100 % (600:1)
Точность дозирования	±1 %
Максимальная вязкость	100 мПа·с (опционально до 1000 мПа·с)
Температура перекачиваемой среды	-10...+80 °C
Материалы дозирующей головки	PVDF, SS316
Максимальная высота всасывания	1,5 м вод. ст.
Максимальное давление на входе	2 бар
Напряжение питания	1 × 220 В, 1 × 110–240 В, 50 Гц
Класс защиты электродвигателя	IP65
Класс изоляции двигателя	F
Максимальная температура окружающей среды	+40 °C
Максимальная высота над уровнем моря	1000 м

Маркировка

SDPA	090	-	05	T	K	C
1	2		3	4	5	6

1	**Серия** **SDPA** – цифровой дозирующий насос серии SDPA (модели с подачей до 160 л/ч) **SDPB** – цифровой дозирующий насос серии SDPB (модели с подачей до 800 л/ч)
2	**Подача** **090** – макс. подача: 90 л/ч
3	**Давление** **05** – макс. давление: 5 бар
4	**Проточная часть**[1] **T** – PVDF **L** – SS316
5	**Тип присоединения** **K** – патрубок (под сварку) **P** – резьба BSPT
6	**Опция** **C** – двойная мембрана с датчиком разрыва

1. По запросу возможно исполнение проточной части из PTFE (E) и SS304 (S).

Модельный ряд

Серия	Макс. подача, л/ч	Макс. давление, бар	Мощность двигателя, Вт	Напряжение питания, В
SDPA	22	10	72	~110–240
	50	10		
	90	5		
	120	5		
	160	4		
SDPB	260	7	260	~220
	500	5		
	800	4		

Исполнение проточной части

Материал проточной части	Тип присоединения	SDPA022 – SDPA160	SDPB260, SDPB500	SDPB800
PVDF	K (патрубок под сварку)	DN15 (нар. Ø20 мм)	—	—
	P (резьба BSPT)	—	Rc 3/4” (DN20)	Rc 1” (DN25)
SS316	P (резьба BSPT)	Rc 3/8” (DN10)	Rc 3/4” (DN20)	Rc 1” (DN25)

Габаритные размеры SDP

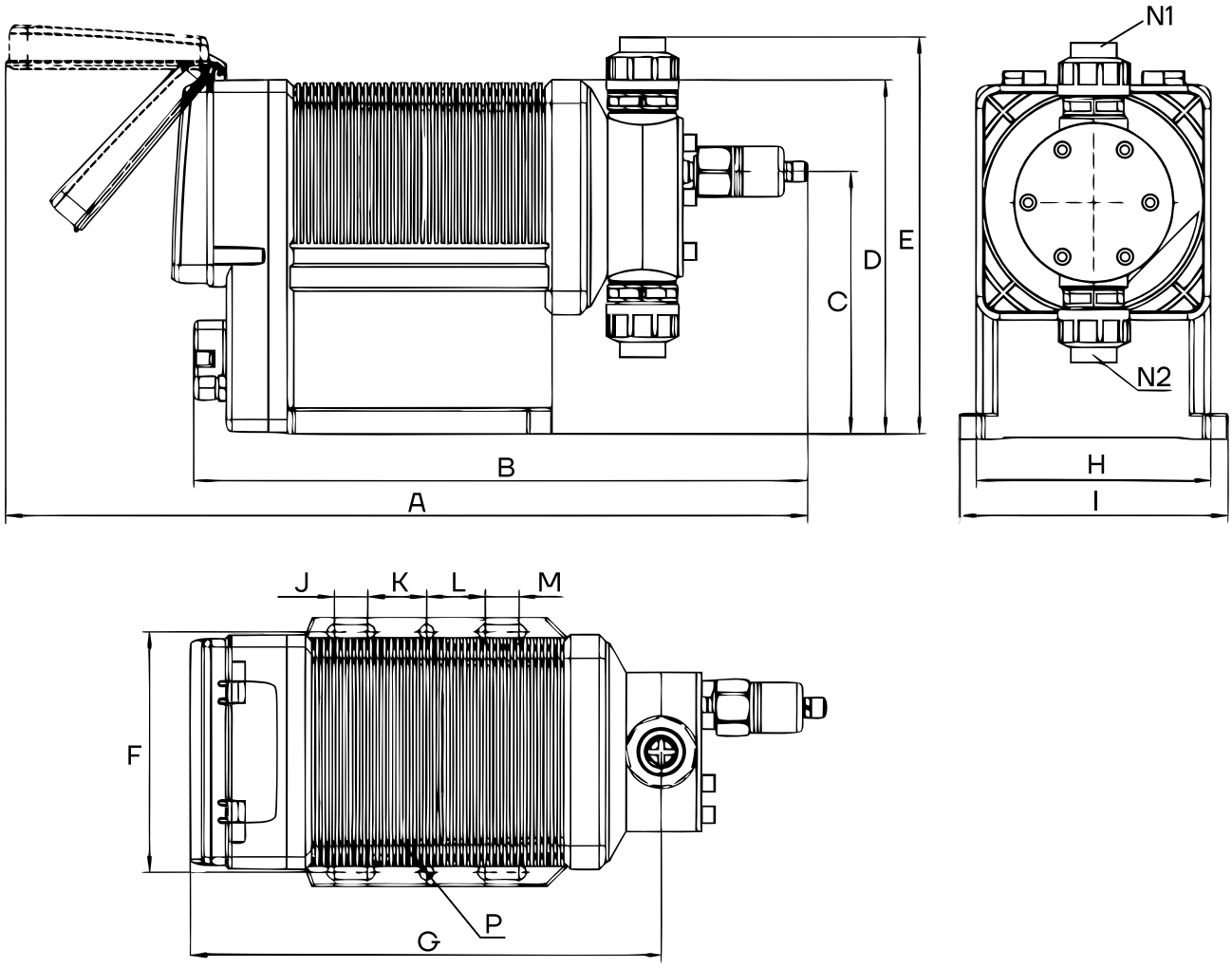

Модель / Размер	SDPA 022-050	SDPA 022-050	SDPA 090-160	SDPA 090-160	SDPB 260-800	SDPB 260-800
	Одинарная мембрана	Двойная мембрана	Одинарная мембрана	Двойная мембрана	Одинарная мембрана	Двойная мембрана
A (мм)	396	478	400	474	560	630
B (мм)	297	366	301	362	461	530
C (мм)	-	156	-	160	-	231
D (мм)	211	211	211	211	300	300
E (мм)	264	237	272	241	334	338
F (мм)	144	144	144	144	196	196
G (мм)	274	280	276	285	430	430
H (мм)	140	140	140	140	200	200
I (мм)	160	160	160	160	240	240
J (мм)	20	20	20	20	30	30
K (мм)	35	35	35	35	60	60
L (мм)	35	35	35	35	60	60
M (мм)	20	20	20	20	30	30
P (мм)	8,5	8,5	8,5	8,5	17	17

02 МЕМБРАННЫЕ НАСОСЫ С ЭЛЕКТРОМАГНИТНЫМ ПРИВОДОМ

Электромагнитные мембранные насосы CNP обеспечивают точное дозирование жидких реагентов в бассейнах, системах водоподготовки, очистки сточных вод и на химических производствах.

Встроенный микропроцессор гибко регулирует расход вручную или автоматически (по сигналу 4–20 мА, импульсам или датчику уровня), а мембрана из PTFE долговечна и устойчива к агрессивным средам.



Применение

- Промышленные системы охлаждения
- Водоподготовка и водоочистка
- Пищевая промышленность
- Фармацевтическая промышленность
- Вода плавательных бассейнов
- Ирригация
- Химическая промышленность
- Автомойка

Преимущества

РАБОТА «ВСУХУЮ»
Сохранение работоспособности при отсутствии жидкости, исключающее аварийные простои и поломки.

ЭНЕРГОЭФФЕКТИВНОСТЬ
Потребление тока только в такте нагнетания, снижающее эксплуатационные расходы до 90%.

ХИМИЧЕСКАЯ СТОЙКОСТЬ
Рабочая среда контактирует только с гидравлической частью (корпус, мембрана, клапаны) из химически стойких материалов, что позволяет перекачивать агрессивные среды.

ТОЧНОЕ РЕГУЛИРОВАНИЕ
Линейная зависимость подачи от управляющего сигнала, обеспечивающая высокую повторяемость дозирования в широком диапазоне расходов.

НЕ ТРЕБУЕТ СМАЗКИ
Рабочие элементы не требуют периодического смазывания, что исключает загрязнение перекачиваемой среды.

КОМПАКТНОСТЬ
Малые габариты и вес, облегчающие встраивание в оборудование с ограниченным пространством.

LCD-ДИСПЛЕЙ
Чёткая индикация производительности, обеспечивающая удобный визуальный контроль и быструю настройку.

Принцип работы

Работа основана на циклическом движении мембраны, которое создаёт попеременное всасывание и нагнетание жидкости.

1. Всасывание — когда на катушку электромагнита не подаётся напряжение, возвратная пружина перемещает мембрану в исходное положение. Объём рабочей камеры увеличивается, давление падает, всасывающий клапан открывается, и жидкость поступает в камеру.
2. Нагнетание: при подаче напряжения сердечник (шток) втягивается в катушку и толкает мембрану. Объём камеры уменьшается, давление растёт, всасывающий клапан закрывается, а нагнетательный открывается — жидкость вытесняется в напорный трубопровод.

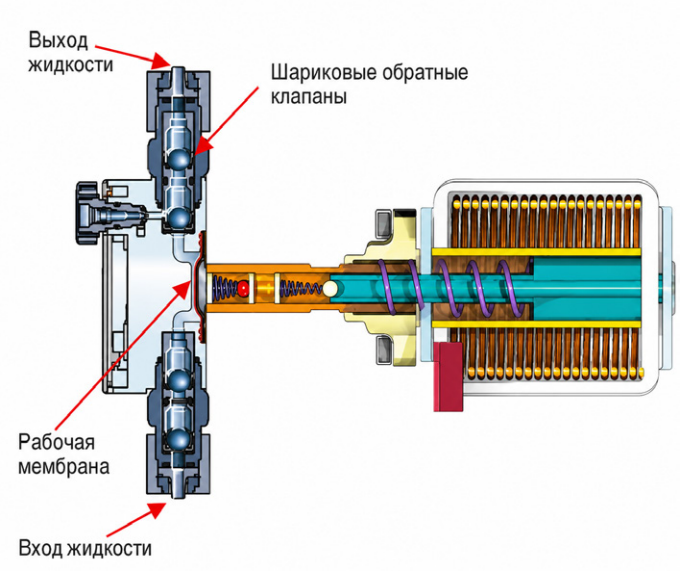

Цикл повторяется с частотой, задаваемой электронной схемой управления, что позволяет точно регулировать производительность насоса.

Сочетание электромагнита (активный ход нагнетания) и возвратной пружины (пассивный ход всасывания) обеспечивает компактность, надёжность и энергоэффективность — насос потребляет энергию только во время такта нагнетания.

Графические характеристики

100

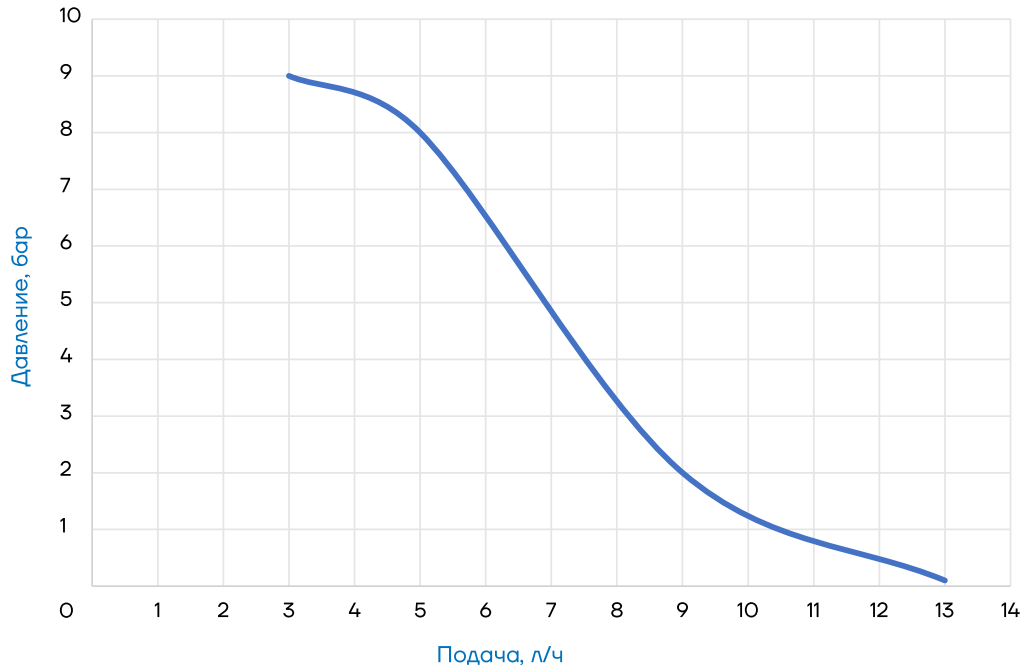

100	
Подача, л/ч	Давление, бар
3	9
5	8
9	2
13	0,1

101

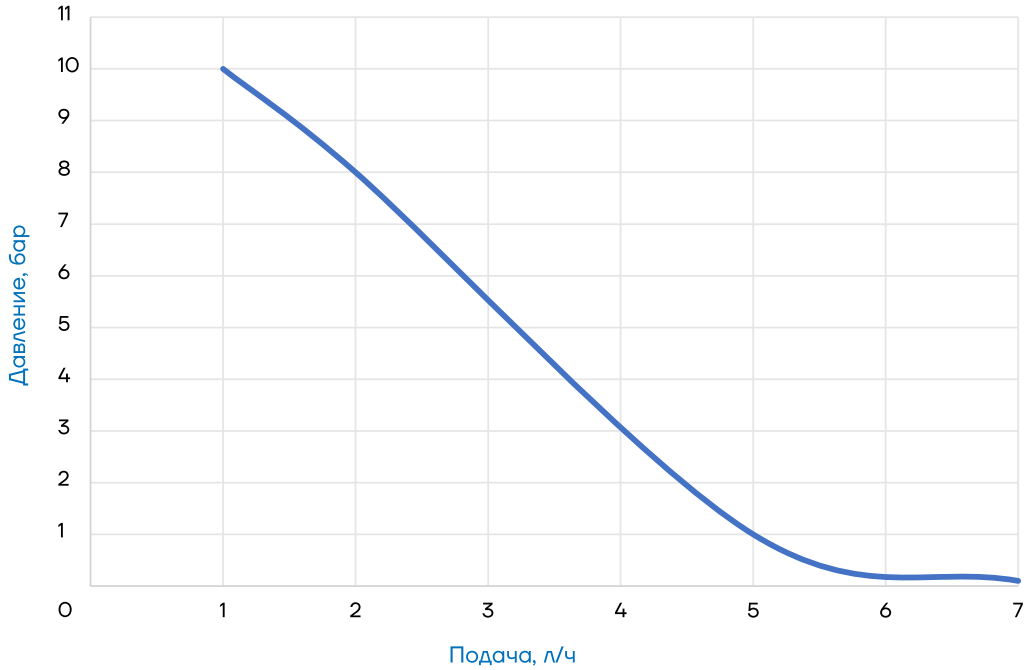

101	
Подача, л/ч	Давление, бар
1	10

Примечание:

1. Приведённые кривые действительны для чистой воды комнатной температуры (t = 20 °C, вязкость ~1 сПз и плотность 1000 кг/м³).
2. Действительные рабочие характеристики насоса определяются реальными условиями эксплуатации.

Графические характеристики

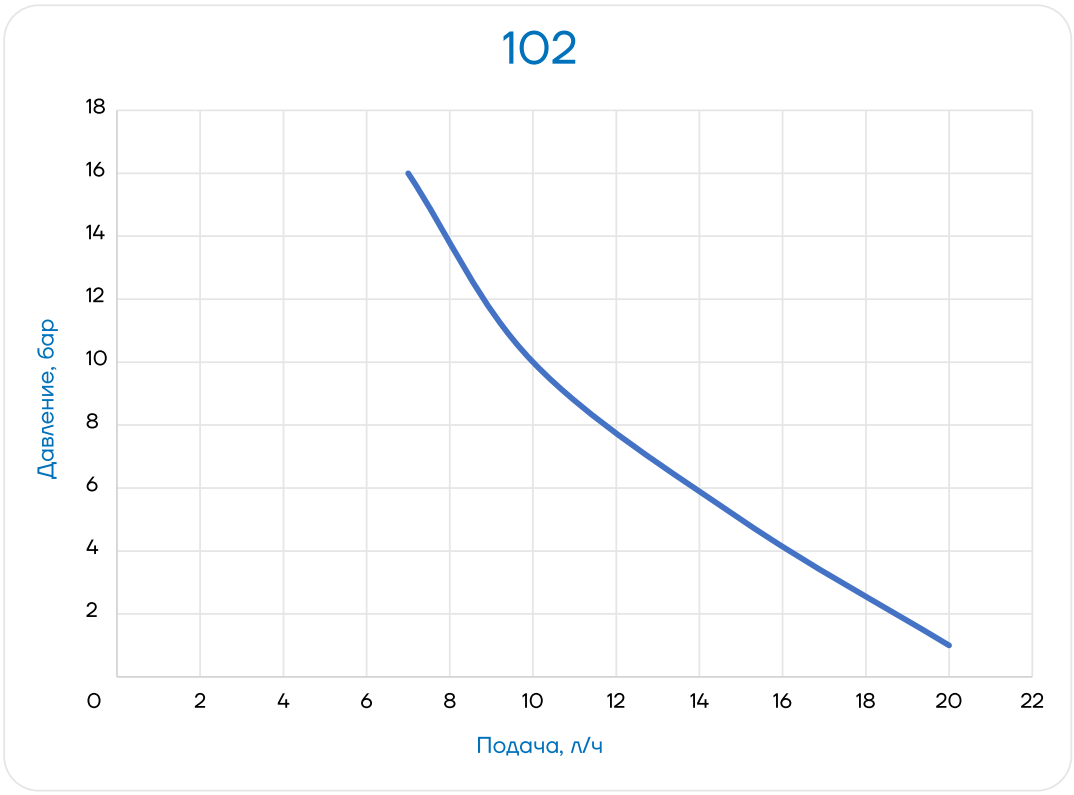

102	
Подача, л/ч	Давление, бар
7	16
10	10
15	5
20	1

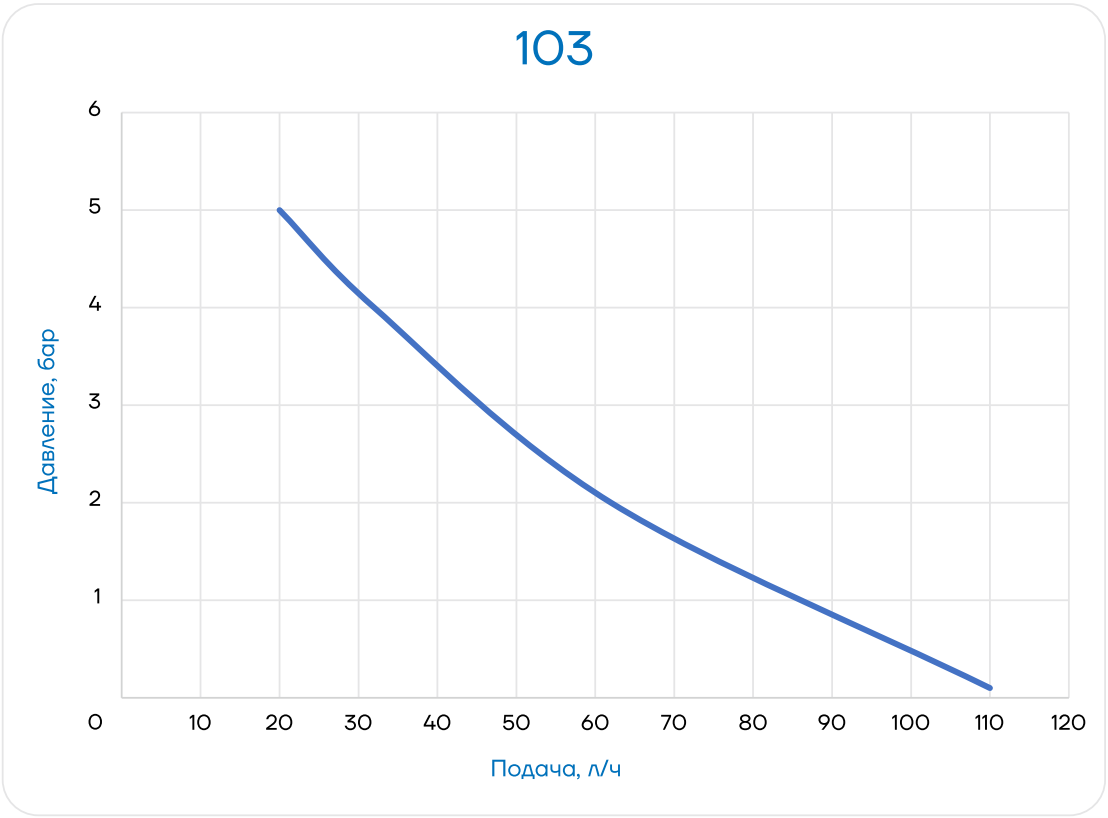

103	
Подача, л/ч	Давление, бар
20	5
32	4
62	2
110	0,1

CK

Электромагнитные мембранные дозирующие насосы

Управление

CKF ручное

CKG ручное / автоматическое 4–20 мА / датчик уровня

CKC ручное / автоматическое (импульсный сигнал) / датчик уровня



Технические характеристики

Максимальная подача	110 л/ч
Максимальное давление нагнетания	16 бар
Диапазон регулирования длины хода	0–100 %
Точность дозирования	±1 %
Максимальная вязкость	100 мПа·с (опционально до 1000 мПа·с)
Температура перекачиваемой среды	0...+50 °C
Материалы дозирующей головки	PP, PVDF
Максимальная высота всасывания	1,5 м вод.ст.
Максимальное давление на входе	1 бар
Напряжение питания	1 × 220 В, 50 Гц
Максимальная температура окружающей среды	+40 °C
Максимальная высота над уровнем моря	1000 м

Маркировка

CK	100	X	R	E	3
1	2	3	4	5	6

1	**Серия** CKF – ручная регулировка расхода, CKG – ручная + аналоговый сигнал 4–20 мА, вход для датчика уровня. CKC – ручная + импульсный сигнал, вход для датчика уровня.
2	**Код модели** 100 – 13 л/ч, 9 бар, 160 ход/мин, 12 Вт. 101 – 1 л/ч, 10 бар, 160 ход/мин, 12 Вт. 102 – 20 л/ч, 16 бар, 300 ход/мин, 40 Вт. 103 – 110 л/ч, 5 бар, 300 ход/мин, 40 Вт.
3	**Материал дозирующей головки** X – полипропилен (PP) T – поливинилиденфторид (PVDF)
4	**Соединение** R – шланговое соединение
5	**Уплотнение** H – фторкаучук (FPM) E – этилен-пропиленовый каучук (EPDM)
6	**Электропитание** 3 – 220 В, 50 Гц (евровилка)

Модельный ряд

Модель	Подача макс., л/ч	Давление макс., бар	Частота хода, ход/мин	Мощность, Вт	Объём за ход, мл	Тип соединения[1]
CKF100	3	9	160	12	0,31	4 × 6 мм, под гибкий шланг
	5	8			0,52	
	9	2			0,94	
	13	0,1			1,35	
CKF101	1	10			0,10	
CKF102	7	16	300	40	0,39	
	10	10			0,56	
	15	5			0,83	
	20	1			1,11	
CKF103	20	5			1,11	8 × 6 мм, под гибкий шланг
	32	4			1,78	
	62	2			3,44	
	110	0,1			6,11	

1. Стандартная комплектация включает монтажный комплект для линии всасывания и нагнетания, состоящий из следующих компонентов: шланг всасывающий ПВХ (PVC) 2 метра - 1 шт. и шланг напорный ПЭ (PE) 3 метра - 1 шт., накидная гайка - 2 шт., ниппель - 2 шт., корпус ниппеля - 2 шт., всасывающий клапан с фильтром - 1 шт., инжекционный клапан - 1 шт., соединитель клапана деаэрации - 1 шт.

Исполнение проточной части

Проточная часть	PP	PVDF
Дозирующая головка	PP	PVDF
Мембрана	PTFE	PTFE
Клапаны	PP	PVDF
Шарик	керамика	керамика
Уплотнительные кольца[1]	FPM / EPDM	FPM / EPDM

1. Материал уплотнительных колец подбирается в зависимости от перекачиваемой среды.

Габаритные размеры СК

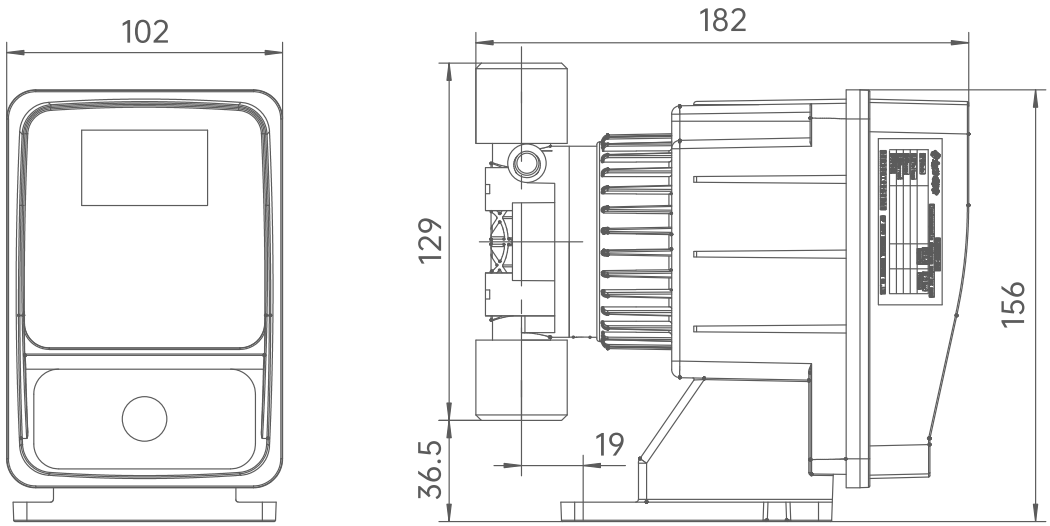

СК*100*, СК*101* (монтажные размеры)

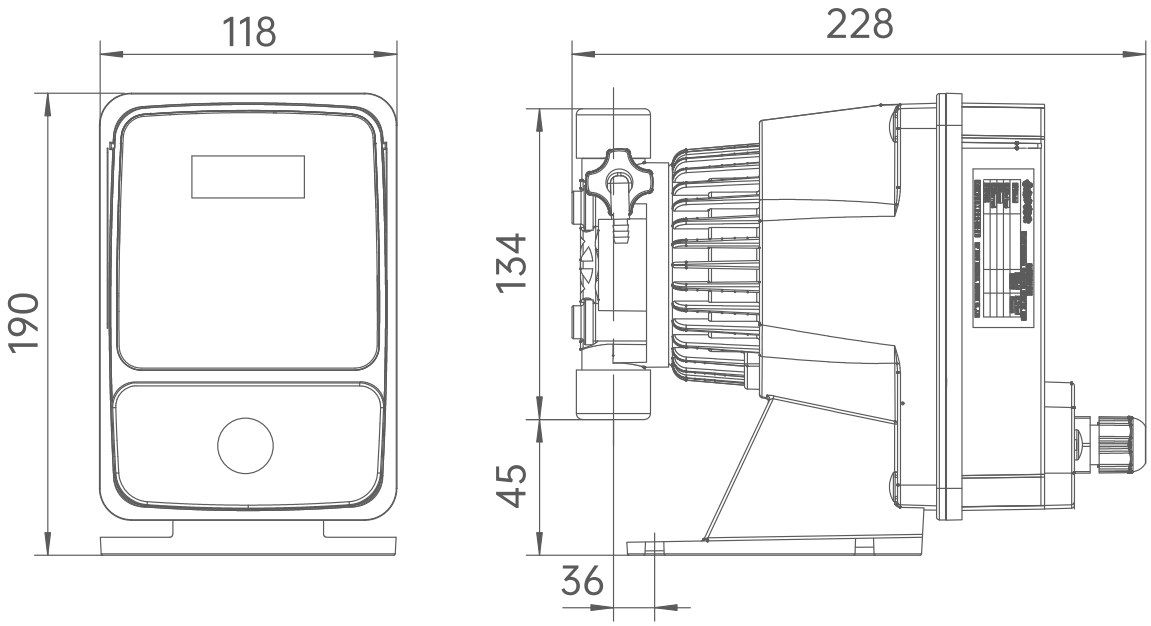

СК*102*, СК*103* (монтажные размеры)

SVBG

Мембранные дозирующие насосы с электромагнитным (соленоидным) приводом

Управление

01	ручное
02	автоматическое 4–20 мА
03	автоматическое (импульсный сигнал)
04	датчик уровня



Технические характеристики

Максимальная подача	110 л/ч
Максимальное давление нагнетания	16 бар
Диапазон регулирования длины хода	0–100 %
Точность дозирования	±1 %
Максимальная вязкость	100 мПа·с (опционально до 1000 мПа·с)
Температура перекачиваемой среды	0...+50 °C
Материалы дозирующей головки	PP, PVDF
Максимальная высота всасывания	1,5 м вод.ст.
Максимальное давление на входе	1 бар
Напряжение питания	1 × 220 В, 50 Гц
Максимальная температура окружающей среды	+40 °C
Максимальная высота над уровнем моря	1000 м

Маркировка

SVBG	100	X	R	E	3
1	2	3	4	5	6

1	**Серия** SVBG – ручная + аналоговый сигнал 4–20 мА + импульсный сигнал (с входом датчика уровня).
2	**Код модели** 100 – 13 л/ч, 9 бар, 160 ход/мин, 12 Вт. 101 – 1 л/ч, 10 бар, 160 ход/мин, 12 Вт. 102 – 20 л/ч, 16 бар, 300 ход/мин, 40 Вт. 103 – 110 л/ч, 5 бар, 300 ход/мин, 40 Вт.
3	**Материал дозирующей головки** X – полипропилен (PP) T – поливинилиденфторид (PVDF)
4	**Соединение** R – шланговое соединение
5	**Уплотнение** H – фторкаучук (FPM) E – этилен-пропиленовый каучук (EPDM)
6	**Электропитание** 3 – 220 В, 50 Гц (евровилка)

Модельный ряд

Модель	Подача макс., л/ч	Давление макс., бар	Частота хода, ход/мин	Мощность двигателя, Вт	Объём за ход, мл	Тип соединения[1]
SVBG100	3	9	160	12	0,31	4 × 6 мм, под гибкий шланг
	5	8			0,52	
	9	2			0,94	
	13	0,1			1,35	
SVBG101	1	10			0,10	
SVBG102	7	16	300	40	0,39	
	10	10			0,56	
	15	5			0,83	
	20	1			1,11	
SVBG103	20	5			1,11	8 × 6 мм, под гибкий шланг
	32	4			1,78	
	62	2			3,44	
	110	0,1			6,11	

1. Стандартная комплектация включает монтажный комплект для линии всасывания и нагнетания, состоящий из следующих компонентов:шланг всасывающий ПВХ (PVC) 2 метра - 1 шт. и шланг напорный ПЭ (PE) 3 метра - 1 шт., накидная гайка - 2 шт., ниппель - 2 шт., корпус ниппеля - 2 шт., всасывающий клапан с фильтром - 1 шт., инжекционный клапан - 1 шт., соединитель клапана деаэрации - 1 шт.

Исполнение проточной части

Проточная часть	PP	PVDF
Дозирующая головка	PP	PVDF
Мембрана	PTFE	PTFE
Клапаны	PP	PVDF
Шарик	керамика	керамика
Уплотнительные кольца[1]	FPM / EPDM	FPM / EPDM

1. Материал уплотнительных колец подбирается в зависимости от перекачиваемой среды.

Габаритные размеры SVBG

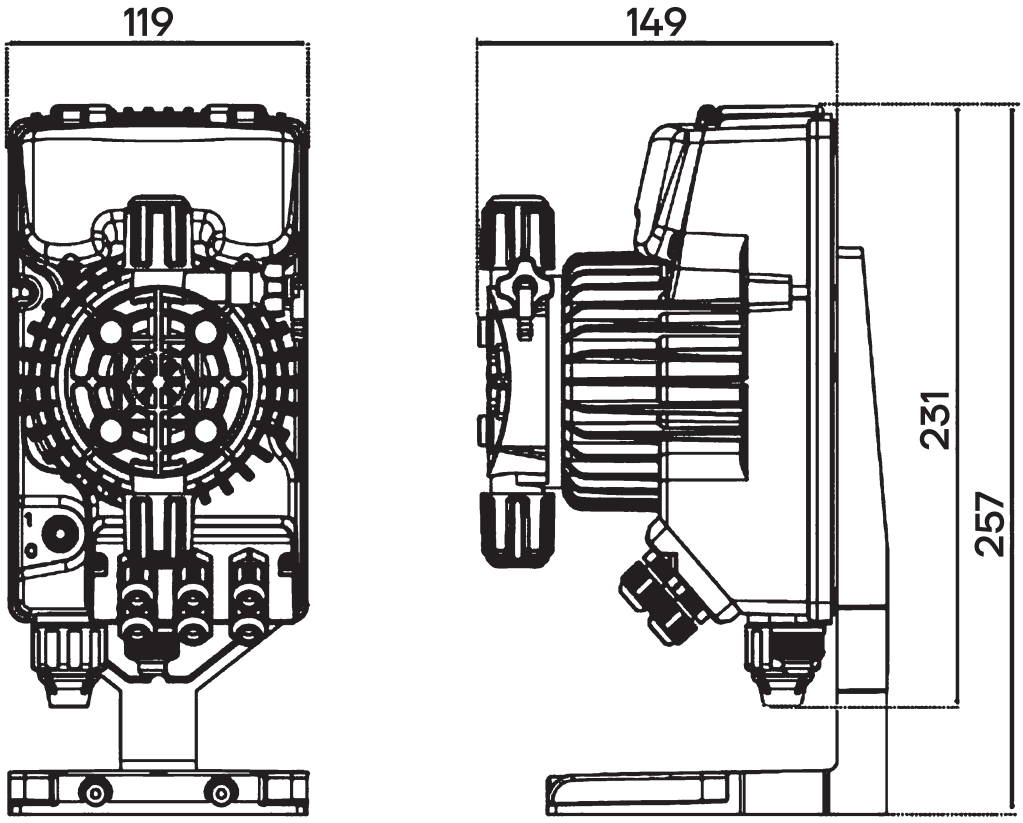

03 МЕМБРАННЫЕ НАСОСЫ С МЕХАНИЧЕСКИМ ПРИВОДОМ

Дозирующие мембранные насосы с механическим приводом — это компактные и надёжные насосы, которые используются для точной подачи жидкостей и химических реагентов. Они обеспечивают высокую точность дозировки и могут работать в широком диапазоне условий. Просты в эксплуатации и отличаются доступной стоимостью.



Применение

- Водоподготовка и водоочистка
- Нефтегазовый сектор
- Химическая промышленность
- Фармацевтическая промышленность
- Вода плавательных бассейнов
- Пищевая промышленность

Преимущества

100% ГЕРМЕТИЧНОСТЬ

PTFE-мембрана и отсутствие динамических уплотнений исключают утечки.

НАДЁЖНОСТЬ

Механический привод с минимумом электроники сохраняет стабильность подачи в тяжёлых условиях.

АДАПТИВНОСТЬ К СРЕДЕ

Широкий выбор материалов проточной части позволяет работать с широким спектром рабочих сред.

Принцип работы

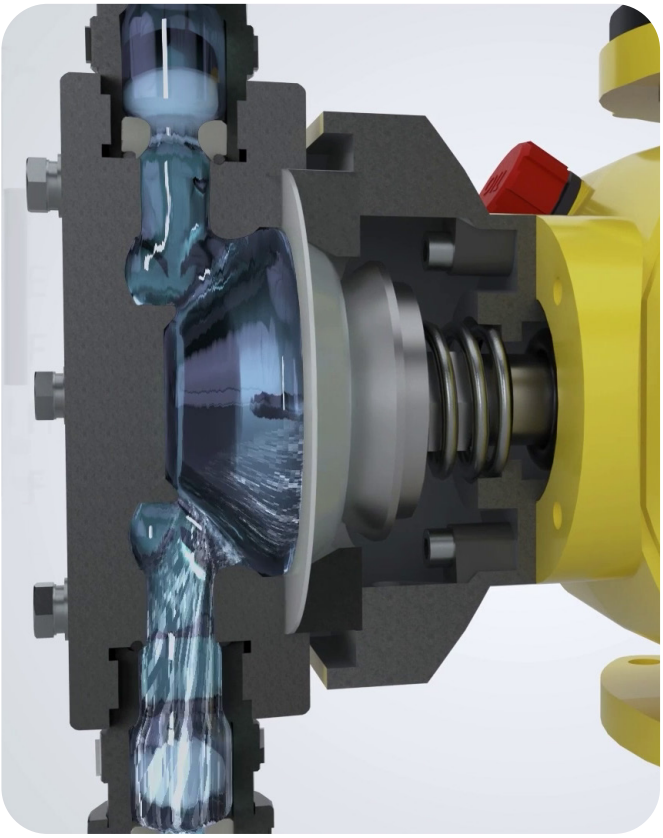

Вращение электродвигателя передаётся на кулачковый или эксцентриковый механизм, который преобразует его в возвратно-поступательное движение штока. Шток жёстко связан с мембраной. Мембрана выполнена из PTFE и обеспечивает герметичность и долговечность.

При движении штока в одну сторону мембрана отводится назад, создавая разрежение – открывается всасывающий клапан, и жидкость заполняет рабочую камеру. При обратном ходе мембрана выгибается вперёд, давление повышается, всасывающий клапан закрывается, а нагнетательный открывается и жидкость вытесняется в напорный трубопровод.

Регулировка производительности осуществляется либо вручную (изменением длины хода), либо частотным регулированием скорости вращения двигателя, либо электроприводом с приёмом аналогового сигнала 4–20 мА.

GS

Мембранные дозирующие насосы с механическим приводом

Регулировка

01 | ручная

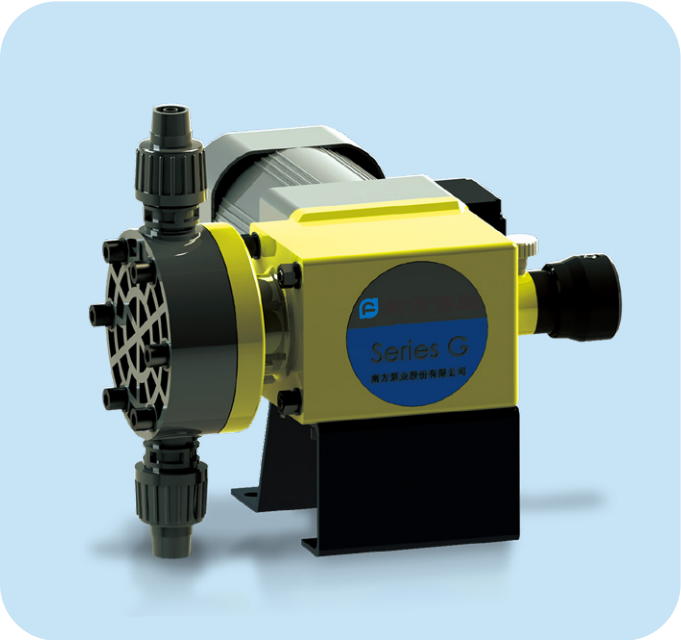

Технические характеристики

Максимальная подача	53 л/ч
Максимальное давление нагнетания	10 бар
Диапазон регулирования длины хода	30–100 %
Точность дозирования	±1 %
Максимальная вязкость	100 мПа·с (опционально до 1000 мПа·с)
Температура перекачиваемой среды	-10...+80 °C
Материалы дозирующей головки	PVC, PVDF, SS316
Максимальная высота всасывания	1,5 м вод. ст.
Максимальное давление на входе	1 бар
Напряжение питания	1 × 220 В, 3 × 380 В; 50 Гц
Класс защиты электродвигателя	IP54
Класс изоляции двигателя	F
Максимальная температура окружающей среды	+40 °C
Максимальная высота над уровнем моря	1000 м

Маркировка

GS	005	P	Q	1
1	2	3	4	5

1	**Серия** **GS** – механический мембранный дозирующий насос серии GS
2	**Подача** **003** – макс. подача: 4,5 л/ч **005** – макс. подача: 6 л/ч **010** – макс. подача: 13 л/ч **025** – макс. подача: 24 л/ч **030** – макс. подача: 30 л/ч **035** – макс. подача: 36 л/ч **045** – макс. подача: 46 л/ч **055** – макс. подача: 53 л/ч
3	**Проточная часть** **P** – PVC **T** – PVDF **S** – SS316 **V** – PVC (для высоковязких сред)
4	**Тип присоединения** **P** – резьба NPT **Q** – жёсткое трубное **R** – шланговое **X** – специальный (по запросу)
5	**Электродвигатель** **1** – 3 × 380 В, 50 Гц, 1440 об/мин, IP54/F/TEFC **2** – 1 × 220 В, 50 Гц, 1440 об/мин, IP54/F/TEFC **3** – специальный (по запросу)

Модельный ряд

Модель	Макс. подача, л/ч	Макс. давление, бар	Частота хода, ход/мин	Длина хода, мм	Диаметр мембраны, мм	Мощность двигателя, Вт
GS003	4,5	10	20	4	60	25
GS005	6	10	30			
GS010	13	10	50			
GS025	24	7	83			
GS030	30	7	100			
GS035	36	5	120			
GS045	46	4	150			
GS055	53	2	166			

1. При подключении через штуцер длина ПВХ-шланга составляет 3 м, а длина ПЭ-шланга — 5 м.
По умолчанию на всасывании и нагнетании устанавливается по 1 шлангу.

Исполнение проточной части

Проточная часть[1]	PVC	PVDF	SS316
Дозирующая головка	PVC	PVDF	SS316
Клапан	PVC	PVDF	SS316
Седло	PVDF	PVDF	SS316
Шарик	Керамика	Керамика	SS316
Мембрана[1]	PTFE (композитная)		
Уплотнительные кольца[2]	FPM	FPM	FPM
Присоединение	PVC	PVDF	SS316

1. Многослойная композитная мембрана с PTFE и эластомерным слоем обеспечивает абсолютную герметичность, стойкость к агрессивным средам и высокую усталостную прочность, что гарантирует стабильную дозировку и длительный ресурс без утечек.
2. Стандартное исполнение уплотнительных колец FPM. Возможна комплектация уплотнительными кольцами из EPDM и фторкаучука.

Тип присоединения

Код	Описание типа присоединения	PVC	PVDF	SS316
P	Резьба NPT	1/2” F	1/2” F*	1/2” F*
Q	Жёсткое трубное	DN15	—————	
R	Шланговое	PVC 6x12*	6.35x9.52	—————
X	Специальное, по запросу			

* является стандартной конфигурацией

Габаритные размеры GS

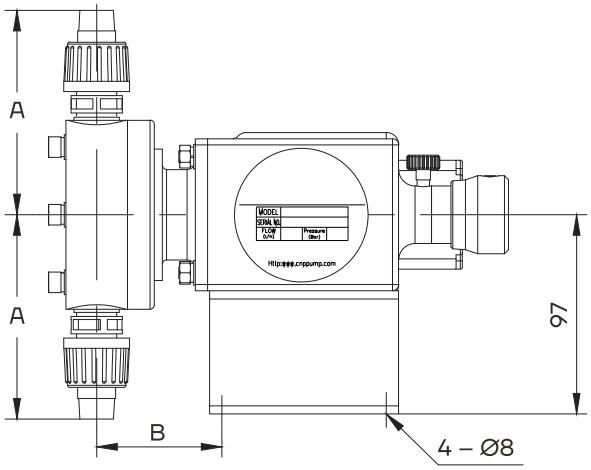

Вид сбоку

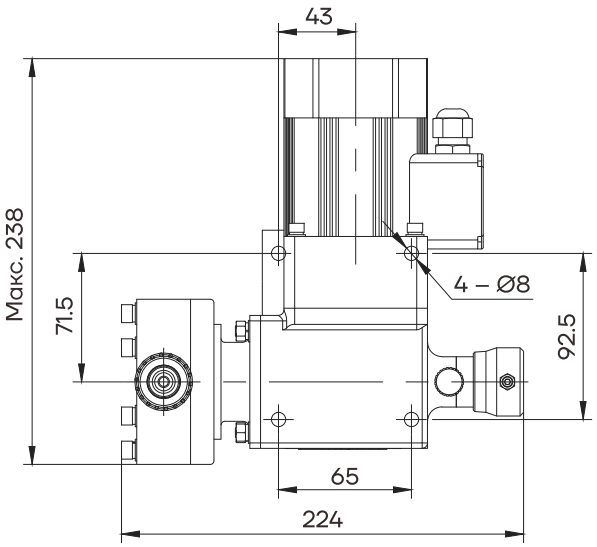

Вид снизу

Материал дозирующей головки	Подключение	A (мм)	B (мм)
PVC	Резьба NPT (P)	125	61
	Жёсткое трубное (Q)	125	
	Шланговое (R)	99	
PVDF	Резьба NPT (P)	94	61
	Шланговое (R)	99	
316	Резьба NPT (P)	99	62

GD

Мембранные дозирующие насосы с механическим приводом

Регулировка

01 | Ручная

02 | Частотный преобразователь
опционально



Технические характеристики

Максимальная подача	135 л/ч
Максимальное давление нагнетания	10 бар
Диапазон регулирования длины хода	30–100 %
Точность дозирования	±1 %
Максимальная вязкость	100 мПа·с (опционально до 1000 мПа·с)
Температура перекачиваемой среды	-10...+80 °C
Материалы дозирующей головки	PVC, PVDF, PTFE, SS316
Максимальная высота всасывания	2 м вод.ст. (1,5 м вод.ст. при расходе менее 50 л/ч)
Максимальное давление на входе	2 бар
Напряжение питания	1 × 220 В, 3 × 380 В; 50 Гц
Класс защиты электродвигателя	IP54
Класс изоляции двигателя	F
Максимальная температура окружающей среды	+40 °C
Максимальная высота над уровнем моря	1000 м

Маркировка

GD	030	P	Q	1	N
1	2	3	4	5	6

1	**Серия** GD – механический мембранный дозирующий насос серии GD
2	**Подача** 030 – макс. подача: 34 л/ч 050 – макс. подача: 44 л/ч 055 – макс. подача: 59 л/ч 070 – макс. подача: 71 л/ч 085 – макс. подача: 91 л/ч 100 – макс. подача: 101 л/ч 130 – макс. подача: 135 л/ч
3	**Проточная часть** P – PVC T – PVDF S – SS316 V – PVC (для высоковязких сред) Z – под заказ (материал указывается при заказе)
4	**Тип присоединения** P – резьба NPT Q – жёсткое трубное R – шланговое X – специальный (по запросу)
5	**Электродвигатель** 1 – 3 × 380 В, 50 Гц, 1440 об/мин, IP55/F 2 – 1 × 220 В, 50 Гц, 1440 об/мин, IP55/F 3 – специальный (по запросу) 4 – 3 × 380 В, 50 Гц, 1440 об/мин, IP55/F, IC416, частотно-регулируемый
6	**Основание** Y – с основанием N – без основания

Модельный ряд

Модель	Макс. подача, л/ч	Макс. давление, бар	Частота хода, ход/мин	Длина хода, мм	Мощность двигателя, Вт
GD030	34	10	96	4	200
GD050	44		116		
GD055	59		96		
GD070	71		116		
GD085	91		80	6	
GD100	101	8	96		
GD130	135		116		

1. В стандартную комплектацию под шланговое соединение входит 1 шланг 6 м.
Для насосов с проточной частью из PVC шланг 6 × 12 мм (GD030-GD050) и 20 × 28 мм (GD055-GD130). Для насосов с проточной частью из PVDF шланг 6,35 × 9,52 мм.

Исполнение проточной части

Проточная часть	PVC	PVDF	SS316	PTFE[2]
Дозирующая головка	PVC	PVDF	SS316	PTFE
Клапан	PVC	PVDF	SS316	PVDF
Седло	PVDF	PVDF	SS316	PVDF
Шарик	Керамика (ZrO_2)	Керамика (ZrO_2)	SS316	Керамика (ZrO_2)
Мембрана	PTFE (композитная)	PTFE (композитная)	PTFE (композитная)	PTFE (композитная)
Уплотнительные кольца[1]	FPM	FPM	FPM	FPM
Соединение	PVC	PVDF	SS316	PVDF

1. Стандартное исполнение уплотнительных колец FPM. Возможна комплектация уплотнительными кольцами из EPDM и Fluororubber.
2. Проточная часть из PTFE возможна только для моделей GD055-GD130.

Тип присоединения

Код	Описание типа присоединения	GD030-GD050[1]			GD055-GD130[2]		
		PVC	PVDF	SS316	PVC	PVDF	SS316
P	Резьба NPT	1/2” F	1/2” F*	1/2” F*	1/2” F	1/2” F*	1/2” F*
Q	Жёсткое трубное	DN15	––	––	DN15*	––	––
R	Шланговое	6x12*	6.35x9.52[3]	––	20x28	––	––
X	Специальное, по запросу						

* является стандартной конфигурацией

1. По умолчанию насосы GD030–GD050 комплектуются одним шлангом PVC 6×12 мм длиной 6 м.
2. Насосы GD055–GD130 не комплектуются шлангом 20×28 мм, его необходимо заказывать отдельно.
3. Инжекторный клапан, донный клапан, противовес и шланг для тетразота не входят в стандартную комплектацию.

Габаритные размеры GD

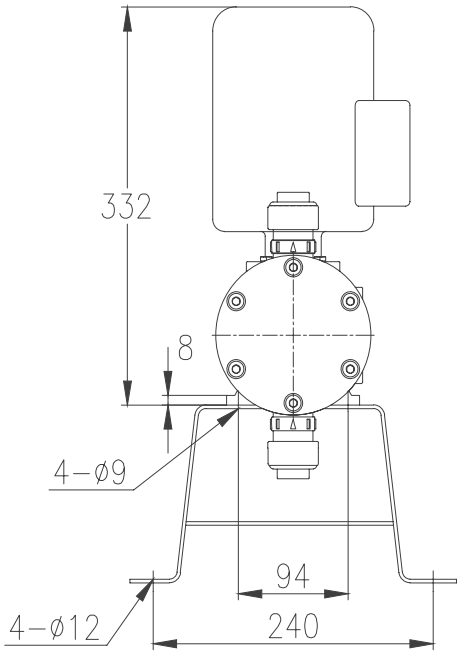

Вид спереди

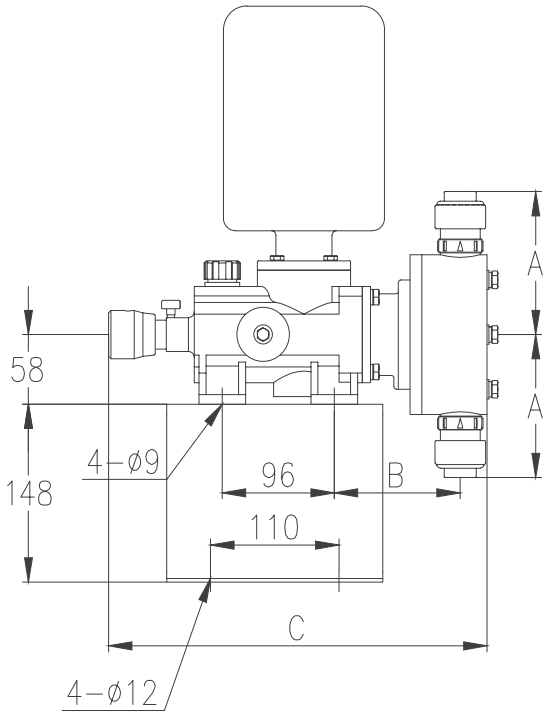

Вид сбоку

Модельный ряд	Материал дозирующей головки	Подключение	A (мм)	B (мм)	C (мм)
GD030-GD050	PVC	Резьба NPT (P)	101	94,5	301
GD030-GD050	PVC	Жёсткое трубное (Q)	101	94,5	301
GD030-GD050	PVC	Шланговое (R)	108	94,5	301
GD030-GD050	PVDF	Резьба NPT (P)	101	94,5	301
GD030-GD050	PVDF	Жёсткое трубное (Q)	101	94,5	301
GD030-GD050	PVDF	Шланговое (R)	108	94,5	301
GD030-GD050	SS316	Резьба NPT (P)	108	94,5	301
GD055-GD130	PVC	Резьба NPT (P)	119	111,5	327
GD055-GD130	PVC	Жёсткое трубное (Q)	119	111,5	327
GD055-GD130	PVDF	Резьба NPT (P)	119	111,5	327
GD055-GD130	PVDF	Жёсткое трубное (Q)	119	111,5	327
GD055-GD130	PVDF	Шланговое (R)	123,5	111,5	327
GD055-GD130	SS316	Резьба NPT (P)	123,5	111,5	327

GM

Мембранные дозирующие насосы с механическим приводом

Регулировка

01 | Ручная

02 | Контроллер хода DK
опционально

03 | Частотный преобразователь
опционально



Технические характеристики

Максимальная подача	**500 л/ч**
Максимальное давление нагнетания	**12 бар**
Диапазон регулирования длины хода	**30–100 %**
Точность дозирования	**±1 %**
Максимальная вязкость	**100 мПа·с (опционально до 1000 мПа·с)**
Температура перекачиваемой среды	**PVC:** от –10 °C до +50 °C **PVDF, SS316:** от –10 °C до +80 °C[1]
Материалы дозирующей головки	**PVC, PVDF, SS316**
Максимальная высота всасывания	**2 м вод.ст. (1,5 м вод. ст. при расходе менее 50 л/ч)**
Максимальное давление на входе	**2 бар**
Напряжение питания	**3 × 380 В; 50 Гц**
Класс защиты электродвигателя	**IP55**
Класс изоляции двигателя	**F**
Максимальная температура окружающей среды	**+40 °C**
Максимальная высота над уровнем моря	**1000 м**

1. При температуре выше +50 °C требуется использование соединительных элементов и уплотнительных колец из металла, изготавливаемых по специальному заказу.

Маркировка

GM	0002	P	R	1	M	N	N
1	2	3	4	5	6	7	8

1	**Серия** GM – механический мембранный дозирующий насос серии GM
2	**Подача** 0002 – макс. подача: 2,25 л/ч 0005 – макс. подача: 4,5 л/ч 0010 – макс. подача: 9 л/ч 0025 – макс. подача: 25 л/ч 0050 – макс. подача: 50 л/ч 0090 – макс. подача: 85 л/ч 0120 – макс. подача: 115 л/ч 0170 – макс. подача: 170 л/ч 0240 – макс. подача: 235 л/ч 0330 – макс. подача: 315 л/ч 0400 – макс. подача: 400 л/ч 0500 – макс. подача: 500 л/ч
3	**Проточная часть** P – PVC T – PVDF S – SS316 V – PVC (для высоковязких сред) F – PVC (для гипохлорита натрия) Z – под заказ (материал указывается при заказе)
4	**Тип присоединения** P – резьба NPT Q – жёсткое трубное R – шланговое X – специальный (по запросу)
5	**Электродвигатель**[1] 1 – 250 Вт, 3 × 380 В, 50 Гц, 1440 об/мин, IP55/F, IEC71 3 – 370 Вт, 3 × 380 В, 50 Гц, 1440 об/мин, IP55/F, IEC71, взрывозащищённый (Ex d IIB T4) 4 – 370 Вт, 3 × 380 В, 50 Гц, 1440 об/мин, IP55/F, IEC71 7 – 370 Вт, 3 × 380 В, 50 Гц, 1440 об/мин, IP55/F, IEC71, IC416, частотно-регулируемый 9(5) – насос без двигателя, IEC71 9(6) – 370 Вт, 1 × 220 В, 50 Гц, 1440 об/мин, IP55/F, IEC71, TEFC, с конденсаторным пуском 9(8) – насос без двигателя, IEC80 9 – специальный (по запросу)
6	**Регулировка хода** M – ручная N – автоматическая (по запросу)
7	**Основание** Y – с основанием N – без основания
8	**Опции**[3] N – без опций B – двойная мембрана и манометр C – двойная мембрана, манометр и реле давления (с плитой-основанием) D – двойная мембрана, манометр, взрывозащищённое реле давления (с плитой-основанием)

1. Однофазный двигатель не может работать одновременно с контроллером управления ходом.
2. По желанию заказчика насос может быть оснащён контроллером хода DK, принимающим сигналы 4–20 мА или RS485.
3. При выборе исполнения с двойной мембраной подача насоса снижается на 5%.

Модельный ряд

Модель	Макс. подача, л/ч	Макс. давление, бар	Частота хода, ход/мин	Мощность двигателя, Вт
GM0002	2,25	12	36	250 / 370[1]
GM0005	4,5		36	
GM0010	9		36	
GM0025	25		72	
GM0050	50	10	144	
GM0090	85	7	72	
GM0120	115		72	
GM0170	170		144	
GM0240	235		144	
GM0330	315	5	144	
GM0400	400		144	370
GM0500	500		180	

1. 250 Вт для трёхфазного двигателя с постоянной скоростью, 370 Вт для однофазного взрывозащищённого двигателя с переменной частотой.
2. Насосы GM0002–GM0050 с дозирующей головкой из PVC и шланговым присоединением (R) поставляются с инжекционным клапаном, всасывающим клапаном (фильтром-сеткой), противовесом (керамическая втулка) и 6-метровым шлангом.
3. Опциональные принадлежности включают: фильтр, калибровочное устройство, предохранительный клапан, клапан противодавления и демпфер пульсаций.

Исполнение проточной части

Проточная часть	PVC	PVDF	SS316
Дозирующая головка	PVC	PVDF	SS316
Клапан	PVC	PVDF	SS316
Седло	PVDF	PVDF	SS316
Шарик	Керамика	Керамика	SS316
Мембрана	PTFE	PTFE	PTFE
Уплотнительное кольцо[1]	FPM	FPM	FPM
Соединение	PVC	PVDF	SS316

1. Возможна комплектация уплотнительными кольцами из EPDM и Fluororubber.

Тип присоединения

Код	Описание типа присоединения	GM0002-GM0050			GM0090-GM0500		
		PVC	PVDF	SS316	PVC	PVDF	SS316
P	Резьба NPT	1/2” F	1/2” F*	1/2” F*	1/2” F*	1/2” F*	1/2” F*
Q	Жёсткое трубное	DN15	––	––	DN15	––	––
R	Шланговое	6x12*	6.35x9.52	––	––	––	––
X	Специальное, по запросу						

* является стандартной конфигурацией

Для GM0002-GM0050 с PVC под шланговое соединение применяется шланг 6 × 12 мм.

Габаритные размеры GM

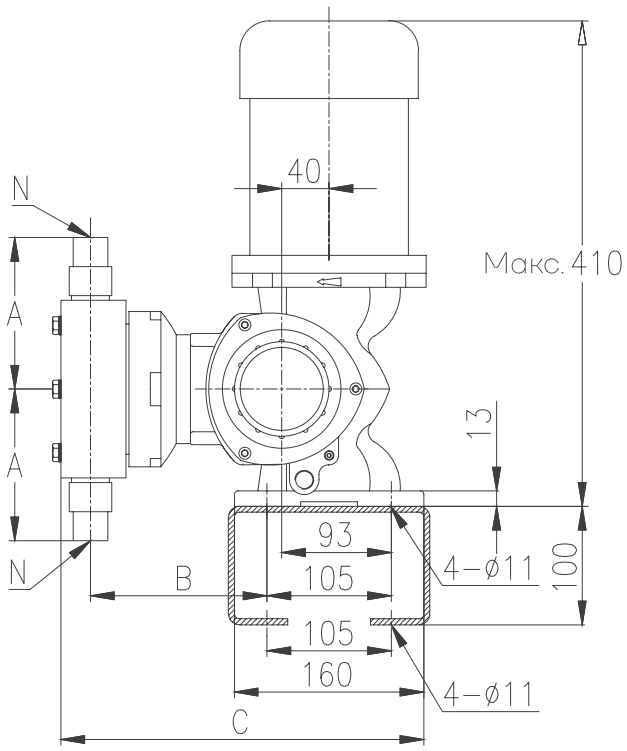

Вид сбоку с основанием

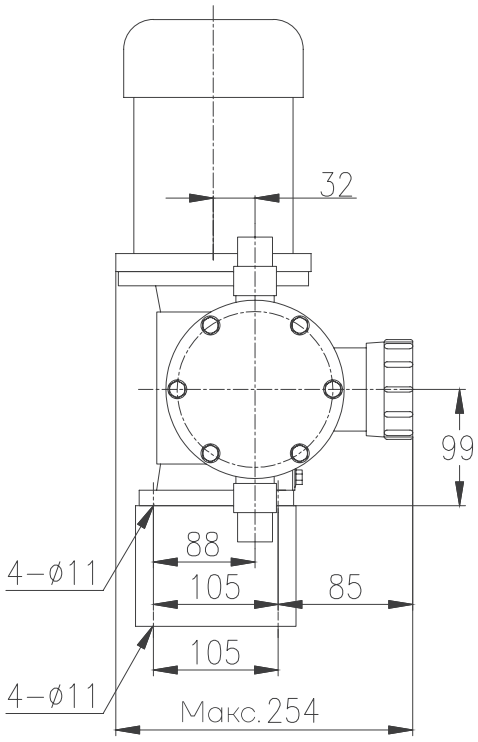

Вид спереди с основанием

Модельный ряд	Материал дозирующей головки	Подключение	A (мм)	B (мм)	C (мм)
GM0002-GM0050	PVC	Шланговое (R)	100	102	250
GM0002-GM0050	PVDF	Резьба NPT (P)	100	102	250
GM0002-GM0050	SS316	Резьба NPT (P)	101	102	250
GM0090-GM0500	PVC	Резьба NPT (P)	127	150	307
GM0090-GM0500	PVDF	Резьба NPT (P)	131	150	307
GM0090-GM0500	SS316	Резьба NPT (P)	131	150	307

GB

Мембранные дозирующие насосы с механическим приводом

Регулировка

01 | Ручная

02 | Контроллер хода DK
опционально

03 | Частотный преобразователь
опционально



Технические характеристики

Максимальная подача	**1800 л/ч**
Максимальное давление нагнетания	**10 бар**
Диапазон регулирования длины хода	**30–100 %**
Точность дозирования	**±1 %**
Максимальная вязкость	**100 мПа·с (опционально до 1000 мПа·с)**
Температура перекачиваемой среды	**PVC:** от –10 °C до +50 °C **PVDF, SS316:** от –10 °C до +80 °C[1]
Материалы дозирующей головки	**PVC, PVDF, SS316**
Максимальная высота всасывания	**3 м вод. ст.**
Максимальное давление на входе	**2 бар**
Напряжение питания	**3 × 380 В, 1 × 220 В; 50 Гц**
Класс защиты электродвигателя	**IP55**
Класс изоляции двигателя	**F**
Максимальная температура окружающей среды	**+40 °C**
Максимальная высота над уровнем моря	**1000 м**

1. При температуре выше +50 °C требуется использование соединительных элементов и уплотнительных колец из металла, изготавливаемых по специальному заказу.

Маркировка

GB	0080	P	P	1	M	N	N
1	2	3	4	5	6	7	8

1	**Серия** GB – механический мембранный дозирующий насос серии GB
2	**Подача** 0080 – макс. подача: 82 л/ч 0180 – макс. подача: 167 л/ч 0250 – макс. подача: 237 л/ч 0350 – макс. подача: 334 л/ч 0450 – макс. подача: 416 л/ч 0500 – макс. подача: 464 л/ч 0600 – макс. подача: 583 л/ч 0700 – макс. подача: 656 л/ч 1000 – макс. подача: 946 л/ч 1200 – макс. подача: 1200 л/ч 1500 – макс. подача: 1500 л/ч 1800 – макс. подача: 1800 л/ч
3	**Проточная часть** P – PVC T – PVDF S – SS316 V – PVC (для высоковязких сред) F – PVC (для гипохлорита натрия) Z – под заказ (материал указывается при заказе)
4	**Тип присоединения** P – резьба NPT Q – жёсткое трубное R – шланговое X – специальный (по запросу)
5	**Электродвигатель**[1] 1 – 550 Вт, 3 × 380 В, 50 Гц, 1440 об/мин, IP55/F, IEC71, TEFC 3 – 550 Вт, 3 × 380 В, 50 Гц, 1440 об/мин, IP55/F, IEC80, TEFC, взрывозащищённый (Ex d IIB T4) 4 – 750 Вт, 3 × 380 В, 50 Гц, 1440 об/мин, IP55/F, IEC80, TEFC 5 – 750 Вт, 3 × 380 В, 50 Гц, 1440 об/мин, IP55/F, IEC80, TEFC, взрывозащищённый (Ex d IIB T4) 7 – 750 Вт, 1 × 220 В, 50 Гц, 1440 об/мин, IP55/F, IEC80, TEFC, с конденсаторным пуском 9(5) – насос без двигателя, IEC71 9(8) – насос без двигателя, IEC80 9 – специальный (по запросу)
6	**Регулировка хода** M – ручная N – автоматическая, с помощью контроллера (по запросу)[2]
7	**Основание** Y – с основанием N – без основания
8	**Опции**[3] N – без опций B – двойная мембрана и манометр C – двойная мембрана, манометр и реле давления (с плитой-основанием) D – двойная мембрана, манометр, взрывозащищённое реле давления (с плитой-основанием)

1. Однофазный двигатель не может работать одновременно с контроллером управления ходом.
2. По запросу насос GB может быть оснащён контроллером хода DK, принимающим сигналы 4–20 мА или RS485.
3. При выборе исполнения с двойной мембраной подача насоса снижается на 5%.

Модельный ряд

Модель	Макс. подача, л/ч	Макс. давление, бар	Частота хода, ход/мин	Мощность двигателя, Вт
GB0080	82	10	36	550 Вт[1]/750 Вт[2]
GB0180	167		72	
GB0250	237		102	
GB0350	334		144	
GB0450	416		180	
GB0500	464	7	144	
GB0600	583		180	
GB0700	656	3,5	102	
GB1000	946		144	
GB1200	1200		180	750 Вт
GB1500	1500	3	180	
GB1800	1800		206	

1. Для трёхфазного двигателя с постоянной частотой вращения во взрывозащищённом исполнении.
2. Для однофазного двигателя с переменной частотой вращения (частотно-регулируемого).

Исполнение проточной части

Проточная часть	PVC	PVDF	SS316
Дозирующая головка	PVC	PVDF	SS316
Клапан	PVC	PVDF	SS316
Седло	PVDF	PVDF	SS316
Шарик	Керамика	Керамика	SS316
Тарельчатый клапан[1]	PVC	PVDF	SS316
Пружина[1]	Hastelloy C-276	Hastelloy C-276	Hastelloy C-276
Мембрана	PTFE	PTFE	PTFE
Уплотнительное кольцо[2]	FPM	FPM	FPM/PTFE[3]
Соединение	PVC	PVDF	SS316

1. В моделях GB1500–GB1800 вместо шарика из керамики или SS316 используется тарельчатый клапан с пружиной, который меньше склонен к залипанию и лучше сохраняет дозировочную точность на больших расходах.
2. По запросу возможна комплектация уплотнительными кольцами из EPDM и Fluororubber.
3. В насосах с проточной частью из SS316 в стандартной комплектации используются уплотнительные кольца из FPM (GB0080-GB1200) и из PTFE (GB1500-GB1800).

Тип присоединения

Код	Описание типа присоединения	GB0080-GB0450			GB0500-GB1200			GB1500-GB1800		
		PVC	PVDF	SS316	PVC	PVDF	SS316	PVC	PVDF	SS316
P	Резьба NPT	1/2” F	1/2” F*	1/2” F*	1” F	1” F	1” M*	1-1/2” F	1-1/2” F	1-1/2” M*
Q	Жёсткое трубное	DN15	––	––	DN25	––	––	DN40	––	––
R	Шланговое	––	––	––	––	––	––	––	––	––
X	Специальное, по запросу									

* является стандартной конфигурацией

Габаритные размеры GB

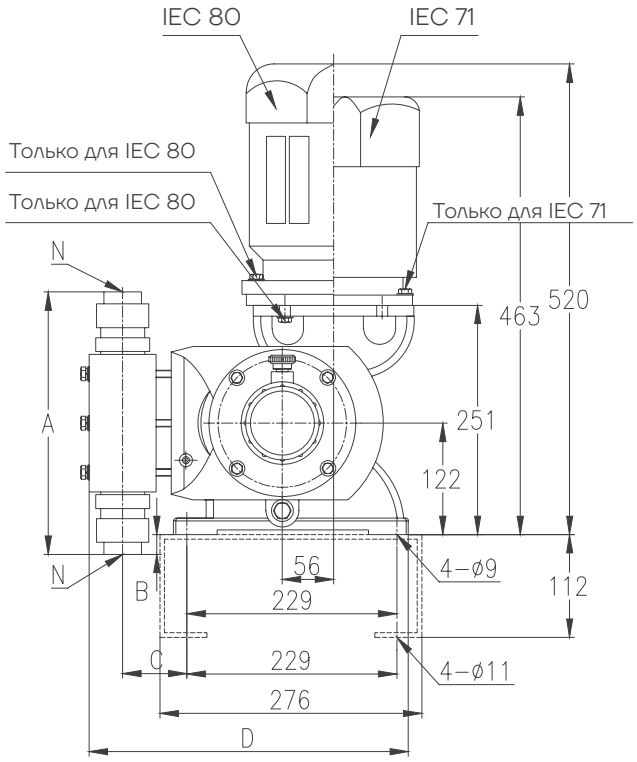

Вид сбоку с основанием

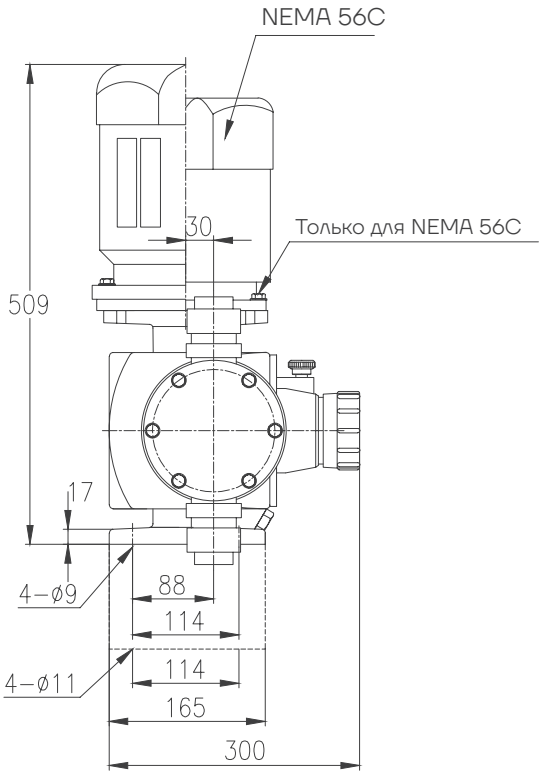

Вид спереди с основанием

Модельный ряд	Исполнение	A (мм)	B (мм)	C (мм)	D (мм)	N
GB0080-GB0450	Пластик	256	6	71	350	1/2” F NPT, DN15 (только PVC головка)
GB0080-GB0450	Металл	264	10	65	332	1/2” F NPT
GB0500-GB0600	Пластик	286	21	71	350	1” F NPT, DN25 (только PVC головка)
GB0500-GB0600	Металл	348	52	79	350	1” M NPT
GB0700-GB1200	Пластик	362	59	96	373	1” F NPT, DN25 (только PVC головка)
GB0700-GB1200	Металл	423	89,5	100	370	1” M NPT
GB1500-GB1800	Пластик	419	87,5	96	373	1-1/2” F NPT, DN40 (только PVC головка)
GB1500-GB1800	Металл	458	107	100	370	––

GX

Мембранные дозирующие насосы с механическим приводом

Регулировка

01 | Ручная

02 | Частотный преобразователь
опционально



Технические характеристики

Максимальная подача	**2400 л/ч**
Максимальное давление нагнетания	**8 бар**
Диапазон регулирования длины хода	**30–100 %**
Точность дозирования	**±1 %**
Максимальная вязкость	**100 мПа·с (опционально до 1000 мПа·с)**
Температура перекачиваемой среды	**PVC:** от –10 °C до +50 °C **PVDF, SS316:** от –10 °C до +80 °C[1]
Материалы дозирующей головки	**PVC, PP, PVDF, SS316**
Максимальная высота всасывания	**3 м вод. ст.**
Максимальное давление на входе	**2 бар**
Напряжение питания	**1 × 220 В, 3 × 220 В, 3 × 380 В; 50 Гц/60 Гц**
Класс защиты электродвигателя	**IP55**
Класс изоляции двигателя	**F**
Максимальная температура окружающей среды	**+40 °C**
Максимальная высота над уровнем моря	**1000 м**

1. При температуре выше +50 °C требуется использование соединительных элементов и уплотнительных колец из металла, изготавливаемых по специальному заказу.

Маркировка

GX	900	P	P	1	B
1	2	3	4	5	6

1	**Серия** **GX** – механический мембранный дозирующий насос серии GX
2	**Подача и давление** **900** – макс. подача: 910 л/ч, макс. давление: 8 бар **1350** – макс. подача: 1350 л/ч, макс. давление: 8 бар **1800** – макс. подача: 1820 л/ч, макс. давление: 6 бар **2100** – макс. подача: 2100 л/ч, макс. давление: 6 бар **2400** – макс. подача: 2400 л/ч, макс. давление: 5 бар
3	**Проточная часть** **P** – PVC **T** – PVDF **S** – SS316 **Z** – под заказ (материал указывается при заказе)
4	**Тип присоединения** **P** – резьба NPT **Q** – жёсткое трубное **X** – специальный (по запросу)
5	**Электродвигатель** **1** – 3 × 380 В, 50 Гц, 1440 об/мин, IP55/F **2** – 1 × 220 В, 50 Гц, 1440 об/мин, IP55/F **3** – 3 × 380 В, 50 Гц, 1440 об/мин, IP55/F, взрывозащищённый (Ex d IIB T4) **4** – 3 × 220/380 В, 50 Гц, 1440 об/мин, IP55/F, IC416, частотно-регулируемый **5** – насос без двигателя, IEC90 **6** – специальный (по запросу)
6	**Опции**[1] **(нет)** – без датчиков **B** – двойная мембрана и манометр **C** – двойная мембрана, манометр, датчик утечки и реле давления **D** – двойная мембрана и взрывозащищенные манометр, датчик утечки и реле давления

1. Датчики не могут быть установлены на насосы с дозирующими головками из пластика. Установка датчиков уменьшает расход насоса на 5%.

Модельный ряд

Модель	Материал проточной части	Макс. подача, л/ч	Макс. давление, бар	Частота хода, ход/мин	Мощность двигателя, Вт	Вес, кг
GX900	PVC/PVDF	910	6	89	1,5 кВт	75±20
GX1350		1 350	6	130		
GX900	SS316	910	8	89		
GX1350		1 350	8	130		
GX1800		1 820	6	178		
GX2100		2 100	6	203		
GX2400		2 400	5	203		

Исполнение проточной части

Проточная часть	PVC	PP	PVDF	SS316
Дозирующая головка	PVC	PP	PVDF	SS316
Клапан	PVC	PP	PVDF	SS316
Седло	PVDF	PVDF	PVDF	SS316
Шарик/тарельчатый клапан	Керамический/PVC	Керамический/PVC	Керамический/PVDF	SS316
Пружина	Hastelloy C-276	Hastelloy C-276	Hastelloy C-276	Hastelloy C-276
Мембрана	PTFE	PTFE	PTFE	PTFE
Уплотнительные кольца	FPM[1]	FPM[1]	FPM[1]	PTFE
Соединение	PVC	PVC	PVDF	SS316

1. Возможна комплектация уплотнительными кольцами из EPDM.

Тип присоединения

Код	Описание типа присоединения	GX900			GX1350/1800/2100/2400		
		PVC	PVDF	SS316	PVC	PVDF	SS316
P	Резьба NPT	1" F	1" F*	1" M*	1-1/2" F	1-1/2" F	1-1/2" M*
Q	Жёсткое трубное	DN25*	––	––	DN40	––	––
X	Специальное, по запросу						

* является стандартной конфигурацией

Габаритные размеры GX

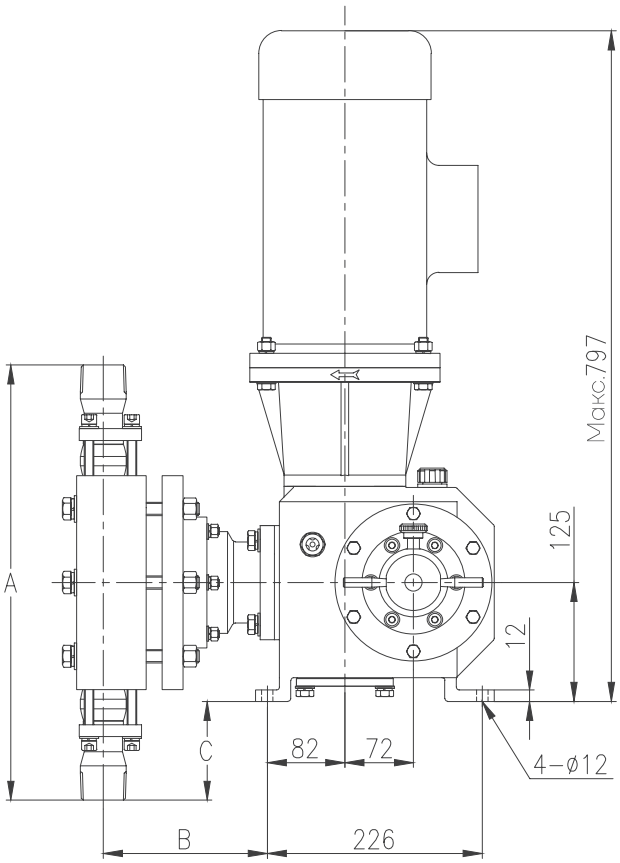

Вид сбоку

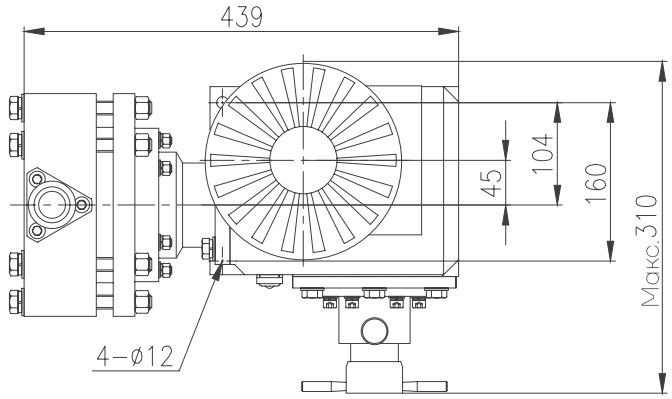

Вид сверху

Модельный ряд	Материал головки	Код подключения	A (мм)	B (мм)	C (мм)
GX900	PVC	P	362	165,5	56
GX900	PVC	Q	362	165,5	56
GX900	PVDF	P	362	165,5	56
GX900	PVDF	Q	362	165,5	56
GX900	SS316	P	433	172,5	91,5
GX1350/1800/2100/2400	PVC	P	420	165,5	85
GX1350/1800/2100/2400	PVC	Q	420	165,5	85
GX1350/1800/2100/2400	PVDF	P	420	165,5	85
GX1350/1800/2100/2400	PVDF	Q	420	165,5	85
GX1350/1800/2100/2400	SS316	P	462	172,5	106

2GX

Мембранные дозирующие насосы с механическим приводом, двумя дозирующими головками

Регулировка

01 | Ручная

02 | Частотный преобразователь
опционально



Технические характеристики

Максимальная подача	**4800 л/ч**
Максимальное давление нагнетания	**8 бар**
Диапазон регулирования длины хода	**30–100 %**
Точность дозирования	**±1 %**
Максимальная вязкость	**100 мПа·с (опционально до 1000 мПа·с)**
Температура перекачиваемой среды	**PVC:** от –10 °C до +50 °C **PVDF, SS316:** от –10 °C до +80 °C[1]
Материалы дозирующей головки	**PP, PVDF, SS316**
Максимальная высота всасывания	**3 м вод. ст.**
Максимальное давление на входе	**2 бар**
Напряжение питания	**1 × 220 В, 3 × 220 В, 3 × 380 В; 50 Гц/60 Гц**
Класс защиты электродвигателя	**IP55**
Класс изоляции двигателя	**F**
Максимальная температура окружающей среды	**+40 °C**
Максимальная высота над уровнем моря	**1000 м**

1. При температуре выше +50 °C требуется использование соединительных элементов и уплотнительных колец из металла, изготавливаемых по специальному заказу.

Маркировка

2GX	1800	T	P	1	B
1	2	3	4	5	6

1	**Серия** **2GX** – механический мембранный дозирующий насос серии 2GX с двумя головками дозирования
2	**Подача и давление** **1800** – макс. подача: 1820 л/ч, макс. давление: 8 бар **2700** – макс. подача: 2700 л/ч, макс. давление: 8 бар **3600** – макс. подача: 3640 л/ч, макс. давление: 6 бар **4200** – макс. подача: 4200 л/ч, макс. давление: 6 бар **4800** – макс. подача: 4800 л/ч, макс. давление: 5 бар
3	**Проточная часть** **T** – PVDF **S** – SS316 **Z** – под заказ (материал указывается при заказе)
4	**Тип присоединения** **P** – резьба NPT **Q** – жёсткое трубное **X** – специальный (по запросу)
5	**Электродвигатель** **1** – 3 × 380 В, 50 Гц, 1440 об/мин, IP55/F **2** – 1 × 220 В, 50 Гц, 1440 об/мин, IP55/F **3** – 3 × 380 В, 50 Гц, 1440 об/мин, IP55/F, взрывозащищённый (Ex d IIB T4) **4** – 3 × 220/380 В, 50 Гц, 1440 об/мин, IP55/F, IC416, частотно-регулируемый **5** – насос без двигателя, IEC90 **6** – специальный (по запросу)
6	**Опции**[1] **(нет)** – без датчиков **B** – двойная мембрана и манометр **C** – двойная мембрана, манометр, датчик утечки и реле давления **D** – двойная мембрана и взрывозащищенные манометр, датчик утечки и реле давления

1. Датчики не могут быть установлены на насосы с дозирующими головками из пластика. Установка датчиков уменьшает расход насоса на 5%.

Модельный ряд

Модель	Материал проточной части	Подача макс., л/ч	Давление макс., бар	Частота хода, ход/мин	Мощность двигателя, кВт	Вес, кг
2GX1800	PP/PVDF	1 820	6	89	1,5 кВт	130±20
2GX2700		2 700	6	130		
2GX1800	SS316	1 820	8	89		
2GX2700		2 700	8	130		
2GX3600		3 640	6	178		
2GX4200		4 200	6	203		
2GX4800		4 800	5	203		

Исполнение проточной части

Проточная часть	PP	PVDF	SS316
Дозирующая головка	PP	PVDF	SS316
Клапан	PP	PVDF	SS316
Седло	PVDF	PVDF	SS316
Шарик/тарельчатый клапан	Керамический/PVC	Керамический/PVDF	SS316
Пружина	Hastelloy C-276	Hastelloy C-276	Hastelloy C-276
Мембрана	PTFE	PTFE	PTFE
Уплотнительные кольца	FPM[1]	FPM[1]	PTFE
Соединение	PVC	PVDF	SS316

1. Возможна комплектация уплотнительными кольцами из EPDM.

Тип присоединения

Код	Описание типа присоединения	2GX1800			2GX2700/3600/4200/4800		
		PP	PVDF	SS316	PP	PVDF	SS316
P	Резьба NPT	1" F	1" F*	1" M*	1-1/2" F*	1-1/2" F*	1-1/2" M*
Q	Жёсткое трубное	DN25*	––	––	DN40	––	––
X	Специальное, по запросу						

* является стандартной конфигурацией

Габаритные размеры 2GX

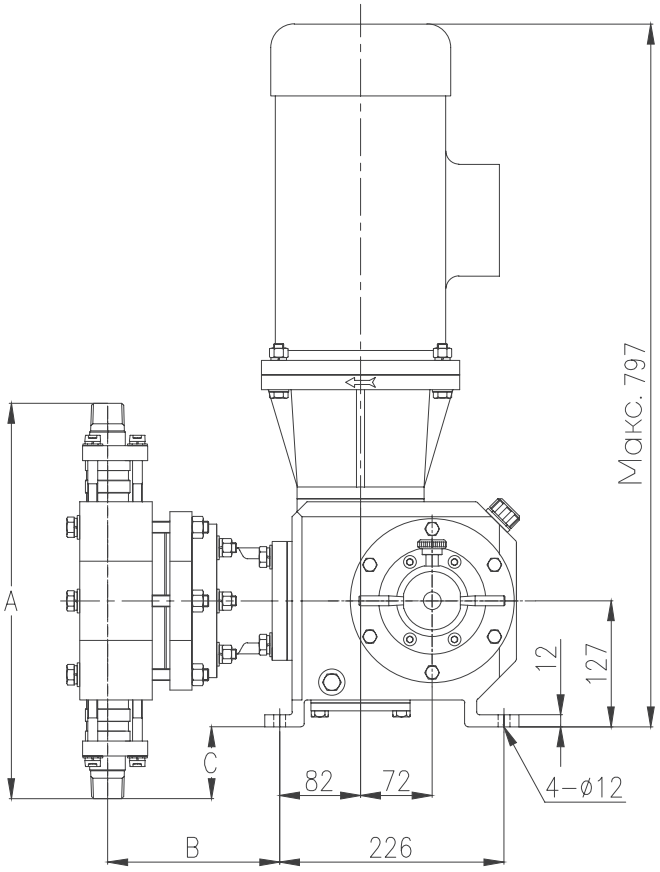

Вид сбоку

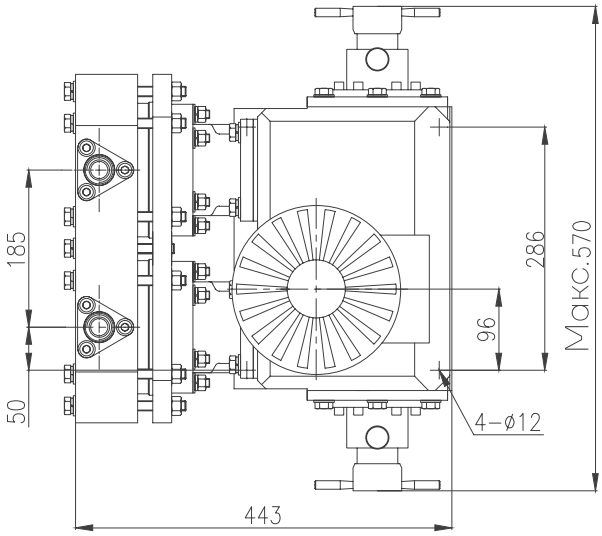

Вид сверху

Модельный ряд	Материал головки	Код подключения	A (мм)	B (мм)	C (мм)
2GX1800	PP	P	336	166,5	41
2GX1800	PP	Q	336	166,5	41
2GX1800	PVDF	P	336	166,5	41
2GX1800	PVDF	Q	336	166,5	41
2GX1800	SS316	P	399	173,5	72,5
2GX2700/3600/4200/4800	PP	P	394	166,5	70
2GX2700/3600/4200/4800	PP	Q	394	166,5	70
2GX2700/3600/4200/4800	PVDF	P	394	166,5	70
2GX2700/3600/4200/4800	PVDF	Q	394	166,5	70
2GX2700/3600/4200/4800	SS316	P	437	173,5	91,5

04 МЕМБРАННЫЕ НАСОСЫ С ГИДРАВЛИЧЕСКИМ ПРИВОДОМ

Мембранные дозирующие насосы с гидравлическим приводом CNP обеспечивают точное дозирование реагентов в водоподготовке, очистке сточных вод, химической, нефтегазовой и пищевой промышленности.
Гидравлический привод снижает износ PTFE-мембраны, а встроенный предохранительный клапан защищает насос от избыточного давления.



Применение

- Водоподготовка и водоочистка
- Нефтегазовый сектор
- Химическая промышленность
- Энергетика
- Металлургия и горнорудная пром.
- Пищевая промышленность
- Фармацевтическая промышленность
- Другие отрасли, требующие высокой точности, высоких давлений и высоких температур

Преимущества

ДОЛГОВЕЧНОСТЬ МЕМБРАНЫ

Гидравлический привод снижает механический износ PTFE-мембраны, увеличивая её ресурс.

НАДЁЖНОСТЬ

Масляная ванна обеспечивает непрерывную смазку узлов привода, продлевая срок службы.

ЗАЩИТА ОТ ДАВЛЕНИЯ

Предохранительный клапан предотвращает разрушение мембраны и головки при превышении давления.

Принцип работы

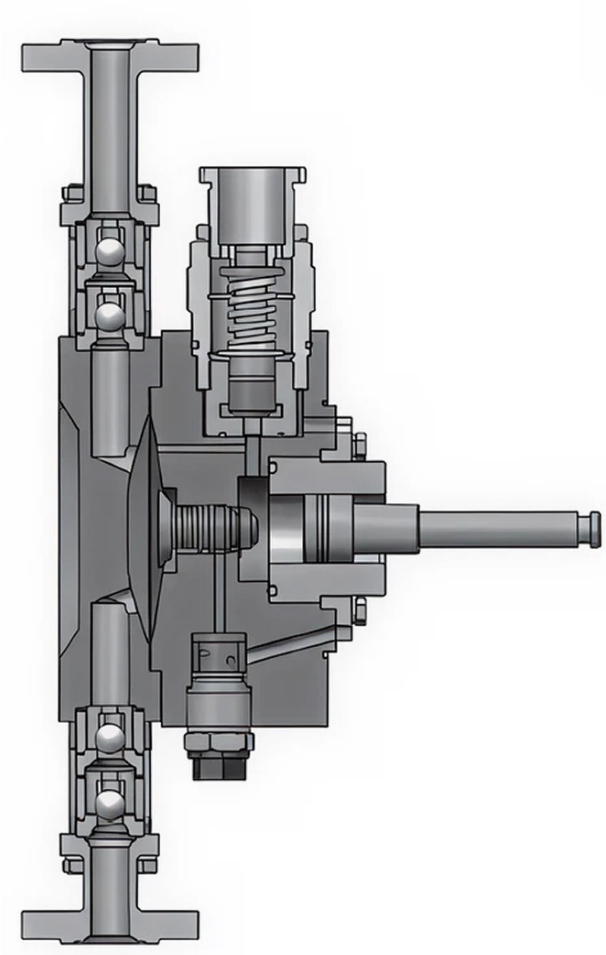

Рабочий процесс основан на возвратно-поступательном движении плунжера, которое через гидравлическое масло передаётся на мембрану.

1. Прямой ход (нагнетание): плунжер движется вперёд, создавая давление в масляной полости. Масло воздействует на мембрану, та прогибается и вытесняет жидкость из рабочей камеры в нагнетательный трубопровод.
2. Обратный ход (всасывание): плунжер отходит назад, давление в масляной полости падает. Мембрана возвращается в исходное положение, создавая разрежение в рабочей камере. Благодаря этому открывается всасывающий клапан, и камера заполняется новой порцией перекачиваемой среды.

FROY

Мембранные дозирующие насосы с гидравлическим приводом

Регулировка

01 | Ручная

02 | Частотный преобразователь
опционально



Технические характеристики

Максимальная подача	329 л/ч
Максимальное давление нагнетания	211 бар
Диапазон регулирования длины хода	30–100 %
Точность дозирования	±1 %
Максимальная вязкость	12 200 мПа·с (с подпружиненными клапанами)
Температура перекачиваемой среды	-10...+88 °C
Материалы дозирующей головки	SS316, PVC, PVDF, Alloy 20, Alloy C-22
Максимальная высота всасывания	1,5 м вод.ст.
Максимальное давление на входе	0,5 бар
Напряжение питания	380 В, 3 фазы / 220 В, 1 фаза, 50/60 Гц
Класс защиты электродвигателя	IP55
Класс изоляции двигателя	F
Взрывозащита двигателя (опция)	Ex d IIB T4
Максимальная температура окружающей среды	+40 °C
Максимальная высота над уровнем моря	1000 м

Маркировка

RB	020	S	103	E	1	M	N	N
1	2	3	4	5	6	7	8	9

1	**Серия FROY – гидравлические мембранные дозирующие насосы** **RB** — до 329 л/ч, до 103 бар **RA** — до 116 л/ч, до 24 бар **RP** — до 68 л/ч, до 24 бар, для вязких сред до 12 200 мПа·с **RW** — до 30 л/ч, до 211 бар **RH** — до 17 л/ч, до 124 бар **RT** — до 7,1 л/ч, до 211 бар
2	**Подача** **020** – среднее значение подачи 20 л/ч. Фактическая подача зависит от давления и материала проточной части. См. таблицу технических характеристик.
3	**Проточная часть** **P** – PVC **T** – PVDF **S** – SS316 **A** – сплав Alloy 20 **B** – сплав Alloy C-22
4	**Давление** **103** – давление, бар
5	**Электродвигатель** **A** - 0,25 кВт, прямой привод, IEC71 **P** - 0,37 кВт, прямой привод, IEC71 **B** - 0,25 кВт, на кронштейне, IEC71 **Q** - 0,37 кВт, на кронштейне, IEC71 **C** - 0,55 кВт, на кронштейне, IEC80 **D** - 0,75 кВт, на кронштейне, IEC80 **E** - 1,1 кВт, на кронштейне, IEC90 **F** - 1,5 кВт, на кронштейне, IEC90 **S** - 0,25 кВт, прямой привод, IEC71, взрывозащищенный Ex d IIB T4 **G** - 0,37 кВт, прямой привод, IEC71, взрывозащищенный Ex d IIB T4 **H** - 0,25 кВт, на кронштейне, IEC71, взрывозащищенный Ex d IIB T4 **T** - 0,37 кВт, на кронштейне, IEC71, взрывозащищенный Ex d IIB T4 **J** - 0,55 кВт, на кронштейне, IEC80, взрывозащищенный Ex d IIB T4 **K** - 0,75 кВт, на кронштейне, IEC80, взрывозащищенный Ex d IIB T4 **L** - 1,1 кВт, на кронштейне, IEC90, взрывозащищенный Ex d IIB T4 **M** - 1,5 кВт, на кронштейне, IEC90, взрывозащищенный Ex d IIB T4 **X** - специальный, по запросу Стандартная конфигурация двигателей для разных серий FROY: RA (A, P, S, G, C, D, J, K); RB (D, E, K, L); RH (A, P, S, G, C, D, J, K); RP (A, P, S, G, C, D, J, K); RT (C, D, J, K); RW (E, F, L, M). Общее для всех стандартных двигателей: **3 × 380 В, 50 Гц, 1425 об/мин, IP55/F, TEFC, B5.**
6	**Тип присоединения** **1, 7, 8** – резьба NPT **2, 3, 4, 5, 6** – фланец **9** – специальный (по запросу)
7	**Регулировка хода** **M** – ручная (микрометр из алюминиевого сплава 2A12) **S** – ручная (микрометр из SS316)
8	**Опции** (При выборе исполнения с двойной мембраной подача насоса снижается на 5%.) **N** – без детектора **B** – двойная мембрана и манометр **C** – двойная мембрана, манометр и реле давления (с плитой-основанием) **D** – двойная мембрана, манометр, взрывозащищённое реле давления (с плитой-основанием)
9	**Основание** **N** – без основания **B** – с основанием

Модельный ряд FROY

Модель[1]	Макс. вязкость, мПа·с	Подача, л/ч Проточная часть из пластика		Подача, л/ч Проточная часть из металла				Передат. отношение	Частота хода, ход/мин	Диаметр плунжера, мм
		7 бар	10 бар	7 бар	14 бар	20 бар	24 бар			
RA120	30	114	112	116	112	-	-	4:32	178	27
RA090	35	92	91	94	91	-	-	4:38	152	
RA060	40	57	57	61	60	58	57	2:30	96	
RA040	75	36	35	39	38	36	36	2:48	60	
RA020	150	18	18	19	19	18	17	1:48	30	
RA008	310	7,7	7,5	7,9	7,7	7,3	7,2	2:30	96	11,1
RA005	1760	4,7	4,5	5	4,7	4,5	4,4	1:48	30	15,9
RA002	1760	2,2	2	2,3	2,2	2,1	2	1:48	30	11,1

1. Стандартная мощность двигателя для насосов серии RA 0,25 кВт. По запросу может комплектоваться двигателем мощностью 0,37 кВт (для однофазного взрывозащищённого исполнения с регулировкой частоты вращения).
2. Длина хода плунжера у насосов серии RA составляет 20,8 мм.

Модель	Макс. вязкость, мПа·с	Подача, л/ч Проточная часть из металла				Передаточное отношение	Частота хода, ход/мин	Диаметр плунжера, мм
		7 бар	14 бар	20 бар	24 бар			
RP070	300	68,4	67,6	64,9	63,3	4:50	120	27
RP050	500	55	54,4	52,2	50,9	2:30	96	
RP035	1 000	34,6	33,9	32,1	31,1	2:48	60	
RP020	600	21,9	21,1	20,7	19,9	4:50	120	15,9
RP015	2 500	17,6	17	16,7	16	2:30	96	
RP011	2 500	11	10,7	10,3	10	2:48	60	
RP008	2 000	7,9	7,7	7,3	7,2	2:30	96	11,1
RP005	5 000	5	4,7	4,5	4,4	1:48	30	15,9
RP002	7 500	2,3	2,2	2,1	2	1:48	30	11,1
RP001	12 200	1,6	1,6	1,5	1,5	1:77	19	

1. Стандартная мощность двигателя для насосов серии RP 0,25 кВт. По запросу может комплектоваться двигателем мощностью 0,37 кВт (для однофазного взрывозащищённого исполнения с регулировкой частоты вращения).
2. Длина хода плунжера у насосов серии RP составляет 20,8 мм.

Модель	Вязкость макс., сП	Подача, л/ч Проточная часть из металла			Передаточное отношение	Частота хода, ход/мин	Диаметр плунжера, мм
		140 бар	175 бар	211 бар			
RT001	1 760	1,4	1,3	1,2	1:48	30	8,7
RT002	700	2,8	2,5	2,3	2:48	60	
RT004	337	4,3	4	3,8	2:30	96	
RT006	143	6,8	6,4	6	4:38	152	
RT007	95	8,1	7,6	7,1	4:32	180	

Модельный ряд FROY

Модель[1]	Макс. вязкость, мПа·с	Подача, л/ч Проточная часть из металла						Передат. отношение	Частота хода, ход/мин	Диаметр плунжера, мм
		7 бар	14 бар	20 бар	24 бар	28 бар	34 бар			
RH015	180	17	15,8	15,4	13,9	12,7	12	4:32	178	11,1
RH014	210	14	12,9	12,6	11,4	10,4	9,7	4:38	152	
RH009	310	8,8	8,2	7,9	7,2	6,6	6,3	2:30	96	
RH005	720	5,3	5	4,7	4,4	4,1	3,8	2:48	60	
RH003	1 760	2,5	2,2	1,9	1,9	1,9	1,9	1:48	30	
RH002	2 660	1,8	1,7	1,6	1,4	1,4	1,2	1:77	19	

1. Стандартная мощность двигателя для насосов серии RH 0,25 кВт. По запросу может комплектоваться двигателем мощностью 0,37 кВт (для однофазного взрывозащищённого исполнения с регулировкой частоты вращения).
2. Длина хода плунжера у насосов серии RH составляет 20,8 мм.

Модель[1]	Макс. вязкость, мПа·с	Подача, л/ч Проточная часть из пластика		Подача, л/ч Проточная часть из металла						Передат. отношение	Частота хода, ход/мин	Диаметр плунжера, мм
		7 бар	10 бар	7 бар	17 бар	24 бар	28 бар	67 бар	103 бар			
RB330	26	329	326	329	318	310	303	-	-	4:38	152	36,5
RB270	34	267	264	267	259	254	248	-	-	4:50	120	
RB180	58	179	176	179	171	166	160	-	-	2:38	80	
RB120	88	125	124	125	122	120	119	105	-	4:38	152	22,2
RB090	114	96	95	96	94	96	91	80	-	4:50	120	
RB070	169	66	66	66	64	62	61	50	-	2:38	80	
RB050	38	-	-	55	54	53	53	49	47	4:38	152	15,1
RB040	44	-	-	42	40	40	40	38	36	4:50	120	
RB030	74	-	-	30	29	28	28	22	22	2:38	80	
RB020	102	-	-	22	22	21	21	19	18	2:50	60	

1. Стандартная мощность двигателя для насосов серии RB 0,75 кВт. По запросу может комплектоваться двигателем мощностью 1,1 кВт (для исполнения с регулировкой частоты вращения).
2. Длина хода плунжера у насосов серии RB составляет 40,6 мм.

Модель	Вязкость макс., сП	Подача, л/ч Проточная часть из металла			Передаточное отношение	Частота хода, ход/мин	Диаметр плунжера, мм	Мощность двигателя, кВт
		140 бар	175 бар	211 бар				
RW008	650	8,8	8,4	7,8	1:38	40	12,7	1,1
RW012	285	13,5	12,6	11,9	2:50	60		
RW015	160	18,3	17	15,8	2:38	80		
RW025	43	29	27,1	25,2	4:50	120		1,5
RW030	41	34,1	31,9	29,7	4:38	152		

1. На проточную часть из металла может быть установлен датчик разрыва мембраны. Для большинства моделей его применение приводит к снижению номинальной подачи на 5%. Для моделей RH005, RH009, RH014, RH015 снижение подачи составляет 10%.

Исполнение проточной части

Проточная часть[1]	PVC	PVDF	SS316	Alloy 20	Alloy C-22
Дозирующая головка	PVC	PVDF	SS316	Alloy 20	Alloy C-22
Клапан	PVC	PVDF	SS316	Alloy 20	Alloy C-22
Седло	PVDF	PVDF	SS316	Alloy 20	Alloy C-22
Шарик	Керамика	Керамика	Керамика	Alloy 20	Alloy C-22
Пружина[2]	-	-	Hastelloy C-276	Hastelloy C-276	Hastelloy C-276
Мембрана	PTFE	PTFE	PTFE	PTFE	PTFE
Уплотнительные кольца[3]	FPM / EPDM / FFKM	FPM / EPDM / FFKM	FPM / EPDM / FFKM	FPM / EPDM / FFKM	FPM / EPDM / FFKM

1. Для проточной части из PVC и PVDF максимальное давление составляет 10 бар.
2. Пружина из Hastelloy C-276 устанавливается во всех металлических исполнениях проточной части.
3. Материал уплотнительных колец подбирается в зависимости от перекачиваемой среды.

Тип присоединения

Код	Подключение насоса	RA	RB	RH	RP	RT	RW
1	Вход: внутренняя резьба NPT 1/2”; Выход: внутренняя резьба NPT 3/8” для RB070-330, остальные - внутренняя резьба NPT 1/4”	+*	+*	+	+*	+	+*
2	Фланец DN15, PN20, RF, приварной фланец, HG/T20615-2009	+	+	+	+	—	—
3	Фланец DN15, RF, приварной фланец, HG/T20615-2009; Вход: PN20; Выход: PN50	+	+	+	+	—	—
4	Фланец DN15, RF, приварной фланец, HG/T20615-2009; Вход: PN20; Выход: PN110	—	+	+	—	—	—
5	Фланец DN15, RF, приварной фланец, HG/T20615-2009; Вход: PN20; Выход: PN150	—	—	+	—	+	+
6	Фланец DN15, RF, приварной фланец, HG/T20615-2009; Вход: PN20; Выход: PN260	—	—	—	—	+	+
7	Вход и выход: внутренняя резьба NPT 1/2”	+*	+*	—	—	—	—
8	Вход и выход: внутренняя резьба NPT 1/4”	—	—	+*	—	+*	—
9	Специальное, по запросу						

Отмеченное * является стандартной конфигурацией.

Габаритные размеры FROY

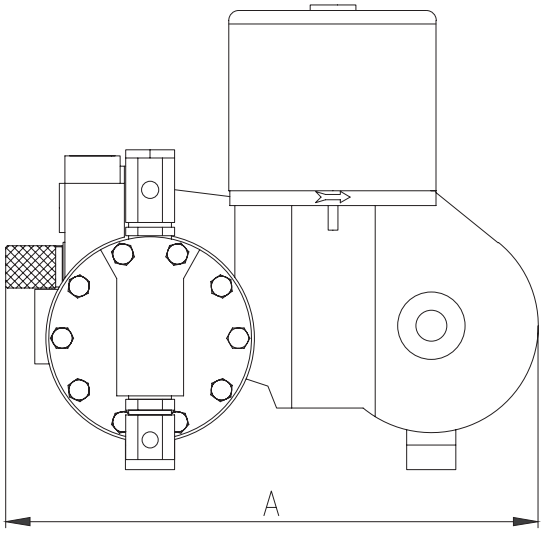

FROY, вид сбоку

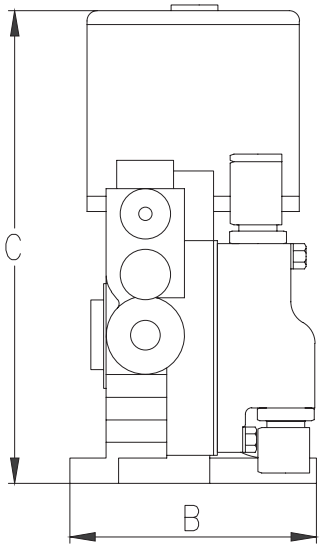

FROY, вид спереди

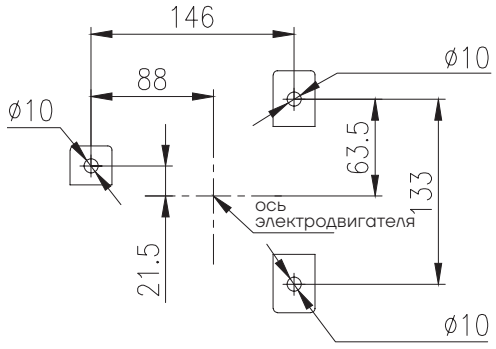

Размеры отверстий под фундаментные болты для серий RA, RH, RP и RT

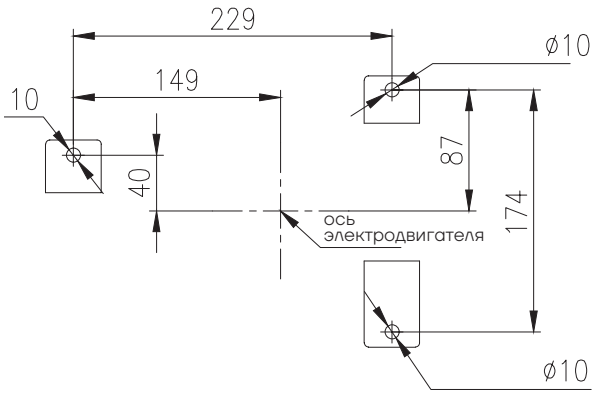

размеры отверстий под фундаментные болты для серий RB и RW

Серия	A (мм)	B (мм)	C (мм)
RA, RH, RP, RT	304	174	392
RB	481	195	610
RW	481	195	667

RX

Мембранные дозирующие насосы с гидравлическим приводом

Регулировка

01 | Ручная

02 | Частотный преобразователь
опционально



Технические характеристики

Максимальная подача	1250 л/ч
Максимальное давление нагнетания	211 бар
Диапазон регулирования длины хода	10–100 %
Точность дозирования	±1 %
Максимальная вязкость	100 мПа·с (опционально до 1000 мПа·с)
Температура перекачиваемой среды	-10...+88 °C
Материалы дозирующей головки	SS316, PVC, PVDF
Максимальная высота всасывания	1,5 м вод. ст.
Максимальное давление на входе	0,5 бар
Напряжение питания	3 × 380 В, 1 × 220 В, 3 × 220/380 В, 50 Гц
Класс защиты электродвигателя	IP55
Класс изоляции двигателя	F
Взрывозащита двигателя (опция)	Ex d IIB T4
Максимальная температура окружающей среды	+40 °C
Максимальная высота над уровнем моря	1000 м

Маркировка

RX	1200	S	211	A	1	M	N	N
1	2	3	4	5	6	7	8	9

1	**Серия** **RX** – гидравлический мембранный дозирующий насос серии RX
2	**Подача**[1] **1200** – макс. подача: 1210 л/ч (SS316), 1250 л/ч (PVC/PVDF)
3	**Проточная часть** **S** – SS316 **P** – PVC **T** – PVDF **Z** - под заказ (материал указывается при заказе)
4	**Давление** **211** – макс. давление: 211 бар
5	**Электродвигатель**[2] **A** – 3 × 380 В, 50 Гц, 1440 об/мин, IP55/F **B** – 1 × 220 В, 50 Гц, 1440 об/мин, IP55/F **C** – 3 × 380 В, 50 Гц, 1440 об/мин, IP55/F, взрывозащищённый (Ex d IIB T4) **D** – 3 × 220/380 В, 50 Гц, 1440 об/мин, IP55/F, IC416, частотно-регулируемый **E** – 3 × 380 В, 50 Гц, 1440 об/мин, IP55/F, взрывозащищённый (Ex d IIB T4), IC416 **F** – насос без двигателя, IEC90 **G** – насос без двигателя, IEC100 **X** – специальный (по запросу)
6	**Тип присоединения** **1, 6** – резьба NPT **2, 3, 4, 5** – фланец приварной HG/T 20615 **7** – пластиковый фланец **8** – жёсткое трубное **9** – специальный (по запросу)
7	**Регулировка хода** **M** – ручная (микрометр из алюминиевого сплава 2A12) **S** – ручная (микрометр из SS316)
8	**Опции**[3] **N** – без детектора **B** – двойная мембрана и манометр **C** – двойная мембрана, манометр и реле давления (с плитой-основанием) **D** – двойная мембрана, манометр, взрывозащищённое реле давления (с плитой-основанием)
9	**Основание** **N** – без основания **B** – с основанием

1. Значение подачи варьируется в зависимости от мощности электродвигателя и материала дозирующей головки, поэтому значение приведено в таблице «Модельный ряд».
2. Примечание: при выборе частотно-регулируемого двигателя его мощность должна быть выбрана с запасом (выше номинальной).
3. При выборе исполнения с двойной мембраной подача насоса снижается на 5%.

Модельный ряд

Модель	Материал проточной части	Макс. подача, л/ч	Макс. давление, бар	Частота ходов, мин[1]	Диаметр плунжера, мм	Мощность двигателя, кВт*
RX1200	PVC/PVDF	1250	10	128	72	1,5
RX980		1020			65	
RX860		895		91	72	
RX700		730			65	1,5
RX700						1,1
RX580		610		128	50	1,5
RX580						1,1
RX400		440		91		1,5
RX400						1,1
RX1200	SS316	1210	12	128	72	1,5
RX980		985	15	128	65	
RX860		860	16	91	72	
RX700		700	20	91	65	1,5
		720	13			1,1
RX580		580	25	128	50	1,5
		600	16			1,1
RX400		410	30	91	50	1,5
		430	20			1,1
RX300		300	50	128	37	1,5
		310	36			1,1
RX210		210	63	91	37	1,5
		220	46			1,1
RX140		140	100	128	25	1,5
		145	73			1,1
RX100		95	128	91	25	1,5
		102	95			1,1
RX65		62	175	128	18	1,5
		65	128			1,1
RX45		41	211	91	18	1,5
		46	155			1,1

1. Стандартная комплектация насоса включает двигатель 1,5 кВт
2. Максимальное давление для пластиковой проточной части 10 бар
3. Вес 110 ± 20 кг

Исполнение проточной части

Проточная часть	PVC	PVDF	SS316
Дозирующая головка	PVC	PVDF	SS316
Клапан	PVC	PVDF	SS316
Седло	PVDF	PVDF	SS316
Шарик	Керамика	Керамика	Керамика
Мембрана	PTFE	PTFE	PTFE
Уплотнительные кольца	FPM / EPDM	FPM / EPDM	FPM / PTFE / FFKM[1]

1. Возможна комплектация уплотнительными кольцами из EPDM.

Тип присоединения

Код	Описание типа присоединения	Материал	RX45-65		RX100-300		RX400-580		RX700-1200	
			Вход	Выход	Вход	Выход	Вход	Выход	Вход	Выход
1	Резьба NPT	Металл	1/2" F*	1/4" F*	1/2" F*	3/8" F*	3/4" F*	3/4" F*	1" F*	1" F*
2	HG/T20615-2009 Фланец приварной RF		DN15, PN20	DN15, PN50	DN15, PN20	DN15, PN50	DN25, PN20	DN25, PN20	DN32, PN20	DN32, PN20*
3				DN15, PN110		DN15, PN110		DN25, PN50*		DN32, PN50
4				DN15, PN150		DN15, PN150*		DN25, PN110		DN32, PN110
5				DN15, PN260*		DN15, PN260		DN25, PN150		DN32, PN150
6	Резьба NPT	Пластик	————		————		1" F*	1" F*	1" F*	1" F*
7	Пластиковый фланец		————		————		DN25	DN25	DN25	DN25
8	Жёсткое трубное		————		————		DN25	DN25	DN25	DN25
9	Специальное, по запросу									

* является стандартной конфигурацией

Габаритные размеры RX

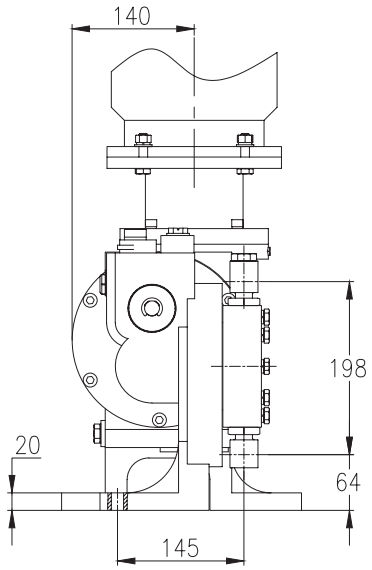

RX45–65, вид спереди

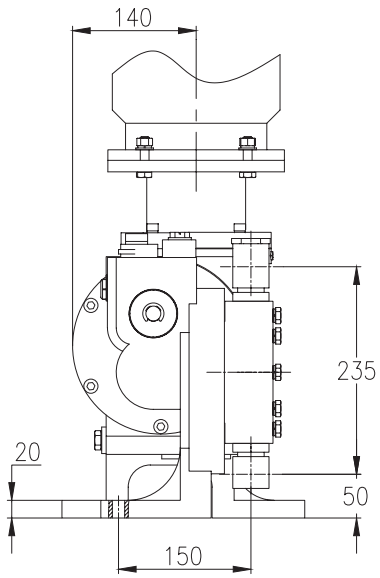

RX100–140, вид спереди

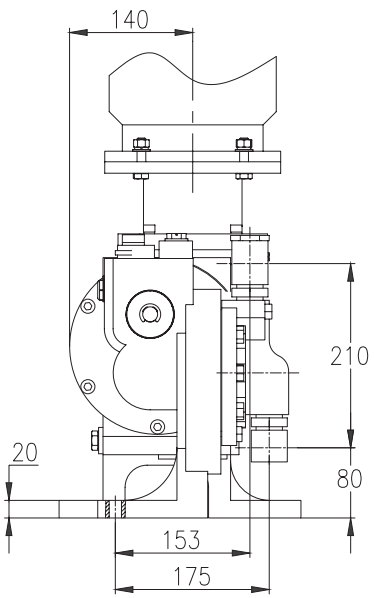

RX210–300, вид спереди

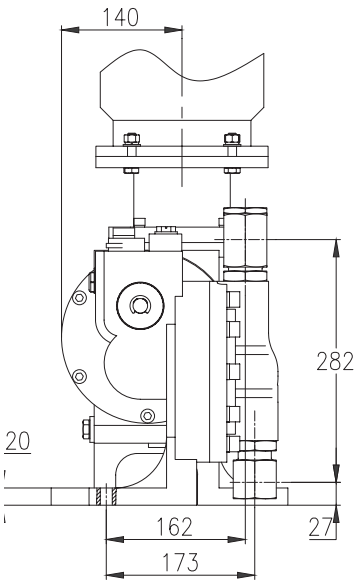

RX400–580, вид спереди

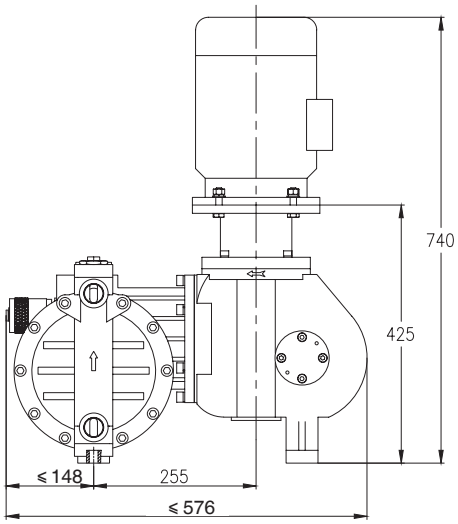

RX45–1200, вид сбоку

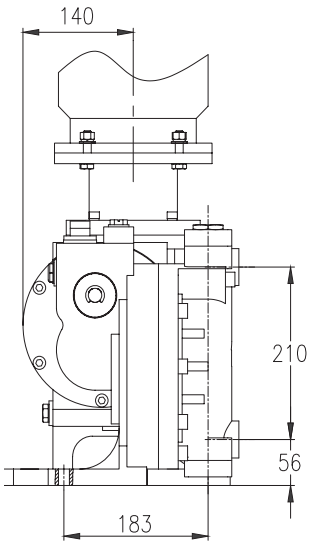

RX700–1200, вид спереди

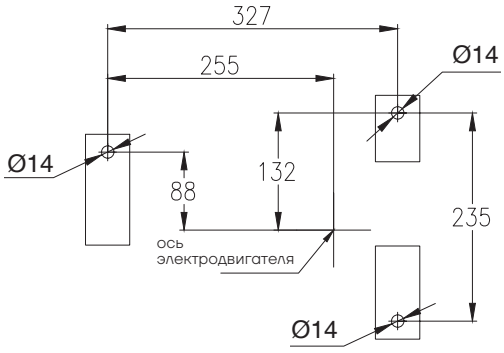

RX45–1200, размеры отверстий под фундаментные болты

RZ

Мембранные дозирующие насосы с гидравлическим приводом

Регулировка

01 | Ручная

02 | Частотный преобразователь
опционально



Технические характеристики

Максимальная подача	3065 л/ч
Максимальное давление нагнетания	90 бар
Диапазон регулирования длины хода	10–100 %
Точность дозирования	±1 %
Максимальная вязкость	100 мПа·с (опционально до 1000 мПа·с)
Температура перекачиваемой среды	-10...+88 °C
Материалы дозирующей головки	SS316, PVC, PVDF
Максимальная высота всасывания	1,5 м вод. ст.
Максимальное давление на входе	0,5 бар
Напряжение питания	3 × 380 В, 3 × 220/380 В, 50 Гц
Класс защиты электродвигателя	IP55
Класс изоляции двигателя	F
Взрывозащита двигателя (опция)	Ex d IIB T4
Максимальная температура окружающей среды	+40 °C
Максимальная высота над уровнем моря	1000 м

Маркировка

RZ	3000	S	006	A	1	M	N	N
1	2	3	4	5	6	7	8	9

1	**Серия** **RZ** – гидравлический мембранный дозирующий насос серии RZ
2	**Подача**[1] **3000** – макс. подача: 3065 л/ч
3	**Проточная часть** **S** – SS316 **P** – PVC **T** – PVDF **Z** - под заказ (материал указывается при заказе)
4	**Давление** **006** – макс. давление: 6 бар
5	**Электродвигатель** **A** – 3 × 380 В, 50 Гц, 1440 об/мин, IP55/F **C** – 3 × 380 В, 50 Гц, 1440 об/мин, IP55/F, взрывозащищённый (Ex d IIB T4) **D** – 3 × 220/380 В, 50 Гц, 1440 об/мин, IP55/F, IC416, частотно-регулируемый **E** – 3 × 380 В, 50 Гц, 1440 об/мин, IP55/F, взрывозащищённый (Ex d IIB T4), IC416 **G** – насос без двигателя, IEC100 **X** – специальный (по запросу)
6	**Тип присоединения** **1, 6** – резьба NPT **2, 3, 4, 5** – фланцевое металл **7** – фланцевое пластик **8** – жёсткое трубное **9** – специальный (по запросу)
7	**Регулировка хода** **M** – ручная (микрометр из алюминиевого сплава 2A12) **S** – ручная (микрометр из SS316) **V** – регулировка двигателем (частотное управление скоростью): сигнал 4–20 мА
8	**Опции**[3] **N** – без детектора **B** – двойная мембрана и манометр **C** – двойная мембрана, манометр и реле давления (с плитой-основанием) **D** – двойная мембрана, манометр, взрывозащищённое реле давления (с плитой-основанием)
9	**Основание** **Y – с основанием (стандартная конфигурация)**

1. Значение подачи варьируется в зависимости от мощности электродвигателя и материала дозирующей головки, поэтому смотрите его в таблице параметров.
2. Примечание: при выборе частотно-регулируемого двигателя его мощность должна быть выбрана с запасом (выше номинальной).
3. При выборе исполнения с двойной мембраной подача насоса снижается на 5%.

Модельный ряд

Модель	Макс. подача, л/ч	Макс. давление, бар	Материал проточной части	Диаметр плунжера, мм	Частота ходов, мин[1]	Мощность, кВт
RZ3000	3065	6	PVC/PVDF	95	128	2,2
RZ3000	3030	8		95	128	3,0
RZ2700	2770	7		90	128	2,2
RZ2700	2755	8		90	128	3,0
RZ1800	1830	8		90	85	2,2
RZ2100	2180	8		80	128	2,2
RZ1400	1445	8		80	85	2,2
RZ3000	3065	6	SS316	95	128	2,2
RZ3000	3030	8		95	128	3,0
RZ2700	2770	7		90	128	2,2
RZ2700	2720	9		90	128	3,0
RZ2100	2170	9		80	128	2,2
RZ2100	2130	12		80	128	3,0
RZ1800	1810	11		90	85	2,2
RZ1800	1790	15		90	85	3,0
RZ1400	1405	14		80	85	2,2
RZ1400	1385	19		80	85	3,0
RZ1100	1135	17		72	85	2,2
RZ1100	1120	23		72	85	3,0
RZ800	815	23		50	128	2,2
RZ800	805	30		50	128	3,0
RZ500	527	35		50	85	2,2
RZ500	520	48		50	85	3,0
RZ400	425	45		36,5	128	2,2
RZ400	419	65		36,5	128	3,0
RZ270	280	65		36,5	85	2,2
RZ270	272	90		36,5	85	3,0

1. Вес насоса 250 ± 30 кг

Исполнение проточной части

Проточная часть	PVC	PVDF	SS316
Дозирующая головка	PVC	PVDF	SS316
Клапан	PVC	PVDF	SS316
Седло	PVDF	PVDF	SS316
Шарик	Керамика	Керамика	Керамика
Мембрана	PTFE	PTFE	PTFE
Уплотнительные кольца	FPM / EPDM	FPM / EPDM	FPM / PTFE

Тип присоединения

<table>
<tr><th rowspan="2">Код</th><th rowspan="2">Тип присоединения</th><th rowspan="2">Материал</th><th colspan="2">RZ270-400</th><th colspan="2">RZ500-800</th><th colspan="2">RZ1100-3000</th></tr>
<tr><th>Вход</th><th>Выход</th><th>Вход</th><th>Выход</th><th>Вход</th><th>Выход</th></tr>
<tr><td>1</td><td>Резьба NPT</td><td rowspan="5">Металл</td><td>3/4”F</td><td>3/4”F</td><td>1”F</td><td>1”F</td><td>1-1/4”F</td><td>1-1/4”F</td></tr>
<tr><td>2</td><td>Фланец</td><td rowspan="4">HG/T20615 DN25 PN20 RF*</td><td>HG/T20615 DN25 PN50 RF</td><td rowspan="4">HG/T20615 DN32 PN20 RF*</td><td>HG/T20615 DN32 PN20 RF</td><td>GB/T9119 DN40 PN40 RF*</td><td>GB/T9119 DN40 PN40 RF*</td></tr>
<tr><td>3</td><td>Фланец</td><td>HG/T20615 DN25 PN10 RF*</td><td>HG/T20615 DN32 PN50 RF*</td><td rowspan="3">HG/T20615 DN40 PN20 RF свободный фланец</td><td>HG/T20615 DN40 PN20 RF</td></tr>
<tr><td>4</td><td>Фланец</td><td>HG/T20615 DN25 PN150 RF</td><td>HG/T20615 DN32 PN10 RF</td><td>HG/T20615 DN40 PN50 RF</td></tr>
<tr><td>5</td><td>Фланец</td><td>HG/T20615 DN25 PN20 RF</td><td>HG/T20615 DN32 PN150 RF</td><td>HG/T20615 DN40 PN10 RF</td></tr>
<tr><td>6</td><td>Резьба NPT</td><td rowspan="3">Пластик</td><td colspan="2">———</td><td colspan="2">———</td><td>1-1/2”F</td><td>1-1/2”F</td></tr>
<tr><td>7</td><td>Фланец</td><td colspan="2">———</td><td colspan="2">———</td><td>DN40</td><td>DN40</td></tr>
<tr><td>8</td><td>Жёсткое трубное</td><td colspan="2">———</td><td colspan="2">———</td><td>DN40</td><td>DN40</td></tr>
<tr><td>9</td><td colspan="8">Специальное присоединение</td></tr>
</table>

* является стандартной конфигурацией

Габаритные размеры RZ

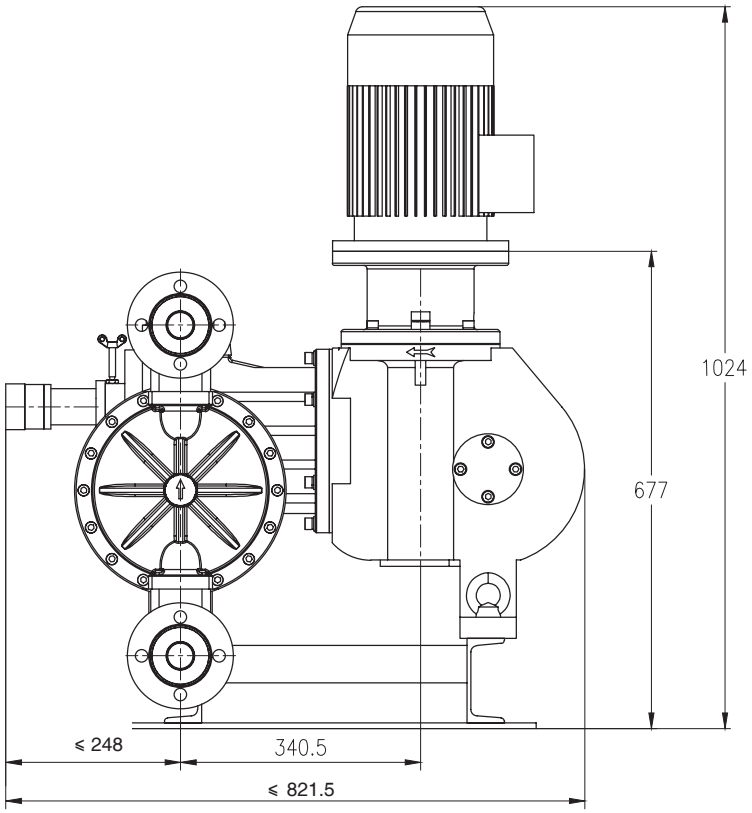

Насос RZ, вид сбоку

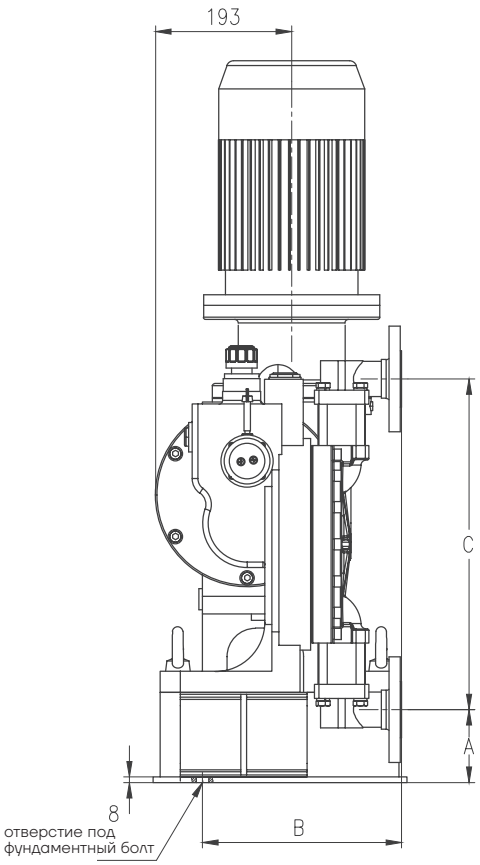

Насос RZ, вид спереди

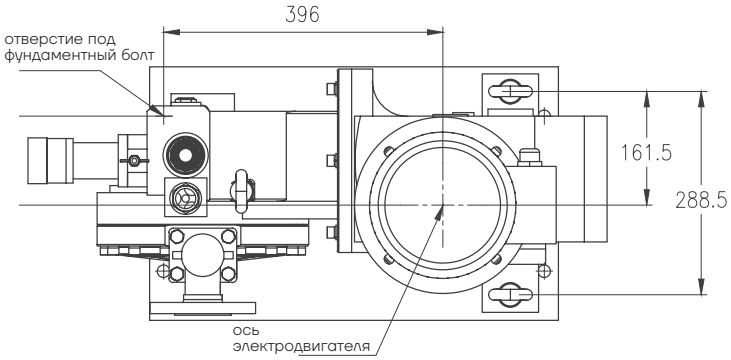

Насос RZ, вид сверху

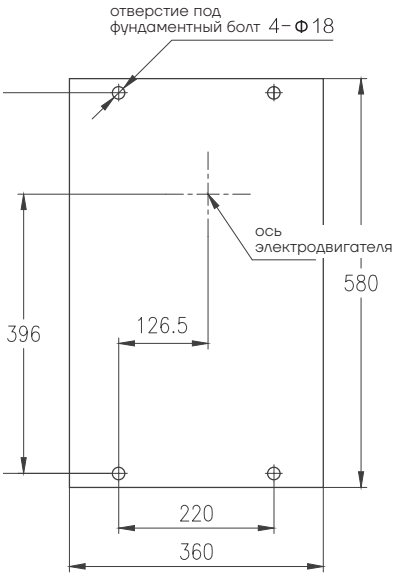

Насос RZ, размеры отверстий под фундаментные болты

все размеры указаны с металлической гидравлической частью

Серия	A (мм)	B (мм)	C (мм)
RZ1100–RZ3000	104	283	468
RZ500–RZ800	249	256	210
RZ270–RZ400	210	231,5	282

JMX

Мембранные дозирующие насосы с гидравлическим приводом

Регулировка

01 | Ручная

02 | Частотный преобразователь
опционально



Технические характеристики

Максимальная подача	1600 л/ч
Максимальное давление нагнетания	196 бар
Диапазон регулирования длины хода	10–100 %
Точность дозирования	±1 %
Максимальная вязкость	100 мПа·с (опционально до 1000 мПа·с)
Температура перекачиваемой среды	-10...+100 °C
Материалы дозирующей головки	SS304, SS316, PVC, PVDF
Максимальная высота всасывания	1,5 м вод. ст.
Максимальное давление на входе	5 бар
Напряжение питания	3 × 380 В, 1 × 220 В, 3 × 220/380 В, 50 Гц
Класс защиты электродвигателя	IP55
Класс изоляции двигателя	F
Взрывозащита двигателя (опция)	Ex d IIB T4
Максимальная температура окружающей среды	+40 °C
Максимальная высота над уровнем моря	1000 м

Маркировка

JMX	1600	/	0,5	S	K	1	N
1	2		3	4	5	6	7

1	**Серия** **JMX** – гидравлический мембранный дозирующий насос серии JMX **J2MX** – гидравлический мембранный дозирующий насос серии JMX с двойной мембраной
2	**Подача**[1] **1600** – макс. подача: 1600 л/ч
3	**Давление** **0,5** – макс. давление: 0,5 МПа (5 бар)
4	**Проточная часть**[2] **S** – SS304 **L** – SS316 **P** – PVC **T** – PVDF **Z** – специальное исполнение[3]
5	**Тип присоединения** **P** – резьба NPT **F** – фланцевое **K** – жёсткое трубное **X** – специальный (по запросу)
6	**Электродвигатель**[4] **1** – 3 × 380 В, 50 Гц, 1440 об/мин, IP55/F **2** – 1 × 220 В, 50 Гц, 1440 об/мин, IP55/F **3** – 3 × 380 В, 50 Гц, 1440 об/мин, IP55/F, взрывозащищённый (Ex d IIB T4) **4** – 3 × 220/380 В, 50 Гц, 1440 об/мин, IP55/F, IC416, частотно-регулируемый **5** – насос без двигателя, IEC **6** – специальный (по запросу)
7	**Опции**[5] **N** – отсутствуют **B** – двойная мембрана и манометр **C** – двойная мембрана, манометр и реле давления (с плитой-основанием) **D** – двойная мембрана, манометр, взрывозащищённое реле давления (с плитой-основанием)

1. Для маркировки 45 и 55 значение подачи варьируется в зависимости от мощности электродвигателя, значение приведено в таблице «Модельный ряд».
2. Проточная часть из PVC или PVDF выдерживает максимальное давление 8 бар и подходит только для насосов, работающих при таком давлении или ниже.
3. Специальное исполнение проточной части, материал согласовывается с фабрикой и указывается при размещении заказа
4. Примечание: при выборе частотно-регулируемого двигателя его мощность должна быть выбрана с запасом (выше номинальной).
5. При выборе исполнения с двойной мембраной подача насоса снижается на 5%.

Модельный ряд

Модель	Макс. подача, л/ч	Макс. давление, бар	Диаметр плунжера, мм	Частота ходов, мин[1]	Мощность, кВт
JMX1600/0.5	1600	5	100	184	1,5
JMX1450/0.5	1450	5	95	184	1,5
JMX1300/0.5	1300	5	90	184	1,5
JMX1200/0.9	1200	9	85	184	1,5
JMX1100/0.5	1100	5	100	130	1,5
JMX1100/0.3	1100	3	100	130	1,1
JMX1100/0.2	1100	2	100	130	0,75
JMX1050/1.0	1050	10	80	184	1,5
JMX1000/0.7	1000	7	95	130	1,5
JMX1000/0.5	1000	5	95	130	1,1
JMX1000/0.3	1000	3	95	130	0,75
JMX950/1.1	950	11	75	184	1,5
JMX940/0.9	940	9	90	130	1,5
JMX940/0.7	940	7	90	130	1,1
JMX940/0.5	940	5	90	130	0,75
JMX840/1.1	840	11	85	130	1,5
JMX840/0.7	840	7	85	130	1,1
JMX840/0.5	840	5	85	130	0,75
JMX830/1.3	830	13	70	184	1,5
JMX740/1.2	740	12	80	130	1,5
JMX740/0.9	740	9	80	130	1,1
JMX740/0.6	740	6	80	130	0,75
JMX720/1.5	720	15	65	184	1,5
JMX650/1.4	650	14	75	130	1,5
JMX650/1.0	650	10	75	130	1,1
JMX650/0.7	650	7	75	130	0,75
JMX610/1.7	610	17	60	184	1,5
JMX570/1.6	570	16	70	130	1,5
JMX570/1.1	570	11	70	130	1,1
JMX570/0.8	570	8	70	130	0,75
JMX530/2.0	530	20	56	184	1,5
JMX490/1.8	490	18	65	130	1,5
JMX490/1.3	490	13	65	130	1,1
JMX490/0.9	490	9	65	130	0,75
JMX420/2.5	420	25	50	184	1,5
JMX410/2.1	410	21	60	130	1,5
JMX410/1.6	410	16	60	130	1,1
JMX410/1.1	410	11	60	130	0,75
JMX360/2.4	360	24	56	130	1,5
JMX360/1.8	360	18	56	130	1,1

Модельный ряд

Модель	Макс. подача, л/ч	Макс. давление, бар	Диаметр плунжера, мм	Частота ходов, мин[1]	Мощность, кВт
JMX360/1.2	360	12	56	130	0,75
JMX340/3.1	340	31	45	184	1,5
JMX280/3.1	280	31	50	130	1,5
JMX280/2.2	280	22	50	130	1,1
JMX280/1.5	280	15	50	130	0,75
JMX270/4.0	270	40	40	184	1,5
JMX230/3.8	230	38	45	130	1,5
JMX230/2.8	230	28	45	130	1,1
JMX230/1.9	230	19	45	130	0,75
JMX200/5.1	200	51	35	184	1,5
JMX180/4.8	180	48	40	130	1,5
JMX180/3.5	180	35	40	130	1,1
JMX180/2.4	180	24	40	130	0,75
JMX145/7.0	145	70	30	184	1,5
JMX140/6.2	140	62	35	130	1,5
JMX140/4.6	140	46	35	130	1,1
JMX140/3.1	140	31	35	130	0,75
JMX100/10.1	100	101	25	184	1,5
JMX100/8.5	100	85	30	130	1,5
JMX100/6.2	100	62	30	130	1,1
JMX100/4.2	100	42	30	130	0,75
JMX70/13.1	70	131	22	184	1,5
JMX70/12.0	70	120	25	130	1,5
JMX70/8.8	70	88	25	130	1,1
JMX70/6.0	70	60	25	130	0,75
JMX55/15.9	56	159	20	184	1,5
JMX55/8.0	55	80	22	130	0,75
JMX55/11.7	53	117	22	130	1,1
JMX55/15.8	51	158	22	130	1,5
JMX45/19.6	44	196	18	184	1,5
JMX45/9.5	43	95	20	130	0,75
JMX45/13.9	40	139	20	130	1,1
JMX45/19.0	39	190	20	130	1,5

1. У всех моделей JMX длина хода плунжера 20 мм
2. Дозирующая головка из PVC и PVDF максимально до 8 бар

Исполнение проточной части

Проточная часть	PVC	PVDF	SS304	SS316
Дозирующая головка	PVC	PVDF	SS304	SS316
Клапан	PVC	PVDF	SS304	SS316
Седло	PVDF	PVDF	SS316	SS316
Шарик	Керамика	Керамика	SS304/Керамика	SS304/Керамика
Мембрана	PTFE	PTFE	PTFE	PTFE
Плунжер	SS304 с керамикой	SS304 с керамикой	SS304 с керамикой	SS304 с керамикой
Сальник	Fluororubber	Fluororubber	Fluororubber	Fluororubber
Уплотнительные кольца[1]	FPM	FPM	FPM	FPM

1. Возможна комплектация уплотнительными кольцами из EPDM, Fluororubber, PVDF, PTFE.

Тип присоединения

Частота хода: 130 мин$^{-1}$

Код	Описание	JMX45-55	JMX70-490	JMX570-1100
				Металлическая гидравлическая часть
P	NPT-резьбовое соединение	1/2” M	1/2” F*	1” M*
F	Фланцевое соединение	DN15	DN20	DN25
K	Сварное соединение	DN15*	———	———
X	Специальное, по запросу			

* является стандартной конфигурацией

Частота хода: 184 мин$^{-1}$

Код	Описание	JMX45-70	JMX100-420	JMX530-1200	JMX1300-1600
					Металлическая гидравлическая часть
P	NPT-резьбовое соединение	1/2” M	1/2” F*	1” M*	1-1/2” M*
F	Фланцевое соединение	DN15	DN20	DN25	DN40
K	Сварное соединение	DN15*	———	———	———
X	Специальное, по запросу				

* является стандартной конфигурацией

Габаритные размеры JMX

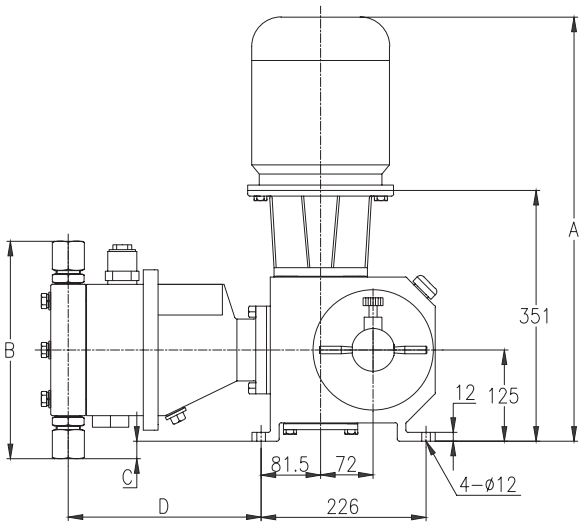

JMX, вид сбоку

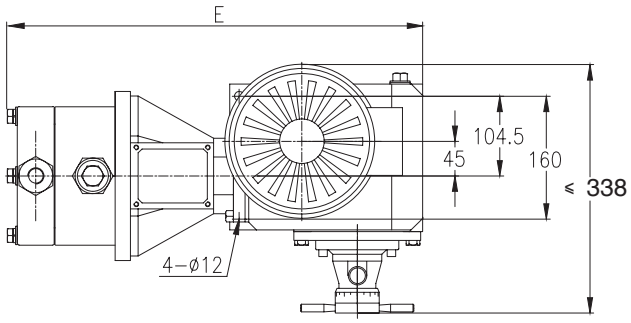

JMX, вид сверху

Модель	Двигатель, кВт	ход/мин	A, мм	B, мм	B, мм	C, мм	C, мм	D*, мм	D*, мм	E*, мм	E*, мм
				металл	пластик	металл	пластик	металл	пластик	металл	пластик
JMX1600/0.5	1,5	184	666	453	356	101	53	266,5	278,5	563	565
JMX1450/0.5	1,5	184	666	453	356	101	53	266,5	278,5	563	565
JMX1300/0.5	1,5	184	666	453	356	101	53	266,5	278,5	563	565
JMX1200/0.9	1,5	184	666	453	-	101	-	266,5	-	563	-
JMX1100/0.5	1,5	130	666	418	356	84	53	266,5	278,5	563	565
JMX1100/0.3	1,1	130	666	418	356	84	53	266,5	278,5	563	565
JMX1100/0.2	0,75	130	609	418	356	84	53	266,5	278,5	563	565
JMX1050/1.0	1,5	184	666	418	-	84	-	266,5	-	563	-
JMX1000/0.7	1,5	130	666	418	356	84	53	266,5	278,5	563	565
JMX1000/0.5	1,1	130	666	418	356	84	53	266,5	278,5	563	565
JMX1000/0.3	0,75	130	609	418	356	84	53	266,5	278,5	563	565
JMX950/1.1	1,5	184	666	418	-	84	-	266,5	-	563	-
JMX940/0.9	1,5	130	666	418	356	84	53	266,5	278,5	563	565
JMX940/0.7	1,1	130	666	418	356	84	53	266,5	278,5	563	565
JMX940/0.5	0,75	130	609	418	356	84	53	266,5	278,5	563	565
JMX840/1.1	1,5	130	666	418	356	84	53	266,5	278,5	563	565
JMX840/0.7	1,1	130	666	418	356	84	53	266,5	278,5	563	565
JMX840/0.5	0,75	130	609	418	356	84	53	266,5	278,5	563	565
JMX830/1.3	1,5	184	666	418	-	84	-	266,5	-	563	-
JMX740/1.2	1,5	130	666	418	356	84	53	266,5	278,5	563	565
JMX740/0.9	1,1	130	666	418	356	84	53	266,5	278,5	563	565
JMX740/0.6	0,75	130	609	418	356	84	53	266,5	278,5	563	565
JMX720/1.5	1,5	184	666	378	-	64	-	266,5	-	563	-
JMX650/1.4	1,5	130	666	418	356	84	53	266,5	278,5	563	565
JMX650/1.0	1,1	130	666	418	356	84	53	266,5	278,5	563	565
JMX650/0.7	0,75	130	609	418	356	84	53	266,5	278,5	563	565
JMX610/1.7	1,5	184	666	378	-	64	-	266,5	-	563	-
JMX570/1.6	1,5	130	666	418	356	84	53	266,5	278,5	563	565
JMX570/1.1	1,1	130	666	418	356	84	53	266,5	278,5	563	565

Габаритные размеры JMX

Модель	Двигатель, кВт	ход/мин	A, мм	B, мм	B, мм	C, мм	C, мм	D*, мм	D*, мм	E*, мм	E*, мм
				металл	пластик	металл	пластик	металл	пластик	металл	пластик
JMX570/0.8	0,75	130	609	418	356	84	53	266,5	278,5	563	565
JMX530/2.0	1,5	184	666	378	-	64	-	266,5	-	563	-
JMX490/1.8	1,5	130	666	298	-	24	-	264,5	-	540	-
JMX490/1.3	1,1	130	666	298	-	24	-	264,5	-	540	-
JMX490/0.9	0,75	130	609	298	-	24	-	264,5	-	540	-
JMX420/2.5	1,5	184	666	298	-	24	-	266,5	-	563	-
JMX410/2.1	1,5	130	666	298	-	24	-	264,5	-	540	-
JMX410/1.6	1,1	130	666	298	-	24	-	264,5	-	540	-
JMX410/1.1	0,75	130	609	298	-	24	-	264,5	-	540	-
JMX360/2.4	1,5	130	666	298	-	24	-	264,5	-	540	-
JMX360/1.8	1,1	130	666	298	-	24	-	264,5	-	540	-
JMX360/1.2	0,75	130	609	298	-	24	-	264,5	-	540	-
JMX340/3.1	1,5	184	666	278	-	14	-	264,5	-	540	-
JMX280/3.1	1,5	130	666	298	-	24	-	264,5	-	540	-
JMX280/2.2	1,1	130	666	298	-	24	-	264,5	-	540	-
JMX280/1.5	0,75	130	609	298	-	24	-	264,5	-	540	-
JMX270/4.0	1,5	184	666	278	-	14	-	264,5	-	540	-
JMX230/3.8	1,5	130	666	278	-	14	-	264,5	-	540	-
JMX230/2.8	1,1	130	666	278	-	14	-	264,5	-	540	-
JMX230/1.9	0,75	130	609	278	-	14	-	264,5	-	540	-
JMX200/5.1	1,5	184	666	278	-	14	-	264,5	-	540	-
JMX180/4.8	1,5	130	666	278	-	14	-	264,5	-	540	-
JMX180/3.5	1,1	130	666	278	-	14	-	264,5	-	540	-
JMX180/2.4	0,75	130	609	278	-	14	-	264,5	-	540	-
JMX145/7.0	1,5	184	666	278	-	14	-	264,5	-	540	-
JMX140/6.2	1,5	130	666	278	-	14	-	264,5	-	540	-
JMX140/4.6	1,1	130	666	278	-	14	-	264,5	-	540	-
JMX140/3.1	0,75	130	609	278	-	14	-	264,5	-	540	-
JMX100/10.1	1,5	184	666	278	-	14	-	264,5	-	540	-
JMX100/8.5	1,5	130	666	278	-	14	-	264,5	-	540	-
JMX100/6.2	1,1	130	666	278	-	14	-	264,5	-	540	-
JMX100/4.2	0,75	130	609	278	-	14	-	264,5	-	540	-
JMX70/13.1	1,5	184	666	332	-	41	-	264,5	-	540	-
JMX70/12.0	1,5	130	666	278	-	14	-	264,5	-	540	-
JMX70/8.8	1,1	130	666	278	-	14	-	264,5	-	540	-
JMX70/6.0	0,75	130	609	278	-	14	-	264,5	-	540	-
JMX55/15.9	1,5	184	666	332	-	41	-	264,5	-	540	-
JMX55/15.8	1,5	130	666	332	-	41	-	264,5	-	540	-
JMX55/11.7	1,1	130	666	332	-	41	-	264,5	-	540	-
JMX55/8.0	0,75	130	609	332	-	41	-	264,5	-	540	-
JMX45/19.6	1,5	184	666	332	-	41	-	264,5	-	540	-
JMX45/19.0	1,5	130	666	332	-	41	-	264,5	-	540	-
JMX45/13.9	1,1	130	666	332	-	41	-	264,5	-	540	-
JMX45/9.5	0,75	130	609	332	-	41	-	264,5	-	540	-

* для двухмембранного исполнения D и E увеличиваются на 14 мм

JMZ

Мембранные дозирующие насосы с гидравлическим приводом

Регулировка

01 | Ручная

02 | Частотный преобразователь
опционально



Технические характеристики

Максимальная подача	3700 л/ч
Максимальное давление нагнетания	340 бар
Диапазон регулирования длины хода	10–100 %
Точность дозирования	±1 %
Максимальная вязкость	100 мПа·с (опционально до 1000 мПа·с)
Температура перекачиваемой среды	-10...+100 °C
Материалы дозирующей головки	SS304, SS316, PVC, PVDF
Максимальная высота всасывания	1,5 м вод. ст.
Максимальное давление на входе	5 бар
Напряжение питания	3 × 380 В, 1 × 220 В, 3 × 220/380 В, 50 Гц
Класс защиты электродвигателя	IP55
Класс изоляции двигателя	F
Взрывозащита двигателя (опция)	Ex d IIB T4
Максимальная температура окружающей среды	+40 °C
Максимальная высота над уровнем моря	1000 м

Маркировка

JMZ	3700	/	0,6	S	K	1	N
1	2		3	4	5	6	7

1	**Серия** **JMZ** – гидравлический мембранный дозирующий насос серии JMZ **J2MZ** – гидравлический мембранный дозирующий насос серии JMZ с двойной мембраной
2	**Подача**[1] **3700** – макс. подача: 3700 л/ч
3	**Давление** **0,6** – макс. давление: 0,6 МПа (6 бар)
4	**Проточная часть**[2] **S** – SS304 **L** – SS316 **P** – PVC **T** – PVDF **Z** – специальное исполнение[3]
5	**Тип присоединения** **F** – фланцевое **K** – жёсткое трубное **X** – специальный (по запросу)
6	**Электродвигатель**[4] **1** – 3 × 380 В, 50 Гц, 1440 об/мин, IP55/F **2** – 1 × 220 В, 50 Гц, 1440 об/мин, IP55/F **3** – 3 × 380 В, 50 Гц, 1440 об/мин, IP55/F, взрывозащищённый (Ex d IIB T4) **4** – 3 × 220/380 В, 50 Гц, 1440 об/мин, IP55/F, IC416, частотно-регулируемый **5** – насос без двигателя, IEC **6** – специальный (по запросу)
7	**Опции**[5] **N** – отсутствуют **B** – двойная мембрана и манометр **C** – двойная мембрана, манометр и реле давления (с плитой-основанием) **D** – двойная мембрана, манометр, взрывозащищённое реле давления (с плитой-основанием)

1. Для маркировки 50, 70, 110 значение подачи варьируется в зависимости от мощности электродвигателя, значение приведено в таблице «Модельный ряд».
2. Проточная часть из PVC или PVDF выдерживает максимальное давление 8 бар и подходит только для насосов, работающих при таком давлении или ниже.
3. Специальное исполнение проточной части, материал согласовывается с фабрикой и указывается при размещении заказа.
4. Примечание: при выборе частотно-регулируемого двигателя его мощность должна быть выбрана с запасом (выше номинальной).
5. При выборе исполнения с двойной мембраной подача насоса снижается на 5%.

Модельный ряд

Модель	Макс. подача, л/ч	Макс. давление, бар	Диаметр плунжера, мм	Мощность двигателя, кВт	Частота ходов, мин[1]
JMZ3700/0.6	3 700	6	115	3,0	190
JMZ3400/0.6	3 400	6	110		
JMZ3100/0.7	3 100	7	105		
JMZ2800/0.8	2 800	8	100		
JMZ2500/0.9	2 500	9	95		
JMZ2400/0.8	2 400	8	115	2,2	130
JMZ2400/0.5		5		1,5	
JMZ2400/0.4		4		1,1	
JMZ2200/1.0	2 200	10	90	3,0	190
JMZ2200/0.9	2 200	9	110	2,2	130
JMZ2200/0.6		6		1,5	
JMZ2200/0.5		5		1,1	
JMZ2000/1.2	2 000	12	85	3,0	190
JMZ2000/1.0	2 000	10	105	2,2	130
JMZ2000/0.7		7		1,5	
JMZ2000/0.5		5		1,1	
JMZ1800/1.3	1 800	13	80	3,0	190
JMZ1800/1.1	1 800	11	100	2,2	130
JMZ1800/0.8		8		1,5	
JMZ1800/0.6		6		1,1	
JMZ1600/1.2	1 600	12	95	2,2	130
JMZ1600/0.8		8		1,5	
JMZ1600/0.6		6		1,1	
JMZ1550/1.5	1 550	15	75	3,0	190
JMZ1450/1.4	1 450	14	90	2,2	130
JMZ1450/1.0		10		1,5	
JMZ1450/0.7		7		1,1	
JMZ1350/1.7	1 350	17	70	3,0	190
JMZ1300/1.6	1 300	16	85	2,2	130
JMZ1300/1.1		11		1,5	
JMZ1300/0.8		8		1,1	
JMZ1150/2.0	1 150	20	65	3,0	190
JMZ1150/1.8	1 150	18	80	2,2	130
JMZ1150/1.2		12		1,5	
JMZ1150/0.9		9		1,1	
JMZ1000/2.4	1 000	24	60	3,0	190
JMZ1000/2.0	1 000	20	75	2,2	130
JMZ1000/1.4		14		1,5	
JMZ1000/1.0		10		1,1	
JMZ890/2.3	890	23	70	2,2	130
JMZ890/1.6		16		1,1	
JMZ890/1.2		12		1,1	
JMZ870/2.7	870	27	56	3,0	190

Модельный ряд

Модель	Макс. подача, л/ч	Макс. давление, бар	Диаметр плунжера, мм	Мощность двигателя, кВт	Частота ходов, мин[1]
JMZ760/2.7	760	27	65	2,2	130
JMZ760/1.8		18		1,5	
JMZ760/1.4		14		1,1	
JMZ700/3.4	700	34	50	3,0	190
JMZ650/3.1	650	31	60	2,2	130
JMZ650/2.1		21		1,5	
JMZ650/1.6		16		1,1	
JMZ560/4.2	560	42	45	3,0	190
JMZ560/3.6	560	36	56	2,2	130
JMZ560/2.5		25		1,5	
JMZ560/1.8		18		1,1	
JMZ450/4.5	450	45	50	2,2	130
JMZ450/3.1		31		1,5	
JMZ450/2.3		23		1,1	
JMZ440/5.4	440	54	40	3,0	190
JMZ360/5.5	360	55	45	2,2	130
JMZ360/3.8		38		1,5	
JMZ360/2.8		28		1,1	
JMZ330/7.0	330	70	35	3,0	190
JMZ290/7.0	290	70	40	2,2	130
JMZ290/4.8		48		1,5	
JMZ290/3.5		35		1,1	
JMZ240/9.6	240	96	30	3,0	190
JMZ220/9.2	220	92	35	2,2	130
JMZ220/6.3		63		1,5	
JMZ220/4.6		46		1,1	
JMZ160/13.8	160	138	25	3,0	190
JMZ160/12.5		125	30	2,2	130
JMZ160/8.5		85		1,5	
JMZ160/6.3		63		1,1	
JMZ110/9.0	110	90	25	1,1	130
JMZ110/12.2	108	122		1,5	
JMZ110/17.9	103	179		2,2	
JMZ90/21.6	90	216	20	3,0	190
JMZ70/26.7	70	267	18	3,0	190
JMZ70/14.0	68	140	20	1,1	130
JMZ70/19.1	65	191		1,5	
JMZ70/28.0	60	280		2,2	
JMZ50/17.0	50	170	18	1,1	130
JMZ50/23.0	47	230		1,5	
JMZ50/34.0	43	340		2,2	

1. У всех моделей JMZ длина хода плунжера 32 мм.

Исполнение проточной части

Проточная часть	PVC	PVDF	SS304	SS316
Дозирующая головка	PVC	PVDF	SS304	SS316
Клапан	PVC	PVDF	SS304	SS316
Седло	PVDF	PVDF	SS304	SS316
Шарик	Керамика	Керамика	SS304/Керамика	SS304/Керамика
Мембрана	PTFE	PTFE	PTFE	PTFE
Плунжер	SS304 с керамикой	SS304 с керамикой	SS304 с керамикой	SS304 с керамикой
Сальник	Fluororubber	Fluororubber	Fluororubber	Fluororubber
Уплотнительные кольца	FPM[1]	FPM[1]	4F/PVDF	4F/PVDF

1. Возможна комплектация уплотнительными кольцами из EPDM.

Тип присоединения

Частота хода: 130 мин$^{-1}$

Код	Описание	JMZ50	JMZ70-290	JMZ360-650	JMZ760-1450	JMZ1600-2400
F	Фланцевое	DN15	DN15*	DN25*	DN32*	DN32*
K	Жёсткое трубное	DN15*	DN15	DN25	DN32	
X	Специальное, по запросу					

* является стандартной конфигурацией

Частота хода: 190 мин$^{-1}$

Код	Описание	JMZ90-240	JMZ330-1000	JMZ1150-2200	JMZ2500-3700
F	Фланцевое	DN15*	DN25*	DN32*	DN40*
K	Жёсткое трубное	DN15	DN25	DN32	DN40
X	Специальное, по запросу				

* является стандартной конфигурацией

Габаритные размеры JMZ

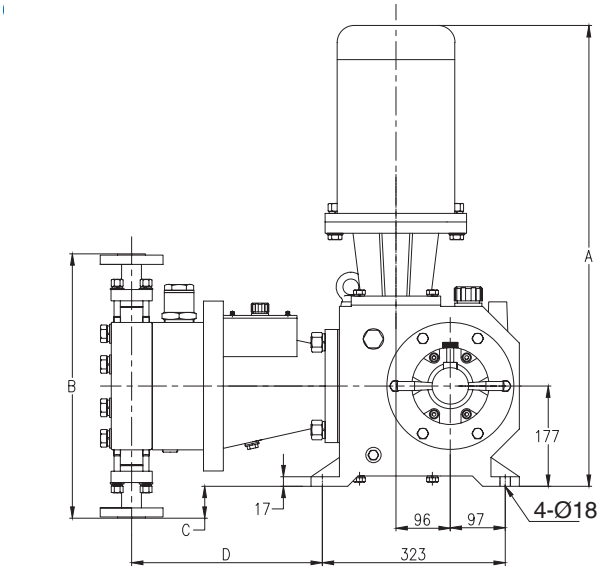

JMZ, вид сбоку

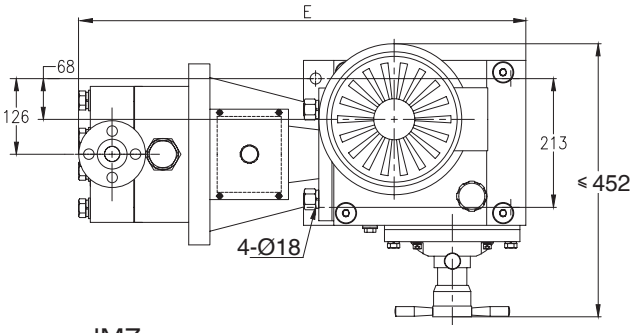

JMZ, вид сверху

Модель	Двигатель, кВт	Ход/мин	A, мм	B, мм	C, мм	D*, мм	E*, мм
JMZ3700/0.6	3	190	814	603	124,5	356,5	779,5
JMZ3400/0.6	3	190	814	603	124,5	356,5	779,5
JMZ3100/0.7	3	190	814	603	124,5	356,5	779,5
JMZ2800/0.8	3	190	814	603	124,5	356,5	779,5
JMZ2500/0.9	3	190	814	603	124,5	356,5	779,5
JMZ2400/0.8	2,2	130	814	603	124,5	356,5	779,5
JMZ2400/0.5	1,5	130	772	603	124,5	356,5	779,5
JMZ2400/0.4	1,1	130	772	603	124,5	356,5	779,5
JMZ2200/1.0	3	190	814	524	85	347	765
JMZ2200/0.9	2,2	130	814	603	124,5	366,5	779,5
JMZ2200/0.6	1,5	130	772	603	124,5	366,5	779,5
JMZ2200/0.5	1,1	130	772	603	124,5	366,5	779,5
JMZ2000/1.2	3	190	814	524	85	347	765
JMZ2000/1.0	2,2	130	814	603	124,5	366,5	779,5
JMZ2000/0.7	1,5	130	772	603	124,5	366,5	779,5
JMZ2000/0.5	1,1	130	772	603	124,5	366,5	779,5
JMZ1800/1.3	3	190	814	524	85	347	765
JMZ1800/1.1	2,2	130	814	603	124,5	366,5	779,5
JMZ1800/0.8	1,5	130	772	603	124,5	366,5	779,5
JMZ1800/0.6	1,1	130	772	603	124,5	366,5	779,5
JMZ1600/1.2	2,2	130	814	603	124,5	366,5	779,5
JMZ1600/0.8	1,5	130	772	603	124,5	366,5	779,5
JMZ1600/0.6	1,1	130	772	603	124,5	366,5	779,5
JMZ1550/1.5	3	190	814	524	85	347	765
JMZ1450/1.4	2,2	130	814	524	85	347	765
JMZ1450/1.0	1,5	130	772	524	85	347	765
JMZ1450/0.7	1,1	130	772	524	85	347	765
JMZ1350/1.7	3	190	814	524	85	347	765
JMZ1300/1.6	2,2	130	814	524	85	347	765
JMZ1300/1.1	1,5	130	772	524	85	347	765
JMZ1300/0.8	1,1	130	772	524	85	347	765
JMZ1150/2.0	3	190	814	524	85	347	765
JMZ1150/1.8	2,2	130	814	524	85	347	765
JMZ1150/1.2	1,5	130	772	524	85	347	765

Габаритные размеры JMZ

Модель	Двигатель, кВт	Ход/мин	A, мм	B, мм	C, мм	D*, мм	E*, мм
JMZ1150/0.9	1,1	130	772	524	85	347	765
JMZ1000/2.4	3	190	814	467	57	337	755
JMZ1000/2.0	2,2	130	814	524	85	347	765
JMZ1000/1.4	1,5	130	772	524	85	347	765
JMZ1000/1.0	1,1	130	772	524	85	347	765
JMZ890/2.3	2,2	130	814	524	85	347	765
JMZ890/1.6	1,5	130	772	524	85	347	765
JMZ890/1.2	1,1	130	772	524	85	347	765
JMZ870/2.7	3	190	814	467	57	337	755
JMZ760/2.7	2,2	130	814	524	85	347	765
JMZ760/1.8	1,5	130	772	524	85	347	765
JMZ760/1.4	1,1	130	772	524	85	347	765
JMZ700/3.4	3	190	814	467	57	337	755
JMZ650/3.1	2,2	130	814	467	57	337	755
JMZ650/2.1	1,5	130	772	467	57	337	755
JMZ650/1.6	1,1	130	772	467	57	337	755
JMZ560/4.2	3	190	814	467	57	337	755
JMZ560/3.6	2,2	130	814	467	57	337	755
JMZ560/2.5	1,5	130	772	467	57	337	755
JMZ560/1.8	1,1	130	772	467	57	337	755
JMZ450/4.5	2,2	130	814	467	57	337	755
JMZ450/3.1	1,5	130	772	467	57	337	755
JMZ450/2.3	1,1	130	772	467	57	337	755
JMZ440/5.4	3	190	814	467	57	337	755
JMZ360/5.5	2,2	130	814	467	57	337	755
JMZ360/3.8	1,5	130	772	467	57	337	755
JMZ360/2.8	1,1	130	772	467	57	337	755
JMZ330/7.0	3	190	814	467	57	337	755
JMZ290/7.0	2,2	130	814	418	32	330	730,5
JMZ290/4.8	1,5	130	772	418	32	330	730,5
JMZ290/3.5	1,1	130	772	418	32	330	730,5
JMZ240/9.6	3	190	814	418	32	330	730,5
JMZ220/9.2	2,2	130	814	418	32	330	730,5
JMZ220/6.3	1,5	130	772	418	32	330	730,5
JMZ220/4.6	1,1	130	772	418	32	330	730,5
JMZ160/13.8	3	190	814	436	41	331	739
JMZ160/12.5	2,2	130	814	418	32	330	730,5
JMZ160/8.5	1,5	130	772	418	32	330	730,5
JMZ160/6.3	1,1	130	772	418	32	330	730,5
JMZ110/17.9	2,2	130	814	436	41	331	739
JMZ110/12.2	1,5	130	772	436	41	331	739
JMZ110/9.0	1,1	130	772	436	41	331	739
JMZ90/21.6	3	190	814	436	41	331	739
JMZ70/28.0	2,2	130	814	436	41	331	739
JMZ70/19.1	1,5	130	772	436	41	331	739
JMZ70/14.0	1,1	130	772	436	41	331	739
JMZ70/26.7	3	190	814	332	11	325	697
JMZ50/34.0	2,2	130	814	332	11	325	697
JMZ50/23.0	1,5	130	772	332	11	325	697
JMZ50/17.0	1,1	130	772	332	11	325	697

* для двухмембранного исполнения D и E увеличиваются на 14 мм

JMD

Мембранные дозирующие насосы с гидравлическим приводом

Регулировка

01 | Ручная

02 | Частотный преобразователь
опционально



Технические характеристики

Максимальная подача	5000 л/ч
Максимальное давление нагнетания	407 бар
Диапазон регулирования длины хода	10–100 %
Точность дозирования	±1 %
Максимальная вязкость	100 мПа·с (опционально до 1000 мПа·с)
Температура перекачиваемой среды	-10...+100 °C
Материалы дозирующей головки	SS304, SS316, PVC, PVDF
Максимальная высота всасывания	1,5 м вод. ст.
Максимальное давление на входе	5 бар
Напряжение питания	3 × 380 В, 3 × 220/380 В, 50 Гц
Класс защиты электродвигателя	IP55
Класс изоляции двигателя	F
Взрывозащита двигателя (опция)	Ex d IIB T4
Максимальная температура окружающей среды	+40 °C
Максимальная высота над уровнем моря	1000 м

Маркировка

JMD	5000	/	1,5	S	K	1	N
1	2		3	4	5	6	7

1	**Серия** JMD – гидравлический мембранный дозирующий насос серии JMD J2MD – гидравлический мембранный дозирующий насос серии JMD с двойной мембраной
2	**Подача**[1] 5000 – макс. подача: 5000 л/ч
3	**Давление** 1,5 – макс. давление: 1,5 МПа (15 бар)
4	**Проточная часть**[2] S – SS304 L – SS316 P – PVC T – PVDF Z – специальное исполнение[3]
5	**Тип присоединения** P – резьба NPT F – фланцевое K – жёсткое трубное X – специальный (по запросу)
6	**Электродвигатель**[4] 1 – 3 × 380 В, 50 Гц, 1440 об/мин, IP55/F 3 – 3 × 380 В, 50 Гц, 1440 об/мин, IP55/F, взрывозащищённый (Ex d IIB T4) 4 – 3 × 220/380 В, 50 Гц, 1440 об/мин, IP55/F, IC416, частотно-регулируемый 5 – насос без двигателя, IEC 6 – специальный (по запросу)
7	**Опции**[5] N – отсутствуют B – двойная мембрана и манометр C – двойная мембрана, манометр и реле давления (с плитой-основанием) D – двойная мембрана, манометр, взрывозащищённое реле давления (с плитой-основанием)

1. Для маркировки 250 и 170 точное значение максимальной подачи зависит от мощности электродвигателя, значение приведено в таблице «Модельный ряд»
2. PVC и PVDF в гидравлической части применяются только для расхода 4550-5000 л/ч; максимальное давление пластиковой гидравлической части — 8 бар.
3. Специальное исполнение проточной части, материал согласовывается с фабрикой и указывается при размещении заказа.
4. Примечание: при выборе частотно-регулируемого двигателя его мощность должна быть выбрана с запасом (выше номинальной).
5. При выборе исполнения с двойной мембраной подача насоса снижается на 5%.

Модельный ряд

Модель	Макс. подача, л/ч	Макс. давление, бар	Диаметр плунжера, мм	Мощность двигателя, кВт
JMD5000/1.5	5 000	15	130	7,5
JMD5000/1.1		11		5,5
JMD5000/0.8		8		4
JMD4550/1.6	4 550	16	125	7,5
JMD4550/1.2		12		5,5
JMD4550/0.8		8		4
JMD4100/1.8	4 100	18	120	7,5
JMD4100/1.3		13		5,5
JMD4100/0.9		9		4
JMD3800/1.9	3 800	19	115	7,5
JMD3800/1.4		14		5,5
JMD3800/1.0		10		4
JMD3500/2.1	3 500	21	110	7,5
JMD3500/1.5		15		5,5
JMD3500/1.1		11		4
JMD3200/2.3	3 200	23	105	7,5
JMD3200/1.7		17		5,5
JMD3200/1.2		12		4
JMD2900/2.5	2 900	25	100	7,5
JMD2900/1.9		19		5,5
JMD2900/1.3		13		4
JMD2600/2.8	2 600	28	95	7,5
JMD2600/2.1		21		5,5
JMD2600/1.4		14		4
JMD2350/3.1	2 350	31	90	7,5
JMD2350/2.3		23		5,5
JMD2350/1.6		16		4
JMD2100/3.5	2 100	35	85	7,5
JMD2100/2.6		26		5,5
JMD2100/1.8		18		4
JMD1850/4.0	1 850	40	80	7,5
JMD1850/2.9		29		5,5
JMD1850/2.0		20		4
JMD1600/4.5	1 600	45	75	7,5
JMD1600/3.3		33		5,5
JMD1600/2.3		23		4
JMD1400/5.2	1 400	52	70	7,5
JMD1400/3.8		38		5,5
JMD1400/2.6		26		4

Модельный ряд

Модель	Макс. подача, л/ч	Макс. давление, бар	Диаметр плунжера, мм	Мощность двигателя, кВт
JMD1200/6.0	1 200	60	65	7,5
JMD1200/4.4		44		5,5
JMD1200/3.0		30		4
JMD1000/7.1	1 000	71	60	7,5
JMD1000/5.2		52		5,5
JMD1000/3.5		35		4
JMD860/8.1	860	81	56	7,5
JMD860/6.0		60		5,5
JMD860/4.1		41		4
JMD700/10.2	700	102	50	7,5
JMD700/7.5		75		5,5
JMD700/5.1		51		4
JMD570/12.6	570	126	45	7,5
JMD570/9.2		92		5,5
JMD570/6.3		63		4
JMD450/15.9	450	159	40	7,5
JMD450/11.7		117		5,5
JMD450/8.0		80		4
JMD340/20.8	340	208	35	7,5
JMD340/15.2		152		5,5
JMD340/10.4		104		4
JMD250/14.1	240	141	30	4
JMD250/20.7	233	207		5,5
JMD250/28.3	226	283		7,5
JMD170/20.4	157	204	25	4
JMD170/29.9	152	299		5,5
JMD170/40.7	145	407		7,5

1. У всех моделей JMD длина хода плунжера 50 мм и частота хода 130 ход/мин.

Исполнение проточной части

Проточная часть	PVC	PVDF	SS304	SS316
Дозирующая головка	PVC	PVDF	SS304	SS316
Клапан	PVC	PVDF	SS304	SS316
Седло	PVDF	PVDF	SS316	SS316
Шарик	Керамика	Керамика	SS304/Керамика	SS304/Керамика
Мембрана	PTFE	PTFE	PTFE	PTFE
Плунжер	SS304 с керамикой	SS304 с керамикой	SS304 с керамикой	SS304 с керамикой
Сальник	Fluororubber	Fluororubber	Fluororubber	Fluororubber
Уплотнительные кольца	FPM	FPM	FPM	FPM

1. Возможна комплектация уплотнительными кольцами из EPDM, Fluororubber, PVDF, PTFE.

Тип присоединения

Код	Соединение	JMD170-250	JMD340-570	JMD700-1200	JMD1400-2600	JMD2900-5000
F	Фланцевое соединение	DN15	DN25	DN32	DN40	DN50
K	Сварное соединение	DN15	DN25	DN32	DN40	DN50
X	Специальное, по запросу					

Габаритные размеры JMD

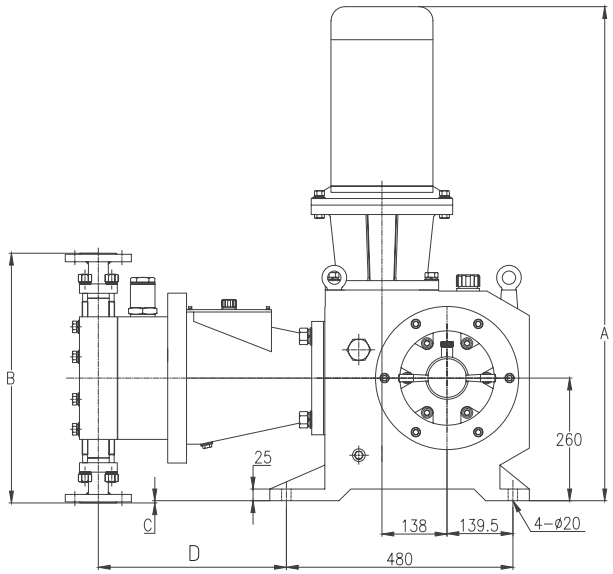

JMD, вид сбоку

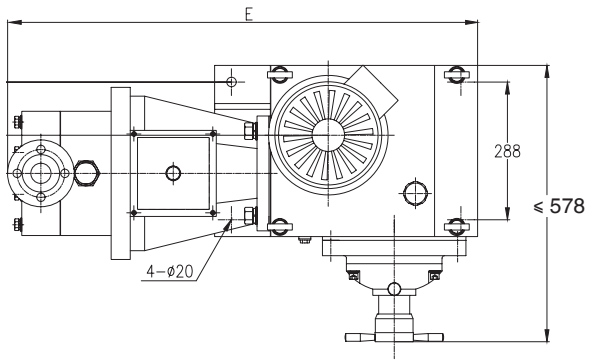

JMD, вид сверху

Модель	Двигатель, кВт	A, мм	B, мм	C, мм	D*, мм	E*, мм
JMD5000/1.5	7,5	1040	672	76,5	418	1015,5
JMD5000/1.1	5,5	1040	672	76,5	418	1015,5
JMD5000/0.8	4	983	672	76,5	418	1015,5
JMD4550/1.6	7,5	1040	672	76,5	418	1015,5
JMD4550/1.2	5,5	1040	672	76,5	418	1015,5
JMD4550/0.8	4	983	672	76,5	418	1015,5
JMD4100/1.8	7,5	1040	672	76,5	418	1015,5
JMD4100/1.3	5,5	1040	672	76,5	418	1015,5
JMD4100/0.9	4	983	672	76,5	418	1015,5
JMD3800/1.9	7,5	1040	672	76,5	418	1015,5
JMD3800/1.4	5,5	1040	672	76,5	418	1015,5
JMD3800/1.0	4	983	672	76,5	418	1015,5
JMD3500/2.1	7,5	1040	672	76,5	418	1015,5
JMD3500/1.5	5,5	1040	672	76,5	418	1015,5
JMD3500/1.1	4	983	672	76,5	418	1015,5
JMD3200/2.3	7,5	1040	672	76,5	418	1015,5
JMD3200/1.7	5,5	1040	672	76,5	418	1015,5
JMD3200/1.2	4	983	672	76,5	418	1015,5
JMD2900/2.5	7,5	1040	672	76,5	418	1015,5
JMD2900/1.9	5,5	1040	672	76,5	418	1015,5
JMD2900/1.3	4	983	672	76,5	418	1015,5
JMD2600/2.8	7,5	1040	609	44,5	411	1011
JMD2600/2.1	5,5	1040	609	44,5	411	1011
JMD2600/1.4	4	983	609	44,5	411	1011
JMD2350/3.1	7,5	1040	609	44,5	411	1011

Габаритные размеры JMD

Модель	Двигатель, кВт	A, мм	B, мм	C, мм	D*, мм	E*, мм
JMD2350/2.3	5,5	1040	609	44,5	411	1011
JMD2350/1.6	4	983	609	44,5	411	1011
JMD2100/3.5	7,5	1040	609	44,5	411	1011
JMD2100/2.6	5,5	1040	609	44,5	411	1011
JMD2100/1.8	4	983	609	44,5	411	1011
JMD1850/4.0	7,5	1040	609	44,5	411	1011
JMD1850/2.9	5,5	1040	609	44,5	411	1011
JMD1850/2.0	4	983	609	44,5	411	1011
JMD1600/4.5	7,5	1040	609	44,5	411	1011
JMD1600/3.3	5,5	1040	609	44,5	411	1011
JMD1600/2.3	4	983	609	44,5	411	1011
JMD1400/5.2	7,5	1040	609	44,5	411	1011
JMD1400/3.8	5,5	1040	609	44,5	411	1011
JMD1400/2.6	4	983	609	44,5	411	1011
JMD1200/6.0	7,5	1040	529	4,5	401,5	994
JMD1200/4.4	5,5	1040	529	4,5	401,5	994
JMD1200/3.0	4	983	529	4,5	401,5	994
JMD1000/7.1	7,5	1040	529	4,5	401,5	994
JMD1000/5.2	5,5	1040	529	4,5	401,5	994
JMD1000/3.5	4	983	529	4,5	401,5	994
JMD860/8.1	7,5	1040	529	4,5	401,5	994
JMD860/6.0	5,5	1040	529	4,5	401,5	994
JMD860/4.1	4	983	529	4,5	401,5	994
JMD700/10.2	7,5	1040	529	4,5	401,5	994
JMD700/7.5	5,5	1040	529	4,5	401,5	994
JMD700/5.1	4	983	529	4,5	401,5	994
JMD570/12.6	7,5	1040	533	6,5	392	982
JMD570/9.2	5,5	1040	533	6,5	392	982
JMD570/6.3	4	983	533	6,5	392	982
JMD450/15.9	7,5	1040	533	6,5	392	982
JMD450/11.7	5,5	1040	533	6,5	392	982
JMD450/8.0	4	983	533	6,5	392	982
JMD340/20.8	7,5	1040	533	6,5	392	982
JMD340/15.2	5,5	1040	533	6,5	392	982
JMD340/10.4	4	983	533	6,5	392	982
JMD250/28.3	7,5	1040	609,5	45	386	968,5
JMD250/20.7	5,5	1040	609,5	45	386	968,5
JMD250/14.1	4	983	609,5	45	386	968,5
JMD170/40.7	7,5	1040	609,5	45	386	968,5
JMD170/29.9	5,5	1040	609,5	45	386	968,5
JMD170/20.4	4	983	609,5	45	386	968,5

*для двухмембранного исполнения D и E увеличиваются на 14 мм

05 ПЛУНЖЕРНЫЕ НАСОСЫ С МЕХАНИЧЕСКИМ ПРИВОДОМ

Плунжерные дозирующие насосы с механическим приводом обеспечивают точное дозирование реагентов в водоподготовке, очистке сточных вод, химической, нефтегазовой и пищевой промышленности.

Плунжерные насосы применяются для точного дозирования высокотемпературных сред и работы в системах высокого давления. Подходят для сред без твёрдых частиц.



Применение

- Нефтегазовый сектор
- Химическая промышленность
- Энергетика
- Металлургия и горнорудная пром.
- Другие отрасли, требующие высокой точности, высоких давлений и высоких температур

Преимущества

ТОЧНОСТЬ ДОЗИРОВАНИЯ

Линейная зависимость подачи от длины хода обеспечивает высокую повторяемость дозирования.

НАДЁЖНОЕ УПЛОТНЕНИЕ

Многокомпонентное уплотнение обеспечивает минимальные утечки при контакте с агрессивными средами.

ДОЛГОВЕЧНОСТЬ ПРИВОДА

Кулачковый привод прост в обслуживании и адаптирован для интенсивной эксплуатации.

Принцип работы

Рабочий процесс основан на возвратно-поступательном движении плунжера, который непосредственно контактирует с перекачиваемой средой. Плунжер уплотняется сальником, что снижает механический износ.

1. Прямой ход (нагнетание): плунжер движется вперёд, давление в рабочей камере повышается, нагнетательный клапан открывается, и жидкость выталкивается в нагнетательный трубопровод.

2. Обратный ход (всасывание): плунжер отходит назад, объём рабочей камеры увеличивается, создаётся разрежение. Всасывающий клапан открывается, и камера заполняется новой порцией жидкости.

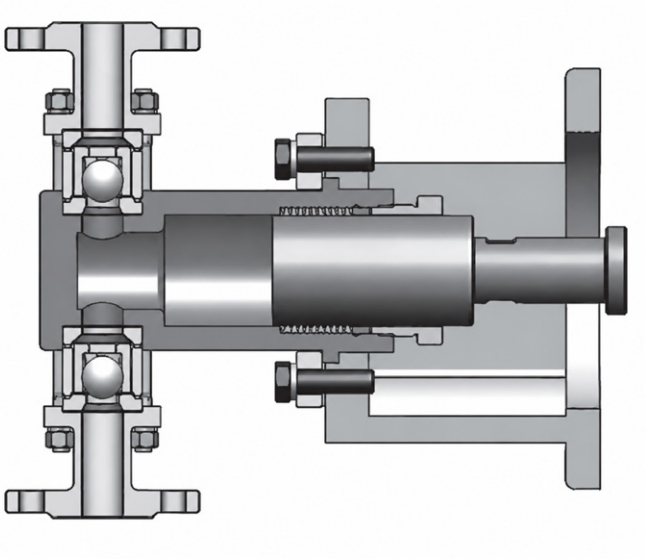

Сальниковое уплотнение допускает протечку 3–5 капель/мин. Поэтому насосы нельзя использовать для легковоспламеняющихся, взрывоопасных и токсичных веществ.

JW

Плунжерные дозирующие насосы с механическим приводом

Регулировка

01 | Ручная

02 | Частотный преобразователь
опционально



Технические характеристики

Максимальная подача	75 л/ч
Максимальное давление нагнетания	200 бар
Диапазон регулирования длины хода	30–100 %
Точность дозирования	±1 %
Максимальная вязкость	100 мПа·с (опционально до 1000 мПа·с)
Температура перекачиваемой среды	-10...+100 °C
Материалы дозирующей головки	SS304, SS316
Максимальная высота всасывания	1,5 м вод. ст.
Максимальное давление на входе	2 бар
Напряжение питания	1 × 220 В, 3 × 380 В; 50 Гц
Класс защиты электродвигателя	IP55
Класс изоляции двигателя	F
Максимальная температура окружающей среды	+40 °C
Максимальная высота над уровнем моря	1000 м

Маркировка

JW	75	/	0,4	S	P	1	N
1	2		3	4	5	6	7

1	**Серия** **JW** – плунжерный дозирующий насос с механическим приводом
2	**Подача**[1] **75** – макс. подача: 75 л/ч
3	**Давление** **0,4** – макс. давление: 0,4 МПа (4 бар)
4	**Проточная часть** **S** – SS304 **L** – SS316 **Z** – специальное исполнение
5	**Тип присоединения** **P** – резьба NPT **X** – специальное (по запросу)
6	**Электродвигатель** **1** – 200 Вт, 3 × 380 В, 50 Гц, 1440 об/мин, IP55/F, TEFC **2** – 200 Вт, 1 × 220 В, 50 Гц, 1440 об/мин, IP55/F, TEFC, с конденсаторным пуском **3** – специальный (по запросу)
7	**Опции** **N** – без основания **B** – с основанием

1. Для всех моделей, кроме JW1, максимальная подача равна числовому значению в артикуле. У JW1 она составляет 0,9 л/ч.

Модельный ряд

Модель	Макс. подача, л/ч	Макс. давление, бар	Диаметр плунжера, мм	Частота хода, ход/мин	Длина хода, мм	Мощность двигателя, Вт
JW75/0.4	75	4	50	116	6	200
JW60/0.5	60	5	45			
JW50/0.6	50	6		96		
JW45/0.7	45	7	40	116		
JW38/0.8	38	8		96		
JW35/0.9	35	9	35	116		
JW30/1.0	30	10		96		
JW25/1.2	25	12	30	116		
JW20/1.4	20	14		96		
JW15/2.0	15	20	25			
JW10/2.5	10	25	20	116		
JW9/3.5	9	35	18			
JW7/3.9	7	39		96		
JW6/4.5	6	45	15	116		
JW5/5.0	5	50		96		
JW4/6.0	4	60		80		
JW2/12.0	2	120	9	116		
JW1.5/14.0	1,5	140		96		
JW1/20.0	0,9	200		80	4	

Исполнение проточной части

Проточная часть	SS304	SS316
Дозирующая головка	SS304	SS316
Клапан	SS304	SS316
Седло	SS304	SS316
Шарик	SS304/керамика	SS304/керамика
Плунжер[1]	SS304 + керамика	SS316 + керамика
Сальниковая набивка	Графитовое волокно	Графитовое волокно
Уплотнительные кольца[2]	FPM / PVDF	FPM / PVDF

1. Плунжер изготовлен из нержавеющей стали с керамическим покрытием.
2. Возможна комплектация уплотнительными кольцами из EPDM и Fluororubber.

Тип присоединения

Код	Описание типа присоединения	JW1-JW2	JW4-JW75
P	Резьба NPT	1/4" F	1/2" F
X	Специальное, по запросу		

Габаритные размеры JW

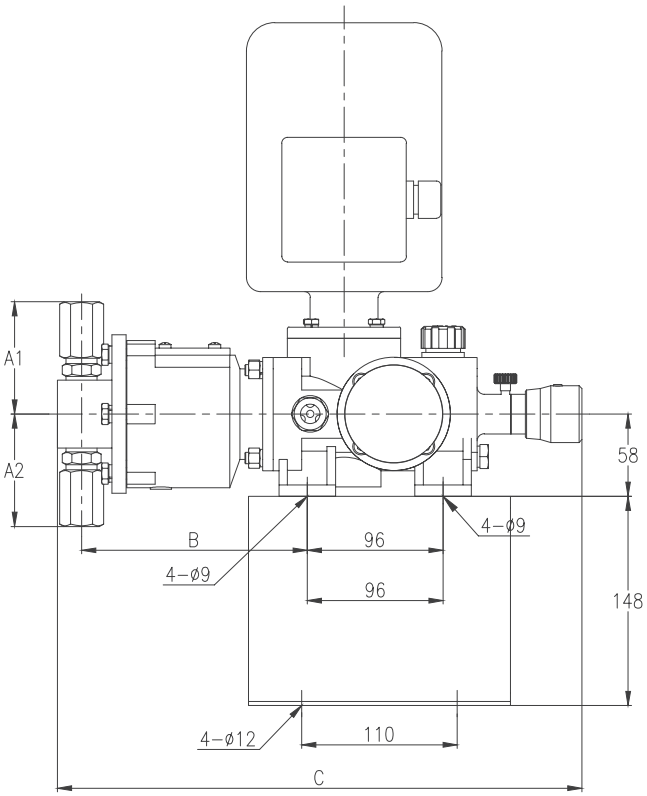

Вид сбоку с основанием

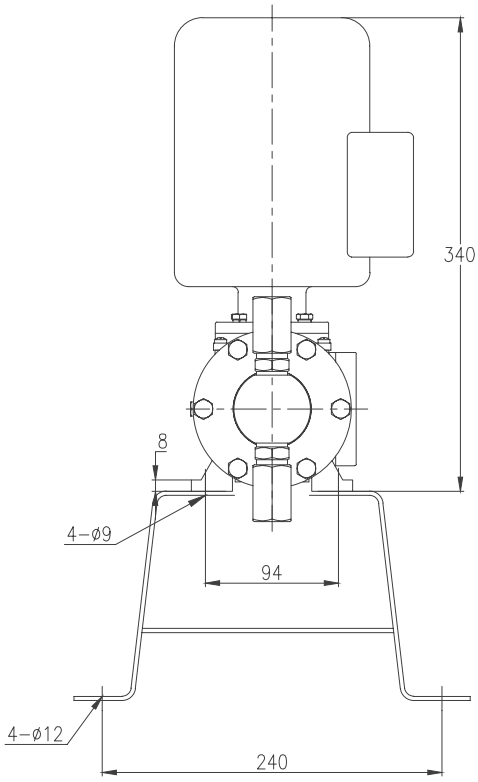

Вид спереди с основанием

Модели	A1 (мм)	A2 (мм)	B (мм)	C (мм)	Масса (кг)
JW75/0.4	111,5	111,5	153	371	25±2
JW60/0.5	111,5	111,5	153	371	25±2
JW50/0.6	111,5	111,5	153	371	25±2
JW45/0.7	93	93	159,5	371	25±2
JW38/0.8	93	93	159,5	371	25±2
JW35/0.9	90	90	159,5	371	25±2
JW30/1.0	90	90	159,5	371	25±2
JW25/1.2	87,5	87,5	159,5	371	25±2
JW20/1.4	87,5	87,5	159,5	371	25±2
JW15/2.0	85	85	159,5	371	25±2
JW10/2.5	85	85	159,5	371	25±2
JW9/3.5	82	82	159,5	371	25±2
JW7/3.9	82	82	159,5	371	25±2
JW6/4.5	79,5	79,5	159,5	371	25±2
JW5/5.0	79,5	79,5	159,5	371	25±2
JW4/6.0	79,5	79,5	159,5	371	25±2
JW2/12.0	74,5	75,5	159,5	371	25±2
JW1.5/14.0	74,5	75,5	159,5	371	25±2
JW1/20.0	74,5	75,5	159,5	371	25±2

JWL

Плунжерные дозирующие насосы с механическим приводом

Регулировка

01 Ручная

02 Контроллер хода DK
опционально

03 Частотный преобразователь
опционально



Технические характеристики

Максимальная подача	240 л/ч
Максимальное давление нагнетания	130 бар
Диапазон регулирования длины хода	30–100 %
Точность дозирования	±1 %
Максимальная вязкость	100 мПа·с (опционально до 1000 мПа·с)
Температура перекачиваемой среды	–10...+100 °C
Материалы дозирующей головки	SS304, SS316
Максимальная высота всасывания	2,5 м вод. ст.
Максимальное давление на входе	2 бар
Напряжение питания	1 × 220 В, 3 × 380 В; 50 Гц
Класс защиты электродвигателя	IP55
Класс изоляции двигателя	F
Максимальная температура окружающей среды	+40 °C
Максимальная высота над уровнем моря	1000 м

Маркировка

JWL	240	/	0,8	S	P	1	N	N
1	2		3	4	5	6	7	8

1	**Серия** **JWL** – плунжерный дозирующий насос с механическим приводом серии JWL
2	**Подача** **240** – макс. подача: 240 л/ч[1]
3	**Давление** **0,8** – макс. давление: 0,8 МПа (8 бар)
4	**Проточная часть** **S** – SS304 **L** – SS316 **Z** – под заказ (материал указывается при заказе)
5	**Тип присоединения** **P** – резьба NPT **F** – фланцевое **K** – жёсткое трубное **X** – специальный (по запросу)
6	**Электродвигатель**[1] **1** – 3 × 380 В, 50 Гц, 1440 об/мин, IP55/F **2** – 1 × 220 В, 50 Гц, 1440 об/мин, IP55/F **3** – 3 × 380 В, 50 Гц, 1440 об/мин, IP55/F, взрывозащищённый (Ex d IIB T4) **4** – 3 × 220/380 В, 50 Гц, 1440 об/мин, IP55/F, IC416, частотно-регулируемый **5** – насос без двигателя, IEC71 **6** – специальный (по запросу)
7	**Регулировка хода** **M** – ручная **N** – автоматическая, с помощью контроллера (по запросу)[2]
8	**Основание** **N** – без основания **B** – с основанием

1. Двигатели в исполнениях «однофазный», «взрывозащищённый» и «частотно-регулируемый» имеют мощность 0,37 кВт. Однофазный двигатель не может работать одновременно с контроллером управления ходом.
2. По запросу насос JWL может быть оснащён контроллером хода DK, принимающим сигналы 4–20 мА или RS485.

Модельный ряд

Модель	Макс. подача, л/ч	Макс. давление, бар	Диаметр плунжера, мм	Частота хода, ход/мин	Длина хода, мм
JWL240/0.8	240	8	60	144	9,5
JWL240/0.6		6			
JWL210/0.9	210	9	56		
JWL210/0.7		7			
JWL160/1.1	160	11	50		
JWL160/0.9		9			
JWL130/1.4	130	14	45		
JWL130/1.2		12			
JWL100/1.8	100	18	40		
JWL100/1.5		15			
JWL80/2.4	80	24	35		
JWL80/2.0		20			
JWL60/3.0	60	30	30		
JWL60/2.8		28			
JWL40/4.5	40	45	25		
JWL40/4.0		40			
JWL30/6.0	30	60	22		
JWL30/5.0		50			
JWL25/7.0	25	70	20		
JWL25/6.0		60			
JWL20/9.0	20	90	18		
JWL20/7.5		75			
JWL13/13.0	13	130	15		
JWL13/11.0		110			

Исполнение проточной части

Проточная часть	SS304	SS316
Дозирующая головка	SS304	SS316
Клапан	SS304	SS316
Седло	SS304	SS316
Шарик	SS304/керамика	SS304/керамика
Плунжер[1]	SS304 + керамика	SS316 + керамика
Сальниковая набивка[3]	Графитовое волокно + GSJ	Графитовое волокно + GSJ
Уплотнительные кольца[2]	FPM / PVDF	FPM / PVDF

1. Плунжер изготовлен из нержавеющей стали с керамическим покрытием.
2. Возможна комплектация уплотнительными кольцами из EPDM и Fluororubber.
3. Применяется многоканальная уплотнительная структура из графитового волокна и GSJ.
Она обеспечивает износостойкость, коррозионную стойкость, а GSJ защищает волокно и создаёт дополнительное уплотнение, продлевая срок службы и повышая герметичность.

Тип присоединения

Код	Описание типа присоединения	JWL13-80	JWL100-240
P	Резьба NPT	1/2” M	1/2” F*
F	Фланцевое	DN15	DN20
K	Сварное	DN15*	—–
X	Специальное, по запросу		

* является стандартной конфигурацией

Габаритные размеры JWL

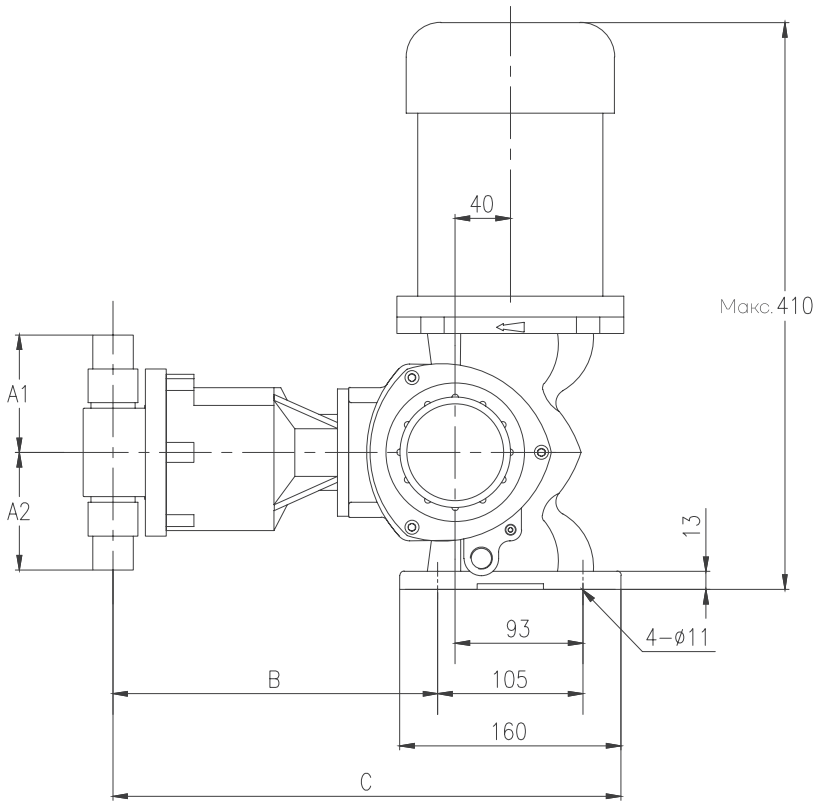

Вид сбоку

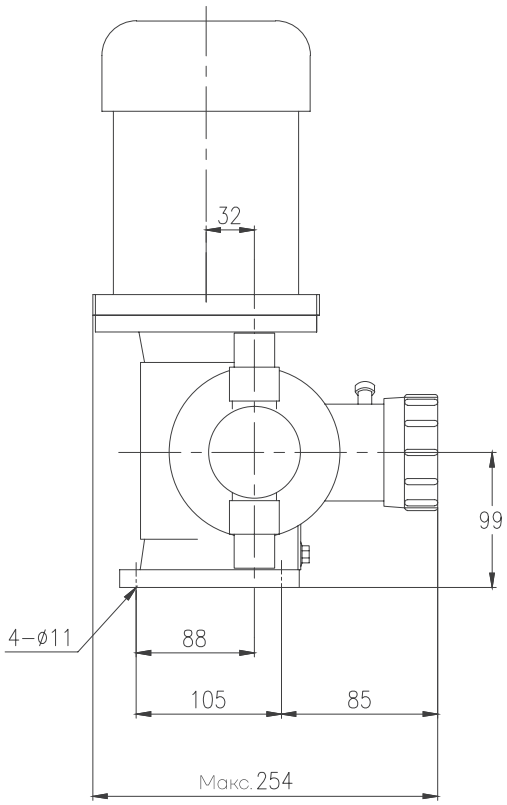

Вид спереди

Габаритные размеры JWL

Модель	Мощность (кВт)	A1 (мм)	A2 (мм)	B (мм)	C (мм)	Масса (кг)
JWL240/0.8	0,37	117,5	117,5	236	368,5	23±2
JWL240/0.6	0,25	117,5	117,5	236	368,5	23±2
JWL210/0.9	0,37	117,5	117,5	236	368,5	23±2
JWL210/0.7	0,25	117,5	117,5	236	368,5	23±2
JWL160/1.1	0,37	117,5	117,5	236	368,5	23±2
JWL160/0.9	0,25	117,5	117,5	236	368,5	23±2
JWL130/1.4	0,37	117,5	117,5	236	368,5	23±2
JWL130/1.2	0,25	117,5	117,5	236	368,5	23±2
JWL100/1.8	0,37	101	101	238	370,5	23±2
JWL100/1.5	0,25	101	101	238	370,5	23±2
JWL80/2.4	0,37	141,5	143,5	238	370,5	23±2
JWL80/2.0	0,25	141,5	143,5	238	370,5	23±2
JWL60/3.0	0,37	137,5	139,5	248,5	381	23±2
JWL60/2.8	0,25	137,5	139,5	248,5	381	23±2
JWL40/4.5	0,37	137,5	139,5	248,5	381	23±2
JWL40/4.0	0,25	137,5	139,5	248,5	381	23±2
JWL30/6.0	0,37	137,5	139,5	248,5	381	23±2
JWL30/5.0	0,25	137,5	139,5	248,5	381	23±2
JWL25/7.0	0,37	137,5	139,5	248,5	381	23±2
JWL25/6.0	0,25	137,5	139,5	248,5	381	23±2
JWL20/9.0	0,37	137,5	139,5	248,5	381	23±2
JWL20/7.5	0,25	137,5	139,5	248,5	381	23±2
JWL13/13.0	0,37	137,5	139,5	248,5	381	23±2
JWL13/11.0	0,25	137,5	139,5	248,5	381	23±2

JWB

Плунжерные дозирующие насосы с механическим приводом

Регулировка

01 | Ручная

02 | Контроллер хода DK
опционально

03 | Частотный преобразователь
опционально



Технические характеристики

Максимальная подача	500 л/ч
Максимальное давление нагнетания	360 бар
Диапазон регулирования длины хода	30–100 %
Точность дозирования	±1 %
Максимальная вязкость	100 мПа·с (опционально до 1000 мПа·с)
Температура перекачиваемой среды	-10...+100 °C
Материалы дозирующей головки	SS304, SS316
Максимальная высота всасывания	2,5 м вод. ст.
Максимальное давление на входе	2 бар
Напряжение питания	1 × 220 В, 3 × 380 В; 50 Гц
Класс защиты электродвигателя	IP55
Класс изоляции двигателя	F
Максимальная температура окружающей среды	+40 °C
Максимальная высота над уровнем моря	1000 м

Маркировка

JWB	500	/	0,8	S	P	1	N	N
1	2		3	4	5	6	7	8

1	**Серия** **JWB** – плунжерный дозирующий насос с механическим приводом серии JWB
2	**Подача**[1] **500** – макс. подача: 500 л/ч
3	**Давление** **0,8** – макс. давление: 0,8 МПа (8 бар)
4	**Проточная часть** **S** – SS304 **L** – SS316 **Z** – под заказ (материал указывается при заказе)
5	**Тип присоединения** **P** – резьба NPT **F** – фланцевое **K** – жёсткое трубное **X** – специальный (по запросу)
6	**Электродвигатель**[2] **1** – 3 × 380 В, 50 Гц, 1440 об/мин, IP55/F **2** – 1 × 220 В, 50 Гц, 1440 об/мин, IP55/F **3** – 3 × 380 В, 50 Гц, 1440 об/мин, IP55/F, взрывозащищённый (Ex d IIB T4) **4** – 3 × 380 В, 50 Гц, 1440 об/мин, IP55/F, IC416, частотно-регулируемый **5** – насос без двигателя, IEC71 **6** – насос без двигателя, IEC80 **7** – специальный (по запросу)
7	**Регулировка хода** **M** – ручная **N** – автоматическая, с помощью контроллера (по запросу)[3]
8	**Основание** **N** – без основания **B** – с основанием

1. Для кодов подачи 7 и 11 максимальная подача зависит от мощности электродвигателя.
Точные значения приведены в таблице «Модельный ряд».
2. Однофазный двигатель не может работать одновременно с контроллером управления ходом.
3. По запросу насос JWB может быть оснащён контроллером хода DK, принимающим сигналы 4–20 мА или RS485.

Модельный ряд

Модель	Макс. подача, л/ч	Макс. давление, бар	Диаметр плунжера, мм	Частота хода, ход/мин	Длина хода, мм	Мощность двигателя, кВт
JWB500/0.8	500	8	70	144	16	0,75
JWB500/0.5		5				0,55
JWB430/0.9	430	9	65			0,75
JWB430/0.6		6				0,55
JWB360/1.0	360	10	60			0,75
JWB360/0.7		7				0,55
JWB320/1.2	320	12	56			0,75
JWB320/0.8		8				0,55
JWB250/1.5	250	15	50			0,75
JWB250/1.0		10				0,55
JWB200/1.8	200	18	45			0,75
JWB200/1.2		12				0,55
JWB160/2.3	160	23	40			0,75
JWB160/1.6		16				0,55
JWB120/3.0	120	30	35			0,75
JWB120/2.0		20				0,55
JWB90/4.1	90	41	30			0,75
JWB90/2.8		28				0,55
JWB60/5.9	60	59	25			0,75
JWB60/4.0		40				0,55
JWB45/7.6	45	76	22			0,75
JWB45/5.2		52				0,55
JWB38/9.2	38	92	20			0,75
JWB38/6.3		63				0,55
JWB30/11.3	30	113	18			0,75
JWB30/7.8		78				0,55
JWB20/16.4	20	164	15			0,75
JWB20/11.0		110				0,55
JWB11/25.0	11	250	12			0,75
JWB11/17.0	13	170				0,55
JWB7/36.0	7	360	10			0,75
JWB7/25.0	8	250				0,55

Исполнение проточной части

Проточная часть	SS304	SS316
Дозирующая головка	SS304	SS316
Клапан	SS304	SS316
Седло	SS304	SS316
Шарик	SS304/керамика	SS304/керамика
Плунжер[1]	SS304 + керамика	SS316 + керамика
Сальниковая набивка[3]	Графитовое волокно + GSL	Графитовое волокно + GSJ
Уплотнительные кольца[2]	FPM / PVDF	FPM / PVDF

1. Плунжер изготовлен из нержавеющей стали с керамическим покрытием.
2. Возможна комплектация уплотнительными кольцами из EPDM и Fluororubber.
3. Применяется многоканальная уплотнительная структура из графитового волокна и GSJ.
Она обеспечивает износостойкость, коррозионную стойкость, а GSJ защищает волокно и создаёт дополнительное уплотнение, продлевая срок службы и повышая герметичность.

Тип присоединения

Код	Описание типа присоединения	JWB7-60	JWB90-360	JWB430-500
P	Резьба NPT	1/2” M	1/2” F*	1” M*
F	Фланцевое	DN15	DN20	DN25
K	Сварное	DN15*	––	––
X	Специальное, по запросу			

* является стандартной конфигурацией

Габаритные размеры JWB

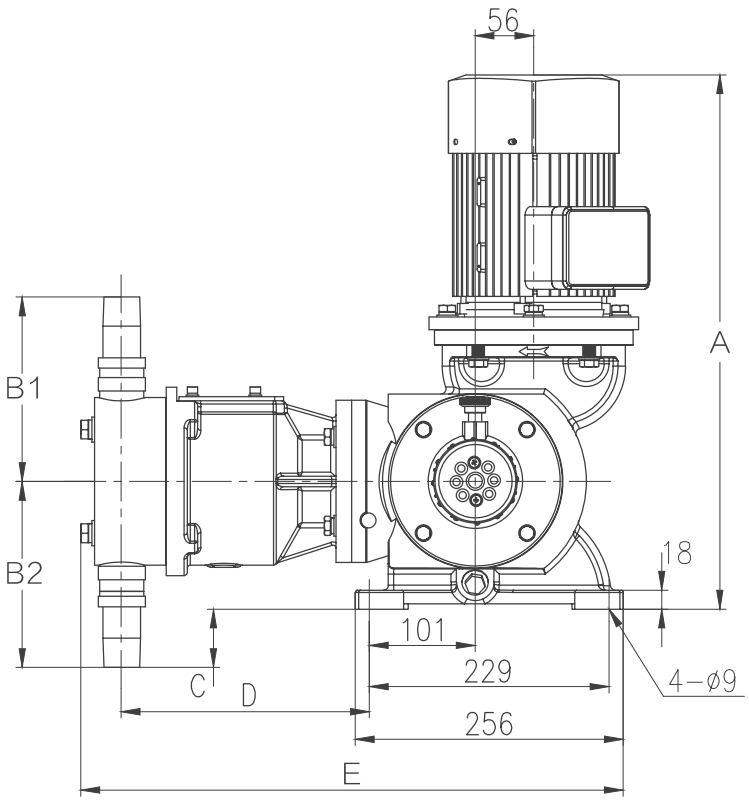

Вид сбоку

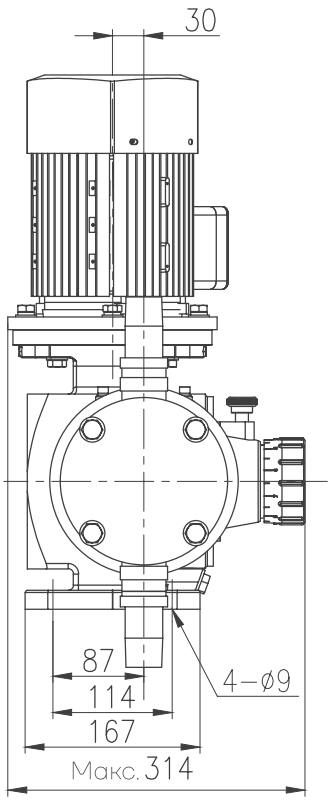

Вид спереди

Габаритные размеры JWB

Модель	Мощность (кВт)	A (мм)	B1 (мм)	B2 (мм)	C* (мм)	D (мм)	E (мм)	Масса (кг)
JWB500/0.8	0,75	520	178	178	56	237	519	50±5
JWB500/0.5	0,55	463	178	178	56	237	519	50±5
JWB430/0.9	0,75	520	178	178	56	237	519	50±5
JWB430/0.6	0,55	463	178	178	56	237	519	50±5
JWB360/1.0	0,75	520	112	112	-10	239	505	50±5
JWB360/0.7	0,55	463	112	112	-10	239	505	50±5
JWB320/1.2	0,75	520	110	110	-12	239	505	50±5
JWB320/0.8	0,55	463	110	110	-12	239	505	50±5
JWB250/1.5	0,75	520	107	107	-15	239	505	50±5
JWB250/1.0	0,55	463	107	107	-15	239	505	50±5
JWB200/1.8	0,75	520	105	105	-17	239	505	50±5
JWB200/1.2	0,55	463	105	105	-17	239	505	50±5
JWB160/2.3	0,75	520	102	102	-20	239	505	50±5
JWB160/1.6	0,55	463	102	102	-20	239	505	50±5
JWB120/3.0	0,75	520	100	100	-22	239	505	50±5
JWB120/2.0	0,55	463	100	100	-22	239	505	50±5
JWB90/4.1	0,75	520	97	97	-25	239	505	50±5
JWB90/2.8	0,55	463	97	97	-25	239	505	50±5
JWB60/5.9	0,75	520	135	137	15	250	516	50±5
JWB60/4.0	0,55	463	135	137	15	250	516	50±5
JWB45/7.6	0,75	520	135	137	15	250	516	50±5
JWB45/5.2	0,55	463	135	137	15	250	516	50±5
JWB38/9.2	0,75	520	133	135	13	250	516	50±5
JWB38/6.3	0,55	463	133	135	13	250	516	50±5
JWB30/11.3	0,75	520	135	137	15	250	516	50±5
JWB30/7.8	0,55	463	135	137	15	250	516	50±5
JWB20/16.4	0,75	520	135	137	15	250	516	50±5
JWB20/11.0	0,55	463	135	137	15	250	516	50±5
JWB11/25.0	0,75	520	135	137	15	250	516	50±5
JWB11/17.0	0,55	463	135	137	15	250	516	50±5
JWB7/36.0	0,75	520	135	137	15	250	516	50±5
JWB7/25.0	0,55	463	135	137	15	250	516	50±5

*Размер C определяет вертикальное положение нижней точки дозирующей головки относительно монтажной плоскости насоса. Отрицательное значение C указывает на то, что головка располагается ниже опорной поверхности. Например: C = -15 мм означает выступ головки ниже плоскости установки на 15 мм.

JX

Плунжерные дозирующие насосы с механическим приводом

Регулировка

01 | Ручная

02 | Частотный преобразователь
опционально



Технические характеристики

Максимальная подача	1200 л/ч
Максимальное давление нагнетания	500 бар
Диапазон регулирования длины хода	10–100 %
Точность дозирования	±1 %
Максимальная вязкость	100 мПа·с (опционально до 1000 мПа·с)
Температура перекачиваемой среды	-10...+100 °C
Материалы дозирующей головки	SS304, SS316
Максимальная высота всасывания	1,5 м вод. ст.
Максимальное давление на входе	2 бар
Напряжение питания	1 × 220 В, 3 × 380 В; 50 Гц
Класс защиты электродвигателя	IP55
Класс изоляции двигателя	F
Максимальная температура окружающей среды	+40 °C
Максимальная высота над уровнем моря	1000 м

Маркировка

JX	940	/	0,5	L	P	1
1	2		3	4	5	6

1	**Серия** JX – плунжерный дозирующий насос с механическим приводом серии JX
2	**Подача** 940 – макс. подача: 940 л/ч
3	**Давление** 0,5 – макс. давление: 0,5 МПа (5 бар)
4	**Проточная часть** S – SS304 L – SS316 Z – под заказ (материал указывается при заказе)
5	**Тип присоединения** P – резьба NPT F – фланцевое K – жёсткое трубное X – специальный (по запросу)
6	**Электродвигатель**[1] 1 – 3 × 380 В, 50 Гц, 1440 об/мин, IP55/F 2 – 1 × 220 В, 50 Гц, 1440 об/мин, IP55/F 3 – 3 × 380 В, 50 Гц, 1440 об/мин, IP55/F, взрывозащищённый (Ex d IIB T4) 4 – 3 × 220/380 В, 50 Гц, 1440 об/мин, IP55/F, IC416, частотно-регулируемый 5 – насос без двигателя, IEC 6 – специальный (по запросу)

1. При выборе частотно-регулируемого двигателя его следует выбирать двигатель с запасом по мощности

Модельный ряд

Модель	Макс. подача, л/ч	Макс. давление, бар	Диаметр плунжера, мм	Частота хода, ход/мин	Длина хода, мм	Мощность двигателя, кВт
JX1200/0.5	1200	5	100	130	20	1,5
JX1100/0.7	1100	7	95			1,5
JX940/0.9	940	9	90			1,5
JX940/0.7		7				1,1
JX940/0.5		5				0,75
JX840/1.1	840	11	85			1,5
JX840/0.8	840	8				1,1
JX840/0.5	840	5				0,75
JX740/1.2	740	12	80			1,5
JX740/0.9	740	9				1,1
JX740/0.6	740	6				0,75
JX650/1.4	650	14	75			1,5
JX650/1.0	650	10				1,1
JX650/0.7	650	7				0,75
JX570/1.6	570	16	70			1,5
JX570/1.1	570	11				1,1
JX570/0.8	570	8				0,75
JX490/1.8	490	18	65			1,5
JX490/1.3	490	13				1,1
JX490/0.9	490	9				0,75
JX410/2.1	410	21	60			1,5
JX410/1.6	410	16				1,1
JX410/1.1	410	11				0,75
JX360/2.4	360	24	56			1,5
JX360/1.8	360	18				1,1
JX360/1.2	360	12				0,75
JX280/3.1	280	31	50			1,5
JX280/2.2	280	22				1,1
JX280/1.5	280	15				0,75
JX230/3.8	230	38	45			1,5
JX230/2.8	230	28				1,1
JX230/1.9	230	19				0,75
JX180/4.8	180	48	40			1,5
JX180/3.5	180	35				1,1
JX180/2.4	180	24				0,75

Модельный ряд

Модель	Макс. подача, л/ч	Макс. давление, бар	Диаметр плунжера, мм	Частота хода, ход/мин	Длина хода, мм	Мощность двигателя, кВт
JX140/6.2	140	62	35	130	20	1,5
JX140/4.6	140	46				1,1
JX140/3.1	140	31				0,75
JX100/8.5	100	85	30			1,5
JX100/6.2	100	62				1,1
JX100/4.2	100	42				0,75
JX70/12.0	70	120	25			1,5
JX70/8.8	70	88				1,1
JX70/6.0	70	60				0,75
JX55/15.8	55	158	22			1,5
JX55/11.7	55	117				1,1
JX55/8.0	55	80				0,75
JX45/19.0	45	190	20			1,5
JX45/13.9	45	139				1,1
JX45/9.5	45	95				0,75
JX35/23.5	35	235	18			1,5
JX35/17.0	35	170				1,1
JX35/12.0	35	120				0,75
JX25/34.0	25	340	15			1,5
JX25/25.0	25	250				1,1
JX25/17.0	25	170				0,75
JX15/50.0	15	500	12			1,5
JX15/36.0	15	360				1,1
JX15/25.0	15	250				0,75
JX10/50.0	10	500	10			1,5
JX10/36.0	10	360				1,1
JX10/25.0	10	250				0,75

Исполнение проточной части

Проточная часть	SS304	SS316
Дозирующая головка	SS304	SS316
Клапан	SS304	SS316
Седло	SS304	SS316
Шарик	SS304/керамика	SS304/керамика
Плунжер[1]	SS304 + керамика	SS316 + керамика
Сальниковая набивка[3]	Графитовое волокно + GSJ	Графитовое волокно + GSJ
Уплотнительные кольца[2]	FPM / PVDF	FPM / PVDF

1. Плунжер изготовлен из нержавеющей стали с керамическим покрытием.
2. Возможна комплектация уплотнительными кольцами из EPDM и Fluororubber.
3. Применяется многоканальная уплотнительная структура из графитового волокна и GSJ.
Она обеспечивает износостойкость, коррозионную стойкость, а GSJ защищает волокно и создаёт дополнительное уплотнение, продлевая срок службы и повышая герметичность.

Тип присоединения

Код	Описание типа присоединения	JX10-70	JX100-410	JX490-940	JX1100-1200
P	Резьба NPT	1/2” M	1/2” F*	1” M*	1-1/2” M*
F	Фланцевое	DN15	DN20	DN25	DN40
K	Сварное	DN15*	——	——	——
X	Специальное, по запросу				

* является стандартной конфигурацией

Габаритные размеры JX

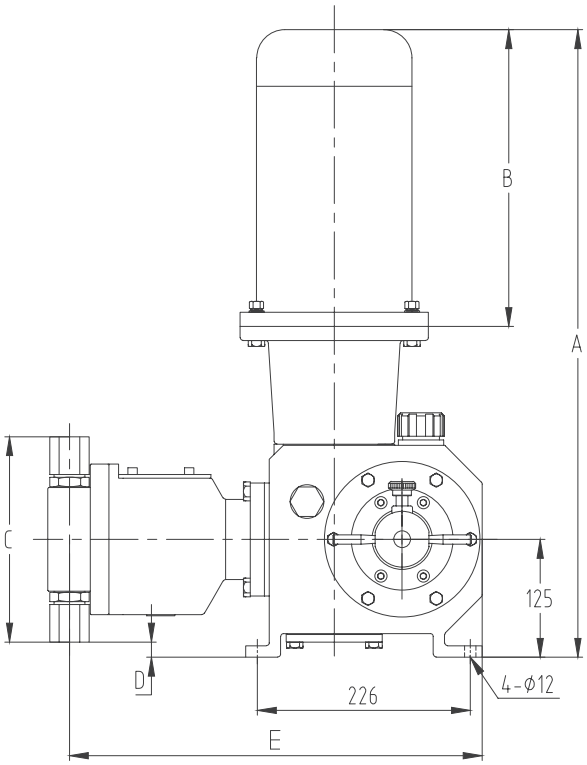

Вид сбоку

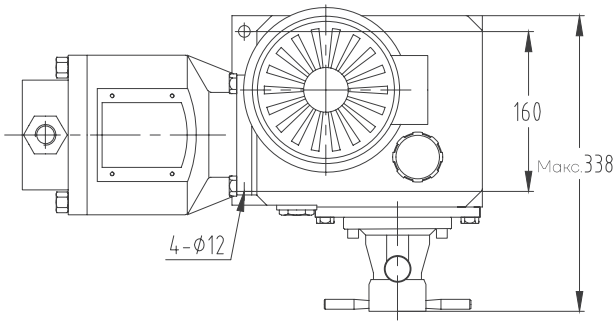

Вид сверху

Модель	Мощность (кВт)	A (мм)	B (мм)	C (мм)	D (мм)	E (мм)	Масса (кг)
JX1200/0.5	1,5	666	300	423	86,5	443	94
JX1100/0.7	1,5	666	300	423	86,5	443	94
JX940/0.9	1,5	666	300	423	86,5	443	94
JX940/0.7	1,1	666	280	360	55	438	88
JX940/0.5	0,75	609	260	360	55	438	88
JX840/1.1	1,5	666	300	360	55	438	88
JX840/0.8	1,1	666	280	360	55	438	88
JX840/0.5	0,75	609	260	360	55	438	88
JX740/1.2	1,5	666	300	360	55	438	88
JX740/0.9	1,1	666	280	360	55	438	88
JX740/0.6	0,75	609	260	360	55	438	88
JX650/1.4	1,5	666	300	360	55	438	88
JX650/1.0	1,1	666	280	360	55	438	88
JX650/0.7	0,75	609	260	360	55	438	88
JX570/1.6	1,5	666	300	360	55	438	88
JX570/1.1	1,1	666	280	360	55	438	88
JX570/0.8	0,75	609	260	360	55	438	88
JX490/1.8	1,5	666	300	360	55	438	88
JX490/1.3	1,1	666	280	360	55	438	88
JX490/0.9	0,75	609	260	360	55	438	88
JX410/2.1	1,5	666	300	225	-13	438	83
JX410/1.6	1,1	666	280	225	-13	438	83
JX410/1.1	0,75	609	260	225	-13	438	83

Габаритные размеры JX

Модель	Мощность (кВт)	A (мм)	B (мм)	C (мм)	D (мм)	E (мм)	Масса (кг)
JX360/2.4	1,5	666	300	220	-15	438	83
JX360/1.8	1,1	666	280	220	-15	438	83
JX360/1.2	0,75	609	260	220	-15	438	83
JX280/3.1	1,5	666	300	215	-18	438	83
JX280/2.2	1,1	666	280	215	-18	438	83
JX280/1.5	0,75	609	260	215	-18	438	83
JX230/3.8	1,5	666	300	210	-20	438	83
JX230/2.8	1,1	666	280	210	-20	438	83
JX230/1.9	0,75	609	260	210	-20	438	83
JX180/4.8	1,5	666	300	205	-23	438	83
JX180/3.5	1,1	666	280	205	-23	438	83
JX180/2.4	0,75	609	260	205	-23	438	83
JX140/6.2	1,5	666	300	200	-25	438	83
JX140/4.6	1,1	666	280	200	-25	438	83
JX140/3.1	0,75	609	260	200	-25	438	83
JX100/8.5	1,5	666	300	195	-28	438	83
JX100/6.2	1,1	666	280	195	-28	438	83
JX100/4.2	0,75	609	260	195	-28	438	83
JX70/12.0	1,5	666	300	190	-30	438	83
JX70/8.8	1,1	666	280	190	-30	438	83
JX70/6.0	0,75	609	260	190	-30	438	83
JX55/15.8	1,5	666	300	265	8	438	77
JX55/11.7	1,1	666	280	265	8	438	77
JX55/8.0	0,75	609	260	265	8	438	77
JX45/19.0	1,5	666	300	260	5	438	77
JX45/13.9	1,1	666	280	260	5	438	77
JX45/9.5	0,75	609	260	260	5	438	77
JX35/23.5	1,5	666	300	260	5	438	77
JX35/17.0	1,1	666	280	260	5	438	77
JX35/12.0	0,75	609	260	260	5	438	77
JX25/34.0	1,5	666	300	260	5	438	77
JX25/25.0	1,1	666	280	260	5	438	77
JX25/17.0	0,75	609	260	260	5	438	77
JX15/50.0	1,5	666	300	260	5	438	77
JX15/36.0	1,1	666	280	260	5	438	77
JX15/25.0	0,75	609	260	260	5	438	77
JX10/50.0	1,5	666	300	260	5	438	77
JX10/36.0	1,1	666	280	260	5	438	77
JX10/25.0	0,75	609	260	260	5	438	77

*Размер D определяет вертикальное положение нижней точки дозирующей головки относительно монтажной плоскости насоса. Отрицательное значение D указывает на то, что головка располагается ниже опорной поверхности. Например: D = -15 мм означает выступ головки ниже плоскости установки на 15 мм.

JZ

Плунжерные дозирующие насосы с механическим приводом

Регулировка

01 | Ручная

02 | Частотный преобразователь
опционально



Технические характеристики

Максимальная подача	2400 л/ч
Максимальное давление нагнетания	280 бар
Диапазон регулирования длины хода	10–100 %
Точность дозирования	±1 %
Максимальная вязкость	100 мПа·с (опционально до 1000 мПа·с)
Температура перекачиваемой среды	-10...+100 °C
Материалы дозирующей головки	SS304, SS316
Максимальная высота всасывания	1,5 м вод. ст.
Максимальное давление на входе	2 бар
Напряжение питания	1 × 220 В, 3 × 380 В; 50 Гц
Класс защиты электродвигателя	IP55
Класс изоляции двигателя	F
Максимальная температура окружающей среды	+40 °C
Максимальная высота над уровнем моря	1000 м

Маркировка

JZ	2400	/	0,4	L	F	1
1	2		3	4	5	6

1	**Серия** **JZ** – плунжерный дозирующий насос с механическим приводом серии JZ
2	**Подача** **2400** – макс. подача: 2400 л/ч
3	**Давление** **0,4** – макс. давление: 0,4 МПа (4 бар)
4	**Проточная часть** **S** – SS304 **L** – SS316 **Z** – под заказ (материал указывается при заказе)
5	**Тип присоединения** **P** – резьба NPT **F** – фланцевое **K** – жёсткое трубное **X** – специальный (по запросу)
6	**Электродвигатель**[1] **1** – 3 × 380 В, 50 Гц, 1440 об/мин, IP55/F **2** – 1 × 220 В, 50 Гц, 1440 об/мин, IP55/F **3** – 3 × 380 В, 50 Гц, 1440 об/мин, IP55/F, взрывозащищённый (Ex d IIB T4) **4** – 3 × 220/380 В, 50 Гц, 1440 об/мин, IP55/F, IC416, частотно-регулируемый **5** – насос без двигателя, IEC **6** – специальный (по запросу)

1. При выборе частотно-регулируемого двигателя его мощность должна быть на более высоком уровне (с запасом).

Модельный ряд

Модель	Макс. подача, л/ч	Макс. давление, бар	Диаметр плунжера, мм	Частота хода, ход/мин	Длина хода, мм	Мощность двигателя, кВт
JZ2400/0.8	2400	8	115	130	32	2,2
JZ2400/0.5		5				1,5
JZ2400/0.4		4				1,1
JZ2200/0.9	2200	9	110			2,2
JZ2200/0.6		6				1,5
JZ2200/0.5		5				1,1
JZ2000/1.0	2000	10	105			2,2
JZ2000/0.7		7				1,5
JZ2000/0.5		5				1,1
JZ1800/1.1	1800	11	100			2,2
JZ1800/0.8		8				1,5
JZ1800/0.5		5				1,1
JZ1600/1.2	1600	12	95			2,2
JZ1600/0.8		8				1,5
JZ1600/0.6		6				1,1
JZ1450/1.4	1450	14	90			2,2
JZ1450/1.0		10				1,5
JZ1450/0.7		7				1,1
JZ1300/1.6	1300	16	85			2,2
JZ1300/1.1		11				1,5
JZ1300/0.8		8				1,1
JZ1150/1.8	1150	18	80			2,2
JZ1150/1.2		12				1,5
JZ1150/0.9		9				1,1
JZ1000/2.0	1000	20	75			2,2
JZ1000/1.4		14				1,5
JZ1000/1.0		10				1,1
JZ890/2.3	890	23	70			2,2
JZ890/1.6		16				1,5
JZ890/1.2		12				1,1
JZ760/2.7	760	27	65			2,2
JZ760/1.8		18				1,5
JZ760/1.4		14				1,1
JZ650/3.1	650	31	60			2,2
JZ650/2.1		21				1,5
JZ650/1.6		16				1,1

Модельный ряд

Модель	Макс. подача, л/ч	Макс. давление, бар	Диаметр плунжера, мм	Частота хода, ход/мин	Длина хода, мм	Мощность двигателя, кВт
JZ560/3.6	560	36	56	130	32	2,2
JZ560/2.5		25				1,5
JZ560/1.8		18				1,1
JZ450/4.5	450	45	50			2,2
JZ450/3.1		31				1,5
JZ450/2.3		23				1,1
JZ360/5.5	360	55	45			2,2
JZ360/3.8		38				1,5
JZ360/2.8		28				1,1
JZ290/7.0	290	70	40			2,2
JZ290/4.8		48				1,5
JZ290/3.5		35				1,1
JZ220/9.2	220	92	35			2,2
JZ220/6.3		63				1,5
JZ220/4.6		46				1,1
JZ160/12.5	160	125	30			2,2
JZ160/8.5		85				1,5
JZ160/6.3		63				1,1
JZ110/17.9	110	179	25			2,2
JZ110/12.2		122				1,5
JZ110/9.0		90				1,1
JZ70/28.0	70	280	20			2,2
JZ70/19.1		191				1,5
JZ70/14.0		140				1,1

Исполнение проточной части

Проточная часть	SS304	SS316
Дозирующая головка	SS304	SS316
Клапан	SS304	SS316
Седло	SS304	SS316
Шарик	SS304/керамика	SS304/керамика
Плунжер[1]	SS304 + керамика	SS316 + керамика
Сальниковая набивка[2]	Графитовое волокно + GSJ	Графитовое волокно + GSJ
Уплотнительные кольца	4F / PVDF	4F / PVDF

1. Плунжер изготовлен из нержавеющей стали с керамическим покрытием.
2. Применяется многоканальная уплотнительная структура из графитового волокна и GSJ.
Она обеспечивает износостойкость, коррозионную стойкость, а GSJ защищает волокно и создаёт дополнительное уплотнение, продлевая срок службы и повышая герметичность.

Тип присоединения

Код	Описание типа присоединения	JZ70-220	JZ290-650	JZ760-1300	JZ1450-2400
F	Фланцевое	DN15*	DN25*	DN32*	DN40*
K	Сварное	DN15	DN25	DN32	DN40
X	Специальное, по запросу				

* является стандартной конфигурацией

Габаритные размеры JZ

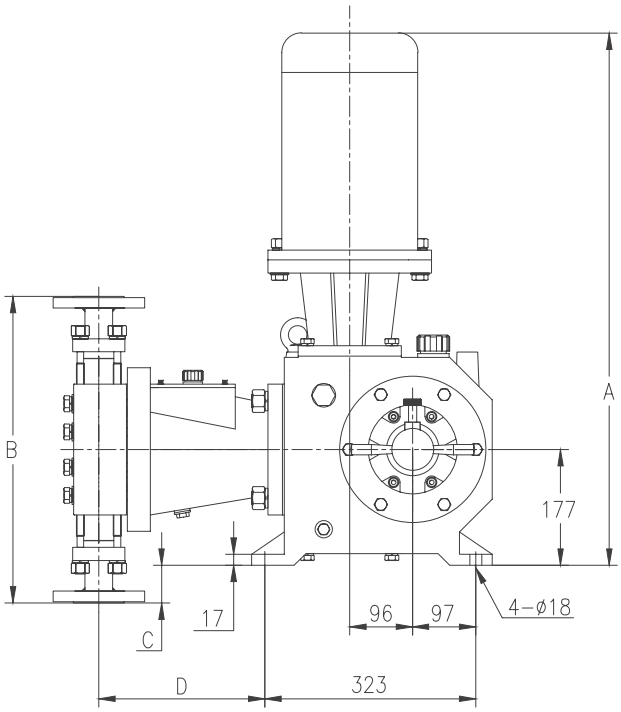

Вид сбоку

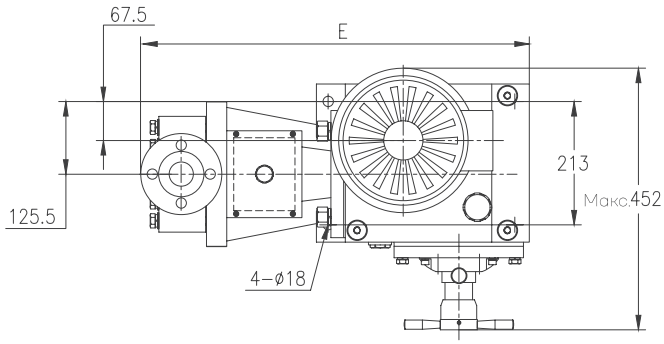

Вид сверху

Модель	Мощность (кВт)	A (мм)	B (мм)	C (мм)	D (мм)	E (мм)
JZ2400/0.8	2,2	814	535	90,5	259	682
JZ2400/0.5	1,5	772	535	90,5	259	682
JZ2400/0.4	1,1	772	535	90,5	259	682
JZ2200/0.9	2,2	814	535	90,5	259	682
JZ2200/0.6	1,5	772	535	90,5	259	682
JZ2200/0.5	1,1	772	535	90,5	259	682
JZ2000/1.0	2,2	814	535	90,5	259	682
JZ2000/0.7	1,5	772	535	90,5	259	682
JZ2000/0.5	1,1	772	535	90,5	259	682
JZ1800/1.1	2,2	814	535	90,5	259	682
JZ1800/0.8	1,5	772	535	90,5	259	682
JZ1800/0.6	1,1	772	535	90,5	259	682
JZ1600/1.2	2,2	814	535	90,5	259	682
JZ1600/0.8	1,5	772	535	90,5	259	682
JZ1600/0.6	1,1	772	535	90,5	259	682
JZ1450/1.4	2,2	814	535	90,5	259	682
JZ1450/1.0	1,5	772	535	90,5	259	682
JZ1450/0.7	1,1	772	535	90,5	259	682
JZ1300/1.6	2,2	814	469	57,5	254	672
JZ1300/1.1	1,5	772	469	57,5	254	672
JZ1300/0.8	1,1	772	469	57,5	254	672
JZ1150/1.8	2,2	814	469	57,5	254	672

Габаритные размеры JZ

Модель	Мощность (кВт)	A (мм)	B (мм)	C (мм)	D (мм)	E (мм)
JZ1150/1.2	1,5	772	469	57,5	254	672
JZ1150/0.9	1,1	772	469	57,5	254	672
JZ1000/2.0	2,2	814	469	57,5	254	672
JZ1000/1.4	1,5	772	469	57,5	254	672
JZ1000/1.0	1,1	772	469	57,5	254	672
JZ890/2.3	2,2	814	469	57,5	254	672
JZ890/1.6	1,5	772	469	57,5	254	672
JZ890/1.2	1,1	772	469	57,5	254	672
JZ760/2.7	2,2	814	469	57,5	254	672
JZ760/1.8	1,5	772	469	57,5	254	672
JZ760/1.4	1,1	772	469	57,5	254	672
JZ650/3.1	2,2	814	362	4	271	689
JZ650/2.1	1,5	772	362	4	271	689
JZ650/1.6	1,1	772	362	4	271	689
JZ560/3.6	2,2	814	362	4	271	689
JZ560/2.5	1,5	772	362	4	271	689
JZ560/1.8	1,1	772	362	4	271	689
JZ450/4.5	2,2	814	362	4	271	689
JZ450/3.1	1,5	772	362	4	271	689
JZ450/2.3	1,1	772	362	4	271	689
JZ360/5.5	2,2	814	362	4	271	689
JZ360/3.8	1,5	772	362	4	271	689
JZ360/2.8	1,1	772	362	4	271	689
JZ290/7.0	2,2	814	362	4	271	689
JZ290/4.8	1,5	772	362	4	271	689
JZ290/3.5	1,1	772	362	4	271	689
JZ220/9.2	2,2	814	324	-15	270	644
JZ220/6.3	1,5	772	324	-15	270	644
JZ220/4.6	1,1	772	324	-15	270	644
JZ160/12.5	2,2	814	324	-15	270	644
JZ160/8.5	1,5	772	324	-15	270	644
JZ160/6.3	1,1	772	324	-15	270	644
JZ110/17.9	2,2	814	324	-15	270	644
JZ110/12.2	1,5	772	324	-15	270	644
JZ110/9.0	1,1	772	324	-15	270	644
JZ70/28.0	2,2	814	324	-15	270	644
JZ70/19.1	1,5	772	324	-15	270	644
JZ70/14.0	1,1	772	324	-15	270	644

*Размер C определяет вертикальное положение нижней точки дозирующей головки относительно монтажной плоскости насоса. Отрицательное значение C указывает на то, что головка располагается ниже опорной поверхности. Например: C = -15 мм означает выступ головки ниже плоскости установки на 15 мм.

JD

Плунжерные дозирующие насосы с механическим приводом

Регулировка

01 | Ручная

02 | Частотный преобразователь
опционально



Технические характеристики

Максимальная подача	5000 л/ч
Максимальное давление нагнетания	500 бар
Диапазон регулирования длины хода	10–100 %
Точность дозирования	±1 %
Максимальная вязкость	100 мПа·с (опционально до 1000 мПа·с)
Температура перекачиваемой среды	-10...+100 °C
Материалы дозирующей головки	SS304, SS316
Максимальная высота всасывания	1,5 м вод. ст.
Максимальное давление на входе	2 бар
Напряжение питания	1 × 220 В, 3 × 380 В; 50 Гц
Класс защиты электродвигателя	IP55
Класс изоляции двигателя	F
Максимальная температура окружающей среды	+40 °C
Максимальная высота над уровнем моря	1000 м

Маркировка

JD	5000	/	1,5	S	F	1
1	2		3	4	5	6

1	**Серия** **JD** – плунжерный дозирующий насос с механическим приводом серии JD
2	**Подача** **5000** – макс. подача: 5000 л/ч
3	**Давление** **1,5** – макс. давление: 1,5 МПа (15 бар)
4	**Проточная часть** **S** – SS304 **L** – SS316 **Z** – под заказ (материал указывается при заказе)
5	**Тип присоединения** **P** – резьба NPT **F** – фланцевое **K** – жёсткое трубное **X** – специальный (по запросу)
6	**Электродвигатель**[1] **1** – 3 × 380 В, 50 Гц, 1440 об/мин, IP55/F **3** – 3 × 380 В, 50 Гц, 1440 об/мин, IP55/F, взрывозащищённый (Ex d IIB T4) **4** – 3 × 220/380 В, 50 Гц, 1440 об/мин, IP55/F, IC416, частотно-регулируемый **5** – насос без двигателя, IEC **6** – специальный (по запросу)

1. При выборе частотно-регулируемого двигателя его мощность должна быть на более высоком уровне (с запасом).

Модельный ряд

Модель	Макс. подача, л/ч	Макс. давление, бар	Диаметр плунжера, мм	Частота хода, ход/мин	Длина хода, мм	Мощность двигателя, кВт
JD5000/1.5	5000	15	130	130	50	7,5
JD5000/1.1		11				5,5
JD5000/0.8		8				4,0
JD4550/1.6	4550	16	125			7,5
JD4550/1.2		12				5,5
JD4550/0.8		8				4,0
JD4100/1.8	4100	18	120			7,5
JD4100/1.3		13				5,5
JD4100/0.9		9				4,0
JD3800/1.9	3800	19	115			7,5
JD3800/1.4		14				5,5
JD3800/1.0		10				4,0
JD3500/2.1	3500	21	110			7,5
JD3500/1.5		15				5,5
JD3500/1.1		11				4,0
JD3200/2.3	3200	23	105			7,5
JD3200/1.7		17				5,5
JD3200/1.2		12				4,0
JD2900/2.5	2900	25	100			7,5
JD2900/1.9		19				5,5
JD2900/1.3		13				4,0
JD2600/2.8	2600	28	95			7,5
JD2600/2.1		21				5,5
JD2600/1.4		14				4,0
JD2350/3.1	2350	31	90			7,5
JD2350/2.3		23				5,5
JD2350/1.6		16				4,0
JD2100/3.5	2100	35	85			7,5
JD2100/2.6		26				5,5
JD2100/1.8		18				4,0
JD1850/4.0	1850	40	130			7,5
JD1850/2.9		29				5,5
JD1850/2.0		20				4,0
JD1600/4.5	1600	45	75			7,5
JD1600/3.3		33				5,5
JD1600/2.3		23				4,0

Модельный ряд

Модель	Макс. подача, л/ч	Макс. давление, бар	Диаметр плунжера, мм	Частота хода, ход/мин	Длина хода, мм	Мощность двигателя, кВт
JD1400/5.2	1400	52	70	130	50	7,5
JD1400/3.8		38				5,5
JD1400/2.6		26				4,0
JD1200/6.0	1200	60	65			7,5
JD1200/4.4		44				5,5
JD1200/3.0		30				4,0
JD1000/7.1	1000	71	60			7,5
JD1000/5.2		52				5,5
JD1000/3.5		35				4,0
JD860/8.1	860	81	56			7,5
JD860/6.0		60				5,5
JD860/4.1		41				4,0
JD700/10.2	700	102	50			7,5
JD700/7.5		75				5,5
JD700/5.1		51				4,0
JD570/12.6	570	126	45			7,5
JD570/9.2		92				5,5
JD570/6.3		63				4,0
JD450/15.9	450	159	40			7,5
JD450/11.7		117				5,5
JD450/8.0		80				4,0
JD340/20.8	340	208	35			7,5
JD340/15.2		152				5,5
JD340/10.4		104				4,0
JD250/28.3	250	283	30			7,5
JD250/20.7		207				5,5
JD250/14.1		141				4,0
JD170/40.7	170	407	25			7,5
JD170/29.9		299				5,5
JD170/20.4		204				4,0
JD100/50.0	100	500	20			7,5
JD100/40.0		400				5,5
JD100/30.0		300				4,0

Исполнение проточной части

Проточная часть	SS304	SS316
Дозирующая головка	SS304	SS316
Клапан	SS304	SS316
Седло	SS304	SS316
Шарик	SS304/керамика	SS304/керамика
Плунжер[1]	SS304 + керамика	SS316 + керамика
Сальниковая набивка[2]	Графитовое волокно + GSJ	Графитовое волокно + GSJ
Уплотнительные кольца	4F / PVDF	4F / PVDF

1. Плунжер изготовлен из нержавеющей стали с керамическим покрытием.
2. Применяется многоканальная уплотнительная структура из графитового волокна и GSJ. Она обеспечивает износостойкость, коррозионную стойкость, а GSJ защищает волокно и создаёт дополнительное уплотнение, продлевая срок службы и повышая герметичность.

Тип присоединения

Код	Описание типа присоединения	JD100-250	JD340-570	JD700-1200	JD1400-2600	JD2900-5000
F	Фланцевое	DN15*	DN25*	DN32*	DN40*	DN50*
K	Сварное	DN15	DN25	DN32	DN40	DN50
X	Специальное, по запросу					

* является стандартной конфигурацией

Габаритные размеры JD

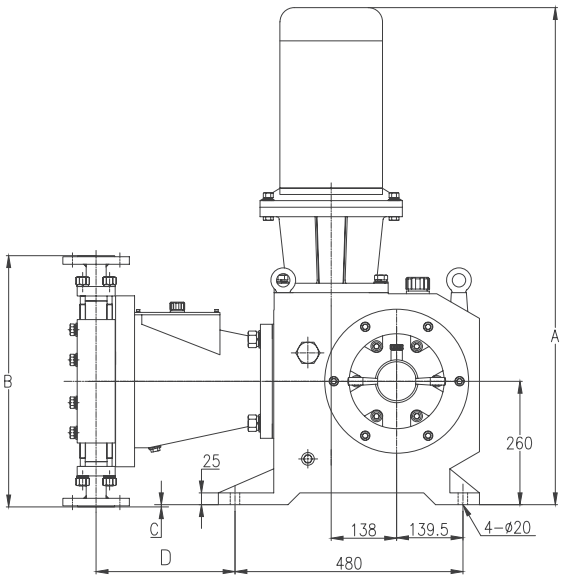

Вид сбоку

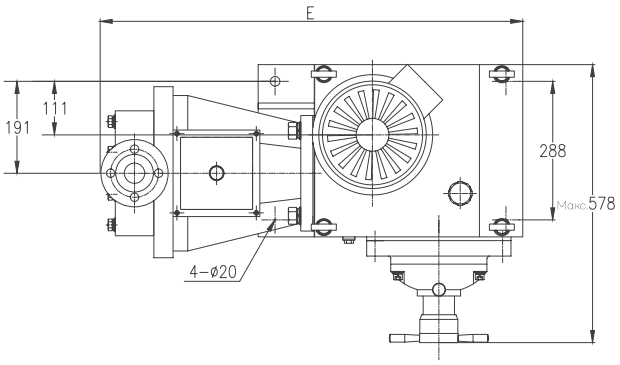

Вид сверху

Модель	Мощность (кВт)	A (мм)	B (мм)	C (мм)	D (мм)	E (мм)
JD5000/1.5	7,5	1040	584	32	318	915,5
JD5000/1.1	5,5	1040	584	32	318	915,5
JD5000/0.8	4	983	584	32	318	915,5
JD4550/1.6	7,5	1040	584	32	318	915,5
JD4550/1.2	5,5	1040	584	32	318	915,5
JD4550/0.8	4	983	584	32	318	915,5
JD4100/1.8	7,5	1040	584	32	318	915,5
JD4100/1.3	5,5	1040	584	32	318	915,5
JD4100/0.9	4	983	584	32	318	915,5
JD3800/1.9	7,5	1040	569	24,5	318	915,5
JD3800/1.4	5,5	1040	569	24,5	318	915,5
JD3800/1.0	4	983	569	24,5	318	915,5
JD3500/2.1	7,5	1040	564	22	318	915,5
JD3500/1.5	5,5	1040	564	22	318	915,5
JD3500/1.1	4	983	564	22	318	915,5
JD3200/2.3	7,5	1040	564	22	318	915,5
JD3200/1.7	5,5	1040	564	22	318	915,5
JD3200/1.2	4	983	564	22	318	915,5
JD2900/2.5	7,5	1040	584	32	318	915,5
JD2900/1.9	5,5	1040	584	32	318	915,5
JD2900/1.3	4	983	584	32	318	915,5
JD2600/2.8	7,5	1040	537	8,5	320	920
JD2600/2.1	5,5	1040	537	8,5	320	920
JD2600/1.4	4	983	537	8,5	320	920
JD2350/3.1	7,5	1040	537	8,5	320	920
JD2350/2.3	5,5	1040	537	8,5	320	920
JD2350/1.6	4	983	537	8,5	320	920
JD2100/3.5	7,5	1040	537	8,5	320	920

Габаритные размеры JD

Модель	Мощность (кВт)	A (мм)	B (мм)	C (мм)	D (мм)	E (мм)
JD2100/2.6	5,5	1040	537	8,5	320	920
JD2100/1.8	4	983	537	8,5	320	920
JD1850/4.0	7,5	1040	537	8,5	320	920
JD1850/2.9	5,5	1040	537	8,5	320	920
JD1850/2.0	4	983	537	8,5	320	920
JD1600/4.5	7,5	1040	537	8,5	320	920
JD1600/3.3	5,5	1040	537	8,5	320	920
JD1600/2.3	4	983	537	8,5	320	920
JD1400/5.2	7,5	1040	537	8,5	320	920
JD1400/3.8	5,5	1040	537	8,5	320	920
JD1400/2.6	4	983	537	8,5	320	920
JD1200/6.0	7,5	1040	398	-61	333	925,5
JD1200/4.4	5,5	1040	398	-61	333	925,5
JD1200/3.0	4	983	398	-61	333	925,5
JD1000/7.1	7,5	1040	398	-61	329	921,5
JD1000/5.2	5,5	1040	398	-61	329	921,5
JD1000/3.5	4	983	398	-61	329	921,5
JD860/8.1	7,5	1040	398	-61	329	921,5
JD860/6.0	5,5	1040	398	-61	329	921,5
JD860/4.1	4	983	398	-61	329	921,5
JD700/10.2	7,5	1040	398	-61	329	921,5
JD700/7.5	5,5	1040	398	-61	329	921,5
JD700/5.1	4	983	398	-61	329	921,5
JD570/12.6	7,5	1040	412	-54	333	923
JD570/9.2	5,5	1040	412	-54	333	923
JD570/6.3	4	983	412	-54	333	923
JD450/15.9	7,5	1040	412	-54	333	923
JD450/11.7	5,5	1040	412	-54	333	923
JD450/8.0	4	983	412	-54	333	923
JD340/20.8	7,5	1040	412	-54	333	923
JD340/15.2	5,5	1040	412	-54	333	923
JD340/10.4	4	983	412	-54	333	923
JD250/28.3	7,5	1040	484,5	-17,5	325	907,5
JD250/20.7	5,5	1040	484,5	-17,5	325	907,5
JD250/14.1	4	983	484,5	-17,5	325	907,5
JD170/40.7	7,5	1040	484,5	-17,5	325	907,5
JD170/29.9	5,5	1040	484,5	-17,5	325	907,5
JD170/20.4	4	983	484,5	-17,5	325	907,5
JD100/50.0	7,5	1040	484,5	-17,5	325	907,5
JD100/40.0	5,5	1040	484,5	-17,5	325	907,5
JD100/30.0	4	983	484,5	-17,5	325	907,5

*Размер C определяет вертикальное положение нижней точки дозирующей головки относительно монтажной плоскости насоса. Отрицательное значение C указывает на то, что головка располагается ниже опорной поверхности. Например: C = -15 мм означает выступ головки ниже плоскости установки на 15 мм.

06 МЕМБРАННЫЕ НАСОСЫ С ПНЕВМАТИЧЕСКИМ ПРИВОДОМ

Насосы NSG предназначены для перекачивания жидкостей, вязких сред и суспензий. В зависимости от исполнения они применяются для химических реагентов, сточных вод и шламов, красок, лаков и чернил, масел и нефтепродуктов, горных пульп, бумажной массы и других технологических суспензий.



Пневматический привод не содержит электродвигателя, а рабочая среда контактирует только с элементами гидравлической части. Самовсасывающая конструкция допускает перекачивание загрязнённых сред и твёрдых включений в пределах, установленных для выбранного типоразмера.

Применение

- Химическая промышленность
- Водоподготовка и водоочистка
- Лакокрасочная промышленность
- Нефтехимическая промышленность
- Горнодобывающая промышленность
- Целлюлозно-бумажная промышленность
- Энергетика
- Строительная и керамическая промышленность

Преимущества

АДАПТИВНОСТЬ К СРЕДЕ

Проточная часть подбирается под среду: от химически агрессивной до вязкой.

РАБОТА С СУСПЕНЗИЯМИ

Перекачка пульп, шламов, вязких продуктов и сред с частицами до 9,5 мм.

ПРОСТОТА ЭКСПЛУАТАЦИИ

Пневмопривод, высота самовсасывания до 5 м, компактность, лёгкий монтаж и обслуживание.

Принцип работы

Две мембраны, соединённые общим штоком, попеременно перемещаются под действием сжатого воздуха.

1. Всасывание — одна мембрана увеличивает объём рабочей камеры. Давление снижается, входной клапан открывается, и жидкость поступает в насос.
2. Нагнетание — вторая мембрана уменьшает объём камеры. Входной клапан закрывается, выходной открывается, и жидкость поступает в напорную линию.

В конце хода распределитель переключает подачу воздуха, мембраны меняют направление и цикл повторяется. Производительность регулируется расходом и давлением сжатого воздуха. Пневмопривод обеспечивает простую и безопасную работу насоса без электродвигателя и редуктора.

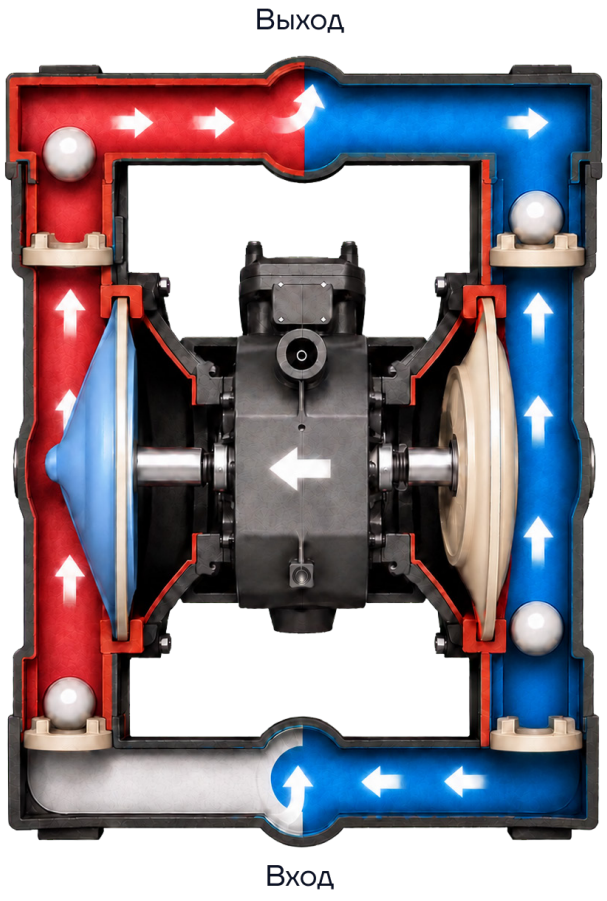

NSG

Двухмембранные насосы с пневматическим приводом



Технические характеристики

Максимальная подача	53 400 л/ч (53,4 м³/ч)
Максимальное рабочее давление	8,4 бар
Максимальная вязкость	1000-3000 мПа·с
Температура перекачиваемой среды	-10...+80 °C
Максимальная высота всасывания	5 м вод. ст.
Максимальное давление на входе	1 бар
Максимальная температура окружающей среды	+40 °C

Параметры приведены для доступного модельного ряда и зависят от типоразмера и исполнения.

Маркировка

NSG	25	P	F	P	F	S
1	2	3	4	5	6	7

1	**Серия** NSG – двухмембранные насосы с пневматическим приводом серии NSG
2	**Типоразмер** 25 – типоразмер присоединительных патрубков 1” (DN25)
3	**Проточная часть**[1] A – Al P – PP S – SS304 D – QT500-7
4	**Мембрана**[2] F – PTFE T – SP B – NBR E – EPDM V – FPM
5	**Седло** P – PP K – PVDF S – SS304 L – SS316 N – SS316L T – SP B – NBR V – FPM
6	**Шарик клапана** F – PTFE T – SP B – NBR S – SS304 E – EPDM V – FPM
7	**Тип присоединения** S – резьбовое F – фланцевое X – специальный (по запросу)

1. Исполнение проточной части: QT500-7 - ковкий чугун, Al - алюминиевый сплав.
2. Диафрагма из PTFE имеет двухслойное исполнение: наружный слой - PTFE, внутренний слой по умолчанию - нитрильный каучук (NBR).
Диафрагмы из остальных материалов выполняются однослойными.

Модельный ряд

Модель	Исполнение проточной части	Подача макс, л/мин	Макс. подача, м³/ч	Макс. рабочее давление, бар	Макс. размер твёрдых включе-ний, мм	Макс. высота всасыва-ния, м	Макс. расход воздуха, м³/мин	Присоединение	
								Резьбовое	Фланцевое
NSG15	Полимерное	57	3,4	7	2,4	4,6	0,6	1/2”	DN15
NSG25		150	9	8,4	3,2	5	1,35	1”	DN25
NSG40		378	22,7	8,4	6,3	5	2,4	нет	DN40
NSG50		568	34,1	8,4	6,3	5	4,2	нет	DN50
NSG15	Металлическое	57	3,4	7	2,4	4,6	0,6	1/2”	DN15
NSG25		150	9	8,4	3,2	5	1,35	1”	DN25
NSG40		378	22,7	8,4	6,3	5	2,4	1 1/2”	DN40
NSG50		568	34,1	8,4	6,3	5	4,2	2”	DN50
NSG80		890	53,4	8,4	9,5	5	5,4	3”	DN80

КОНТРОЛЛЕР ДОЗИРУЮЩЕГО НАСОСА DK

Предназначен для дистанционного и автоматического регулирования производительности дозирующего насоса изменением длины хода.



Технические характеристики

Рабочие параметры	
Точность позиционирования	0,1 % (по датчику положения)
Входной сигнал	4–20 мА (аналоговый) или RS485 (Modbus RTU, цифровой)
Выходной сигнал	4–20 мА (обратная связь по положению)
Напряжение питания	220 В AC (±10%), 50/60 Гц
Основные функции	
Диапазон регулирования хода	0–100 %
Интерфейс	цветной сенсорный экран 4,3"
Режимы управления	ручной и автоматический
Отображение параметров	• заданный и текущий расход (л/ч) • положение хода (%) • аварийные сообщения
Управление	по аналоговому сигналу 4–20 мА или по цифровой шине RS485 (Modbus RTU)
Автоматизация	Контроллер при достижении заданного значения автоматически формирует сигнал управления, обеспечивая точное дозирование

Габаритные размеры DK

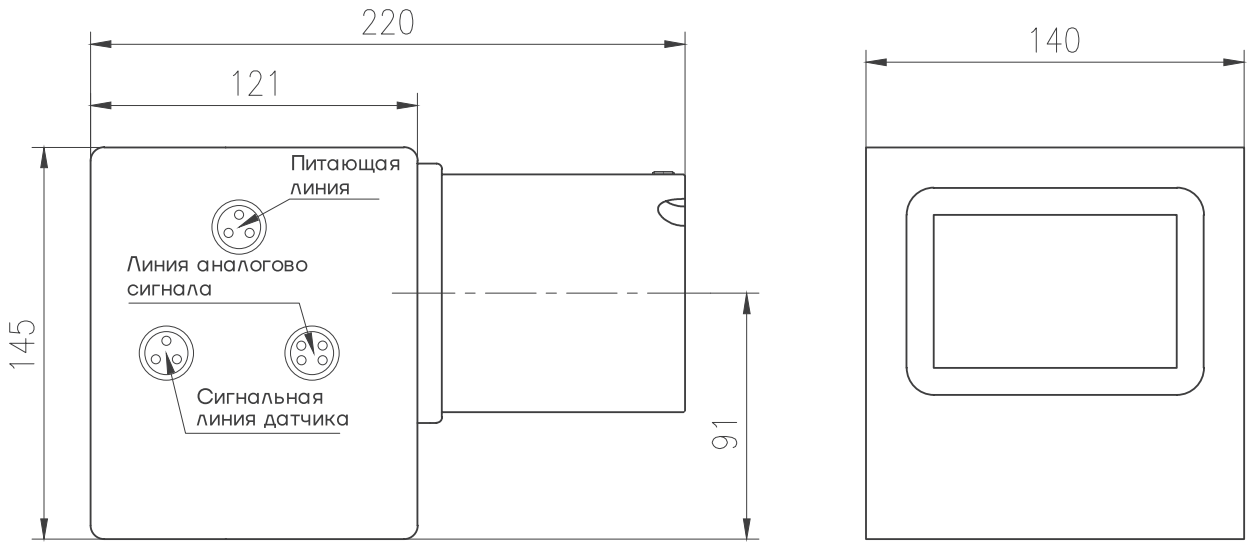



СХЕМА УСТАНОВКИ ДОЗИРУЮЩЕГО НАСОСА

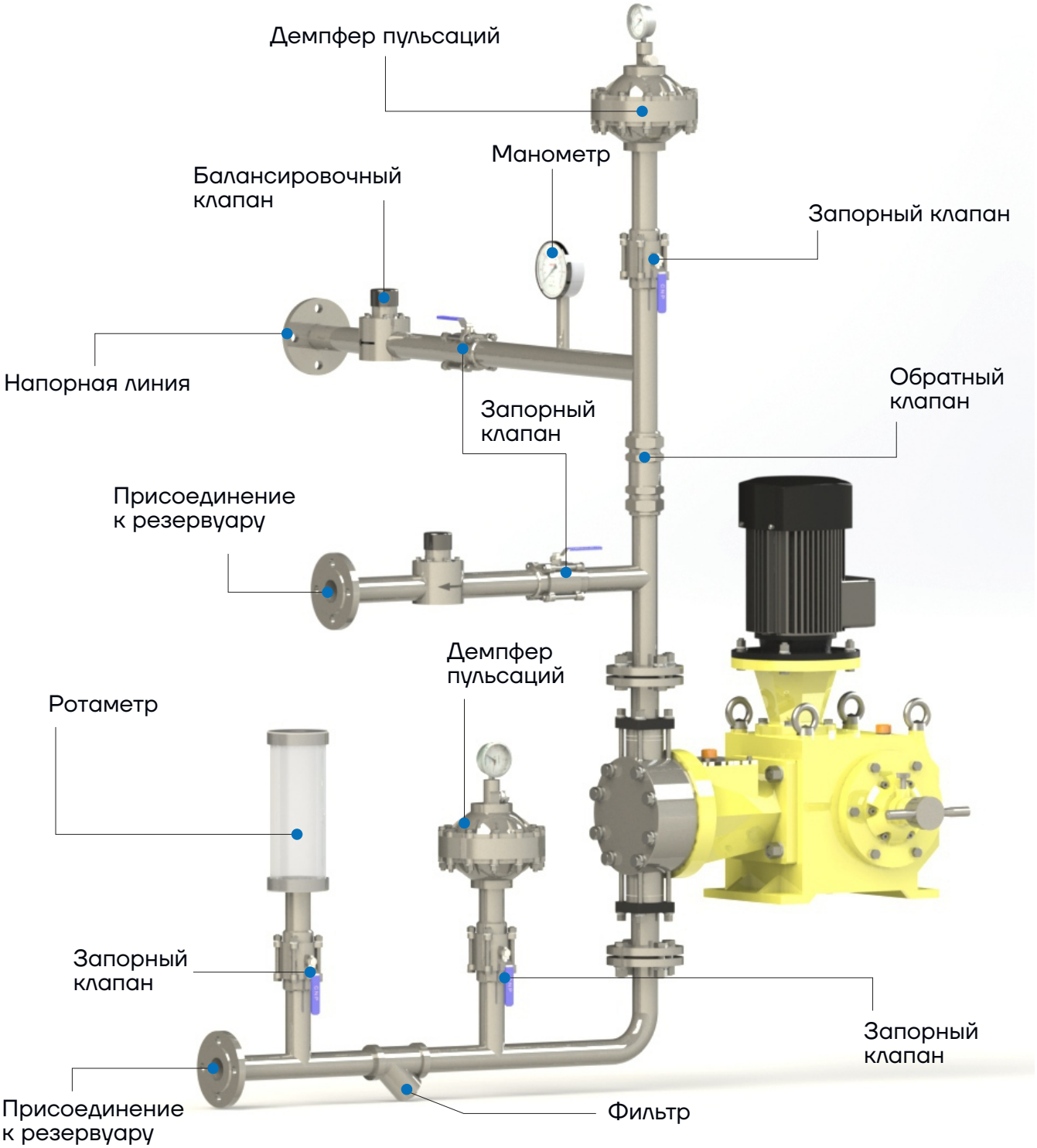

Демпфер пульсаций



Предназначен для гашения пульсаций давления, возникающих из-за периодической подачи среды плунжерным или мембранным дозирующим насосом. Демпфер снижает амплитуду пульсаций, защищая трубопровод, арматуру и измерительные приборы от гидравлических ударов и вибраций.

При совместном использовании с клапаном противодавления достигается дополнительная стабилизация давления в системе. Демпфер оснащён манометром для визуального контроля давления на выходе.

Монтаж: строго вертикально, выше нагнетательного патрубка насоса, на минимально возможном расстоянии от него.

Примечание: для агрессивных сред выбирайте демпфер с материалом корпуса и мембраны, совместимым с перекачиваемой жидкостью.

Калибровочный цилиндр

Предназначен для проверки фактической производительности дозирующего насоса путём измерения объёма перекачиваемой жидкости за заданный интервал времени. Устанавливается на всасывающем трубопроводе непосредственно перед насосом.

Калибровочный цилиндр оснащён прозрачным корпусом с нанесённой объёмной шкалой, что позволяет визуально контролировать расход. Один цилиндр может обслуживать несколько насосов при условии, что в момент калибровки работает только один насос, а остальные отключены или изолированы.

Монтаж: вертикально, на прямом участке всасывающего трубопровода перед насосом. Обеспечьте свободный доступ для чтения шкалы и обслуживания.

Примечание: калибровочный цилиндр не предназначен для гашения пульсаций и не заменяет демпфер пульсаций. Для агрессивных сред выбирайте цилиндр из материала (PTFE, стекло и т.п.), совместимого с перекачиваемой жидкостью.



Фильтр Y-образный

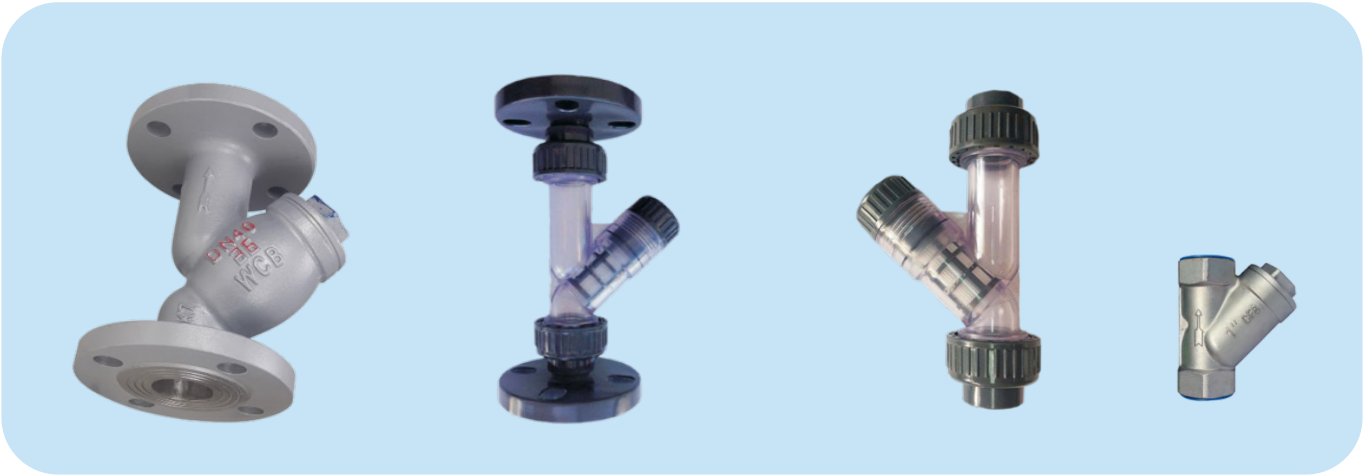

Предназначен для защиты дозирующего насоса и трубопроводной арматуры от механических примесей (песок, ржавчина, кристаллы и т.п.), которые могут повредить клапаны, мембрану или плунжер. Устанавливается на всасывающем трубопроводе непосредственно перед насосом.

Фильтрующий элемент — сменная сетка из нержавеющей стали (или другого материала в зависимости от среды) с размером ячейки 0,2–1,0 мм в зависимости от степени загрязнения жидкости. Корпус оснащён стрелкой, указывающей направление потока; установка против стрелки запрещена. Фильтр создаёт дополнительное гидравлическое сопротивление, которое необходимо учитывать при расчёте допустимой высоты всасывания насоса.

Монтаж: горизонтально или вертикально, крышкой с сеткой вниз для сбора осадка. Обеспечьте свободный доступ к крышке для периодической очистки сетки.

Примечание: для агрессивных и высокотемпературных сред выбирайте фильтр с корпусом и сеткой из материала, совместимого с перекачиваемой жидкостью.

Клапан противодавления



Предназначен для создания постоянного гидравлического сопротивления на нагнетательной линии дозирующего насоса. Обеспечивает стабильность расхода, предотвращает сифонный эффект и самопроизвольный слив жидкости под действием силы тяжести.

При совместной установке с демпфером пульсаций дополнительно снижает колебания давления в системе и защищает трубопроводы, отводы и соединения от гидравлических ударов. Оснащён регулировочным винтом для точной настройки давления срабатывания.

Монтаж: в конце нагнетательного трубопровода либо после точки ввода реагента. Допускается установка в любом положении, предпочтительно вертикально штуцером настройки вверх для удобства регулировки.

Примечание: для агрессивных, высокотемпературных и вязких сред выбирайте клапан с корпусом и уплотнениями из материала, стойкого к перекачиваемой жидкости.

Предохранительный клапан



Предназначен для защиты дозирующего насоса и трубопроводной системы от повреждений при превышении рабочего давления. При срабатывании клапан открывается и сбрасывает избыток жидкости в бак или дренажную линию, предотвращая аварийные ситуации.

Клапан оснащён регулировочным винтом для точной настройки давления срабатывания в соответствии с условиями системы. Устанавливается непосредственно на нагнетательной линии, сразу за насосом, чтобы обеспечить максимально быструю реакцию на скачки давления.

Монтаж: на нагнетательном трубопроводе, вертикально (штуцером настройки вверх). Обеспечьте свободный доступ к регулировочному винту и подключение дренажной линии к баку или в атмосферу (в зависимости от среды).

Примечание: для агрессивных, высокотемпературных и вязких сред выбирайте предохранительный клапан с корпусом и уплотнениями из материала, совместимого с перекачиваемой жидкостью. Сбросная линия также должна быть выполнена из коррозионностойкого материала.

ЗАПАСНЫЕ ЧАСТИ ДЛЯ ДОЗИРУЮЩИХ НАСОСОВ

Мембрана из PTFE

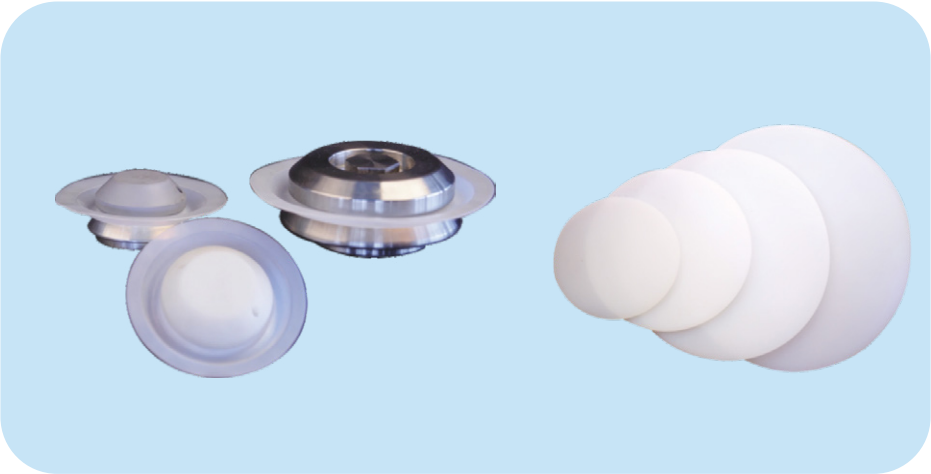

Композитная мембрана из PTFE

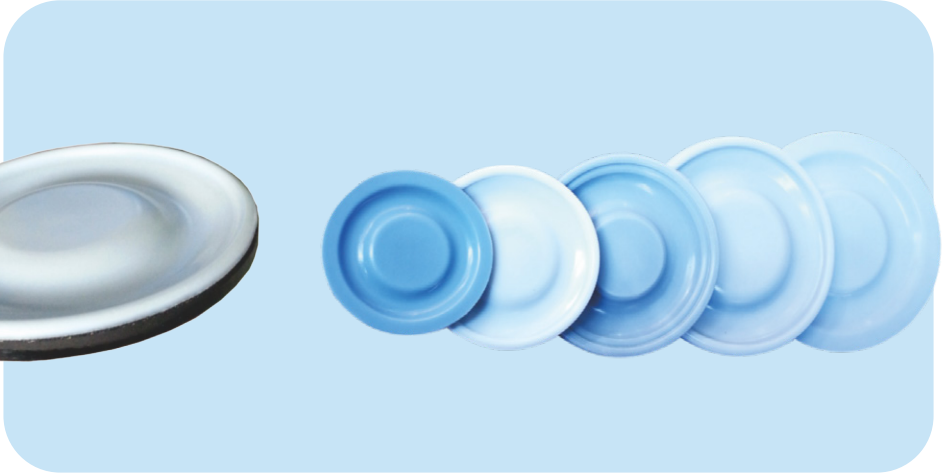

Обратный клапан

Обеспечивает одностороннее движение жидкости и предотвращает обратный поток в трубопроводе.



ТАБЛИЦА ХИМИЧЕСКОЙ СТОЙКОСТИ МАТЕРИАЛОВ

Наименование	Химическая формула	Концентрация, %	PVC		Фторопласт			SS304/SS316			FPM			EPDM		
			25°C	60°C	25°C	50°C	100°C	25°C	60°C	100°C	25°C	50°C	100°C	25°C	50°C	100°C
Гидроксид аммония	NH_4OH	s	•	•	•	•	•	~	~	~	O	O	X	•	•	•
Гидроксид аммония + серная кислота	$NH_4OH + H_2SO_4$	10	•	•	•	•	•	•	O	X	X	X	X	•	•	•
Анилин	C_6H_7N	100	X	X	•	•	•	~	~	~	•	O	X	O	O	X
Фенилгидразин	$C_6H_8N_2$	100	X	X	•	•	•	~	~	~	•	•	O	X	O	X
Пропановая кислота	$C_3H_6O_2$	25	•	•	•	•	•	•	•	•	O	O	X	•	•	•
Пропановая кислота	$C_3H_6O_2$	80	O	O	•	•	•	•	•	•	O	O	X	•	•	O
Пропанон (ацетон)	C_3H_6O	s	X	X	•	•	•	~	~	~	X	X	X	O	O	X
Щавелевая кислота	$H_2C_2O_4$	s	•	•	•	•	•	•	O	X	•	•	O	•	•	•
Уксусная кислота	CH_3COOH	s	•	•	•	•	•	•	•	•	O	X	X	O	X	X
Ацетат аммония	CH_3COONH_4	s	•	•	•	•	•	~	~	~	O	O	X	•	•	•
Ксилолы	C_8H_{10}	100	X	X	•	•	•	~	~	~	O	O	X	X	X	X
Метилбензол (толуол)	C_7H_8	100	X	X	•	•	•	~	~	~	O	O	X	X	X	X
Глицерин	$C_3H_8O_3$	100	•	O	•	•	•	~	~	~	•	•	•	•	O	O
Метанол	CH_3OH	100	•	O	•	•	•	~	~	~	X	X	X	O	O	O
Метаналь (формальдегид)	CH_2O	s	•	Θ	•	•	•	~	~	~	Θ	Θ	X	•	•	•
Мочевина	CH_4N_2O	s	•	•	•	•	•	•	X	X	•	•	Θ	•	•	•
Лимонная кислота	$C_6H_8O_7$	50	•	•	•	•	•	~	~	~	•	•	•	•	•	•
Лимонная кислота	$C_6H_8O_7$	100	•	•	•	•	•	•	X	X	•	•	•	•	•	O
Бензин	$C_5–C_{12}$ (смесь)	100	•	X	•	•	•	~	~	~	•	•	•	X	X	X
Этанол	C_2H_5OH	100	•	•	•	•	•	~	~	~	•	•	•	O	O	O
Этиленгликоль	$C_2H_6O_2$	100	•	•	•	•	•	~	~	~	•	•	•	•	•	•
Хлорноватистая кислота	$HClO$	s	•	•	•	•	•	X	X	X	•	•	•	•	•	•
Гипохлорит кальция	$Ca(ClO)_2$	10	•	•	•	•	•	~	~	~	O	O	O	•	•	•
Гипохлорит кальция	$Ca(ClO)_2$	20	•	•	•	•	•		X	X	O	O	O	•	•	•
Гипохлорит натрия + хлорид натрия	$NaClO + NaCl$	10	•	•	•	•	•	X	X	X	O	O	O	•	•	•
Перманганат калия	$KMnO_4$	10	•	•	•	•	•	•	•	•	O	O	Θ	•	•	•
Кремниевая кислота	H_2SiO_3	s	•	•	•	•	•	•	•	•	•	•	O	O	O	O
Пероксид натрия	Na_2O_2	10	•	O	•	•	•	~	~	~	•	•	O	•	•	•
Пероксид водорода	H_2O_2	90	•	•	•	•	•	•	•	•	•	•	•	•	•	•
Фосфорная кислота	H_3PO_4	85	•	•	•	•	•	~			•	•	•	•	•	•
Фосфат алюминия	$AlPO_4$	s	•	•	•	•	•	~	~	~	•	•	•	•	•	•
Безводный тринатрийфосфат	Na_3PO_4	s	•	•	•	•	•	~	~	~	•	•	•	•	•	•
Фосфат железа(III)	$FePO_4$	s	•	•	•	•	•	~	•	•	•	•	•	•	•	•
Серная кислота	H_2SO_4	50	•	•	•	•	•	O	X	X	•	•	•	O	X	X
Серная кислота	H_2SO_4	98	Θ	X	•	•	•	•	O	O	•	•	O	X	X	X
Сульфат аммония	$(NH_4)_2SO_4$	s	•	•	•	•	•	•	•	•	•	•	•	•	•	•
Сульфат алюминия	$Al_2(SO_4)_3$	s	•	•	•	•	•	X	X	X	•	•	•	•	•	•
Гидросульфат натрия	$NaHSO_4$	s	•	•	•	•	•	~	X	X	•	•	•	•	•	•
Сульфат железа(III)	$Fe_2(SO_4)_3$	s	•	•	•	•	•	~	X	X	•	•	•	•	•	•
Сульфат меди(II)	$CuSO_4$	s	•	•	•	•	•	~	~	~	•	•	•	•	•	•
Сульфат железа(II)	$FeSO_4$	s	•	•	•	•	•	O	X	X	•	•	•	•	•	•
Трихлорэтан	$C_2H_3Cl_3$	100	X	X	•	•	•	•	•	O	O	O	O	X	X	X
Хлорид алюминия	$AlCl_3$	s	•	•	•	•	•	X	X	X	•	•	•	•	•	•
Хлорид железа(III)	$FeCl_3$	s	•	•	•	•	•	•	•	•	•	•	•	•	•	•
Хлорид железа(II)	$FeCl_2$	s	•	•	•	•	•	X	X	X	•	•	•	•	•	•
Хлор	Cl_2	s	O	Θ	•	•	•	X	X	X	•	•	•	•	•	•
Хлорноватая кислота, гептагидрат	$HClO_3 \cdot 7H_2O$	10	•	•	•	•	•	X	X	X	•	•	•	•	•	•
Хлорноватая кислота, гептагидрат	$HClO_3 \cdot 7H_2O$	20	•	O	•	•	•	X	X	X	•	•	•	•	•	•
Хлорат натрия	$NaClO_3$	s	•	•	•	•	•	X	X	X	•	•	•	•	•	•
Борная кислота	H_3BO_3	s	•	•	•	•	•	•	•	•	•	•	•	•	•	•
Гидроксид натрия	$NaOH$	s	•	•	•	•	•	~	~	~	O	X	X	•	•	•
Угольная кислота	H_2CO_3	s	•	•	•	•	•	~	~	~	•	•	•	•	•	•
Карбонат аммония	$(NH_4)_2CO_3$	40	•	•	•	•	•	~	•	•	•	•	•	•	•	•
Карбонат натрия	Na_2CO_3	s	•	•	•	•	•	~	•	•	•	•	•	•	•	•
Гидрокарбонат аммония	NH_4HCO_3	s	•	•	•	•	•	•	•	•	•	•	•	•	•	•
Гидрокарбонат натрия	$NaHCO_3$	s	•	•	•	•	•	~	~	~	•	•	•	•	•	•
Царская водка	$3HCl + HNO_3$	100	X	X	•	•	•	X	X	X	O	O	Θ	X	X	X
Азотная кислота	HNO_3	50	•	Θ	•	•	•	~	•	•	•	•	•	O	O	Θ
Азотная кислота	HNO_3	95	X	X	•	•	•	~	X	X	X	X	X	X	X	X
Сернистая кислота	H_2SO_3	s	•	•	•	•	•	~	•	•	•	•	O	X	X	X
Сульфит натрия	Na_2SO_3	s	•	•	•	•	•	~	•	•	•	•	O	•	•	•
Гидросульфит натрия	$NaHSO_3$	s	•	•	•	•	•	~	O	O	•	•	O	•	•	•
Нитрит натрия	$NaNO_2$	s	•	•	•	•	•	~	~	~	•	•	O	•	•	•
Солёная вода	$NaCl + H_2O$	s	•	•	•	•	•	X	X	X	•	•	•	•	•	•
Соляная кислота	HCl	30	•	•	•	•	•	X	X	X	•	•	O	O	Θ	Θ
Соляная кислота	HCl	38	•	•	•	•	•	X	X	X	O	O	O	Θ	Θ	Θ

~	Отличная стойкость	O	Условно пригоден (заметная коррозия)
•	Хорошая стойкость (лёгкая коррозия)	Θ	Зависит от рецептуры, требуется проверка[1]
X	Непригоден (интенсивная коррозия)		
s	Концентрация насыщенного водного рас-ра при соответствующей темп-ре		

1. Материалы одного типа, например, разные марки EPDM, могут различаться по стойкости из-за особенностей рецептуры и технологии производства.

Химическая стойкость материалов

Внимание! Приведённая ранее таблица химической стойкости материалов носит справочный характер. Оценки относятся к указанным в таблице концентрациям и температурам. При выборе материала необходимо учитывать фактические условия эксплуатации и согласовывать применение с изготовителем.

На фактическую стойкость материала в эксплуатации влияют:

- концентрация и чистота химического реагента;
- рабочая температура и давление;
- наличие абразивных частиц и газовых включений;
- пульсирующий характер потока (в дозирующих насосах);
- длительность контакта и режим работы (непрерывный/периодический).

Рекомендация: перед применением материала в конкретной системе обязательно проведите практические испытания с рабочим реагентом в условиях, максимально приближённых к реальным.

Некоторые из перечисленных жидкостей являются токсичными, едкими, легковоспламеняющимися или опасными для здоровья. При работе с ними **строго соблюдайте** требования охраны труда, используйте средства индивидуальной защиты и руководствуйтесь паспортами безопасности.

СИСТЕМЫ ДОЗИРОВАНИЯ РЕАГЕНТОВ

Готовые инженерные решения для приготовления, хранения и точной подачи реагентов



Комплектация

01 Ёмкость с мешалкой

02 Дозирующие насосы

03 Трубопроводная обвязка

04 Система контроля и управления

Применение

- Водоподготовка и водоочистка
- Энергетика и котельные
- Промышленность и нефтегазовый сектор

Преимущества

КОМПЛЕКСНОЕ РЕШЕНИЕ

Проточная часть подбирается под среду: от химически агрессивной до вязкой

АВТОМАТИЗАЦИЯ И КОНТРОЛЬ

Ручное или автоматическое управление, локальная и дистанционная работа, интеграция с PLC/DCS

ГИБКАЯ КОНФИГУРАЦИЯ

Число емкостей и насосов, материалы, комплектующие и функции подбираются под реагент и технологическую задачу



Типовая дозирующая установка

Приготовление, хранение и дозированная подача химических реагентов в технологические системы.



Дозирующая система для подачи гипохлорита натрия

Дозированная подача раствора гипохлорита натрия для обеззараживания питьевой, технологической и сточной воды, а также для окислительной обработки. Исполнение установки предусматривает химически стойкие материалы проточной части, защиту реагента от нагрева и солнечного света и безопасный отвод выделяющихся газов.





Дозирующая система для подачи кислот и щелочей

Дозированная подача растворов кислот или щелочных реагентов — например серной или соляной кислоты, гидроксида натрия либо карбоната натрия — для регулирования pH сточных и технологических вод. Материалы проточной части, арматуры, трубопроводов и уплотнений выбираются с учётом реагента, его концентрации и температуры.





Дозирующая система для подачи и приготовления флокулянта

Автоматическое непрерывное приготовление раствора полиакриламида (ПАМ) заданной концентрации для процессов флокуляции в водоподготовке и очистке сточных вод.



Двухбаковая дозирующая система для подачи реагентов

Приготовление и дозированная подача реагентов (коагулянтов, ингибиторов накипи, бактерицидов, ПАК, ПАМ и др.) в системы водоподготовки и очистки сточных вод, обеспечивая разделение процессов растворения и хранения готового раствора.



Система для подачи реагентов на нефтегазовых месторождениях

Впрыск реагентов в нефть, газ или воду для защиты оборудования от коррозии, разрушения эмульсий, предотвращения образования гидратов и отложений солей.



Дозирующая система для подачи фосфатов

Подача фосфатов в котловую воду для связывания остаточных солей жёсткости (кальция, магния) в рыхлый шлам, который легко удаляется продувкой, предотвращая образование твёрдой накипи на нагреваемых поверхностях и защищая котёл от перегрева и коррозии.



Дозирующая система для подачи аммиачной воды

Дозированная подача аммиачной воды в конденсат или питательную воду для повышения pH и поддержания требуемого водно-химического режима. Подщелачивание снижает интенсивность углекислотной и общей коррозии углеродистой стали в конденсатно-питательном тракте.



Дозирующая система для подачи гидразина

Дозированная подача гидразина в питательную или конденсатную воду для химического связывания растворённого кислорода, предотвращения электрохимической коррозии углеродистой стали и защиты трубопроводов и теплообменного оборудования от повреждений.



Дозирующая система для подачи реагентов в оборотную воду

Дозированная подача ингибиторов (фосфатов, солей цинка, поликарбоксилатов и др.) в оборотную воду для предотвращения образования накипи и коррозии, вызванных совместным действием жёсткости, pH, температуры и упаривания, что обеспечивает безопасную и эффективную работу систем охлаждения.

ДЛЯ ЗАМЕТОК

Актуальная информация
о продукции и проектах
на cnprussia.ru

Подписывайтесь
на наши соцсети!

ОФИЦИАЛЬНОЕ ПРЕДСТАВИТЕЛЬСТВО В РОССИИ

CNP – НАСОСНОЕ ОБОРУДОВАНИЕ
ООО «СИЭНПИ РУС»

Адрес: г. Москва, ул. Авиаконструктора Микояна, д. 12

Телефон: +7 800 333-10-74, +7 499 703-35-23

Сайт: cnprussia.ru

Email: cnp@cnprussia.ru

ПРЕДСТАВИТЕЛЬСТВА В СТРАНАХ СНГ

Республика Казахстан

+7 777 830-55-03
anet_m@cnprussia.ru

Республика Беларусь

+7 910 458-75-66
gavrilin@cnprussia.ru

№ ВЕРСИИ 020926