1212-01

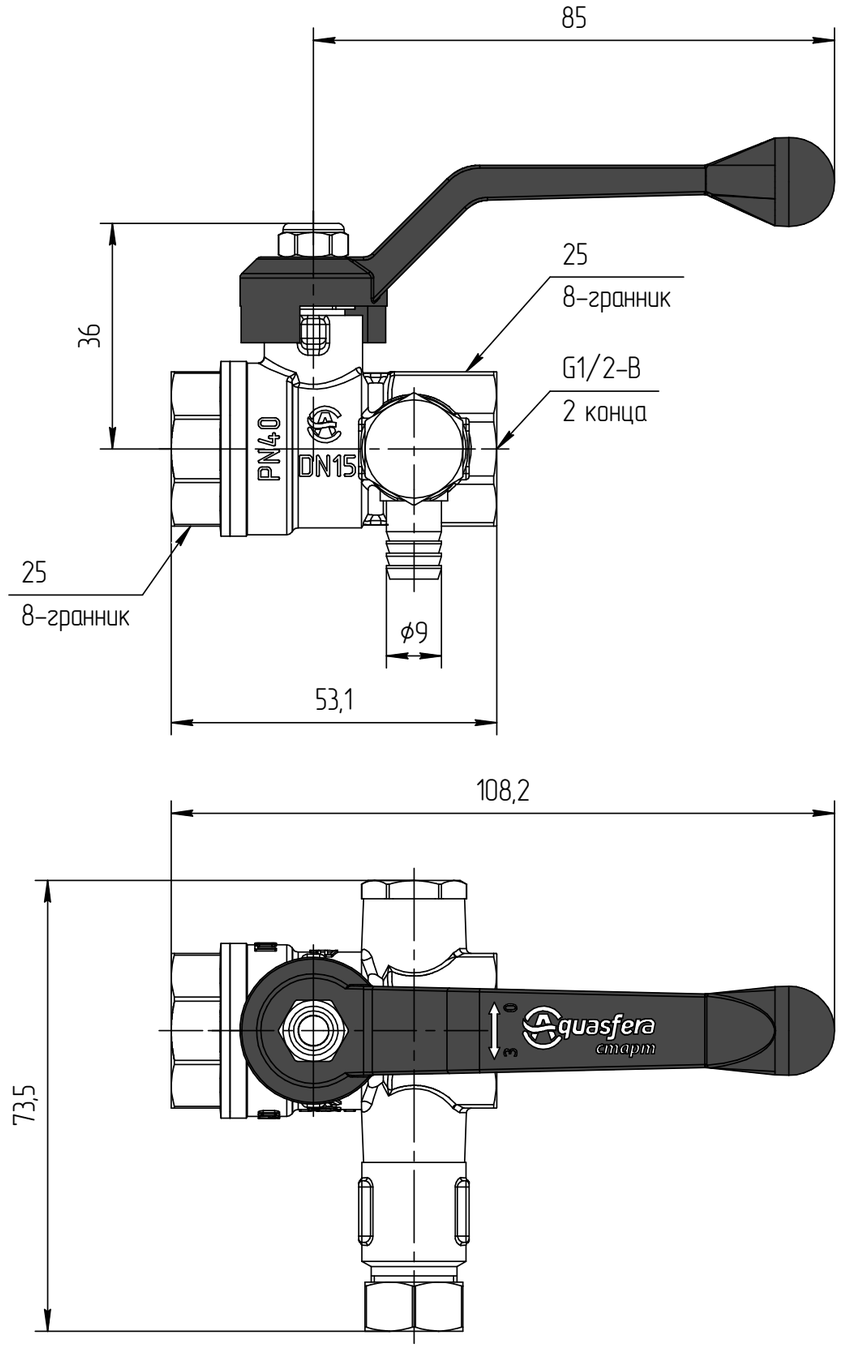

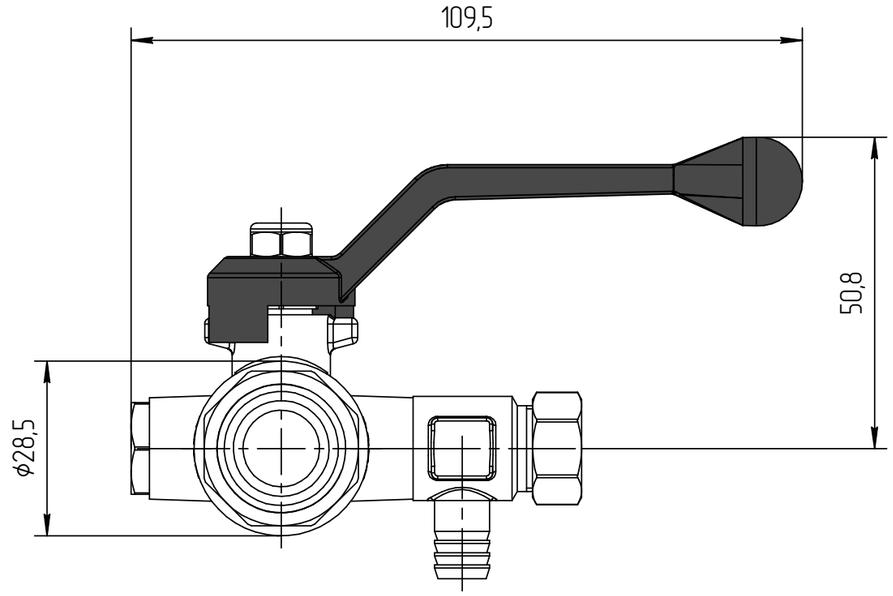

в положении закрыто

					1212-01		
Изм.	Лист	№ докум.	Подп.	Дата	Кран шаровой муфтовый со спускником	Лит.	Масса 0,247 / Масштаб
Разраб.							
Пров.						Лист 1	Листов 2
Т.контр.							
Н.контр.					Общий вид	Aquasfera	
Утв.							

Копировал

Формат А3

Перв. примен.

Справ. №

Подп. и дата

Инв. № дубл.

Взам. инв. №

Подп. и дата

Инв. № подл.

1212-01

Изм.	Лист	№ докум.	Подп.	Дата	1212-01	Лист 2

Копировал

Формат А4

Инв. № подл. | Подп. и дата | Взам. инв. № | Инв. № дубл. | Подп. и дата

1212-02

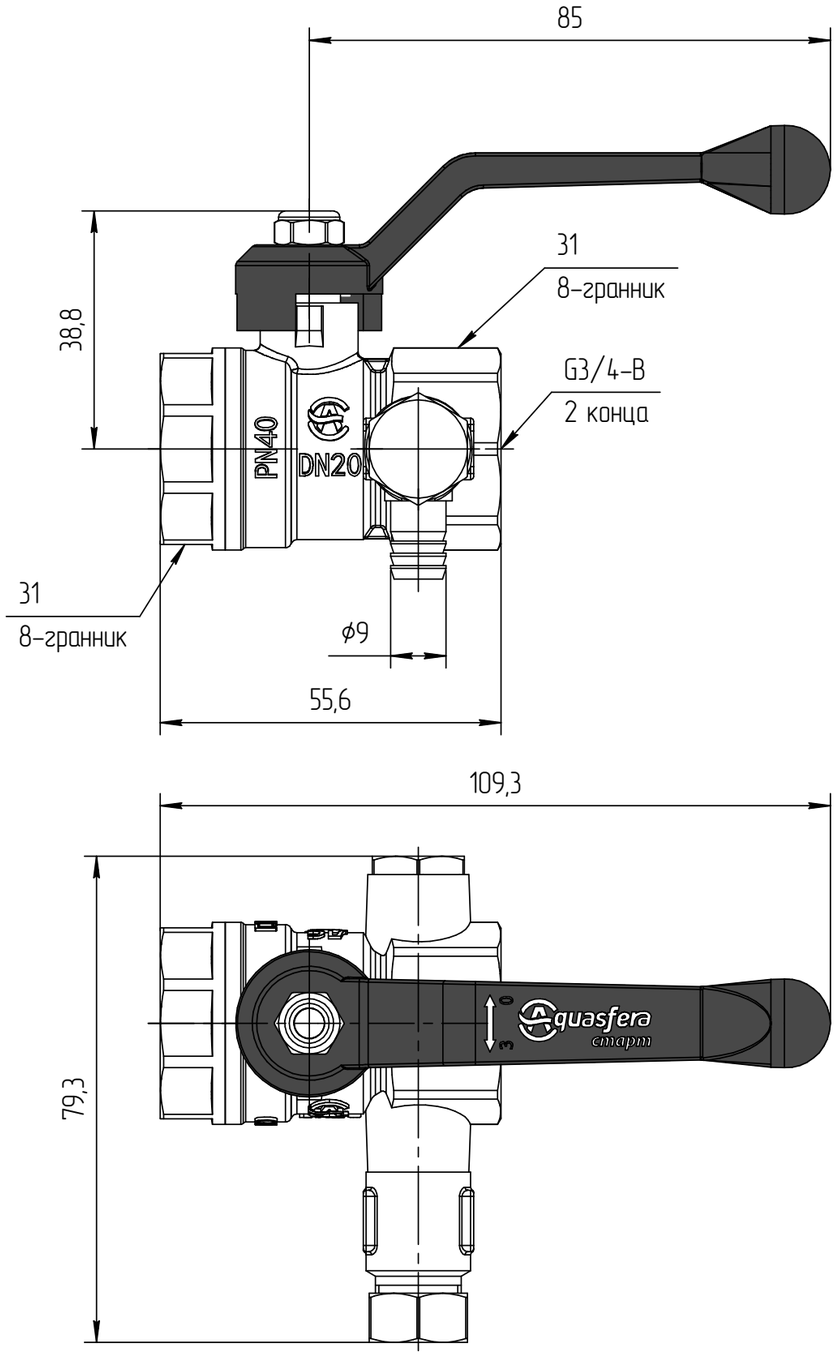

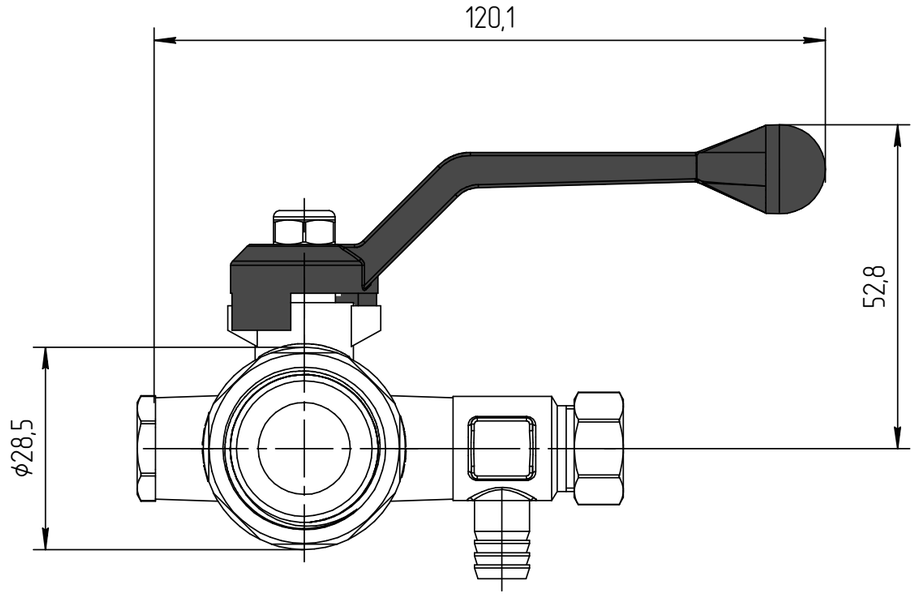

в положении закрыто

					1212-02		
Изм.	Лист	№ докум.	Подп.	Дата	Кран шаровой полнопроходной со спускником муфтовый	Лит.	Масса 0,297 / Масштаб
Разраб.						Лист 1	Листов 2
Пров.							
Т.контр.							
Н.контр.					Общий вид	Aquasfera	
Утв.							

Копировал

Формат А3

Перв. примен.

Справ. №

Подп. и дата

Инв. № дубл.

Взам. инв. №

Подп. и дата

Инв. № подл.

1212-02

Изм.	Лист	№ докум.	Подп.	Дата	1212-02	Лист 2

Копировал

Формат А4

Инв. № подл. | Подп. и дата | Взам. инв. № | Инв. № дубл. | Подп. и дата

1212-03

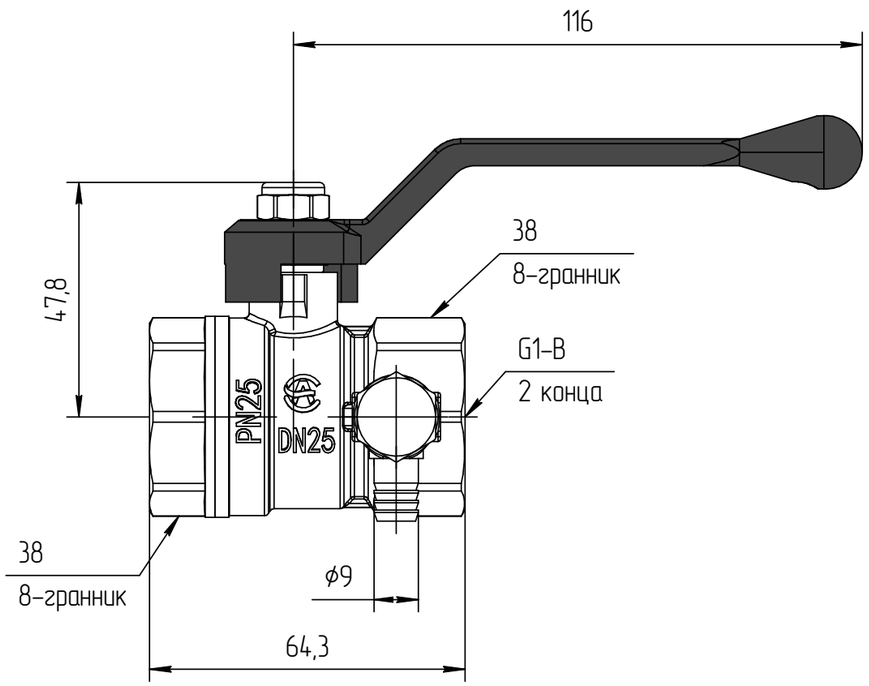

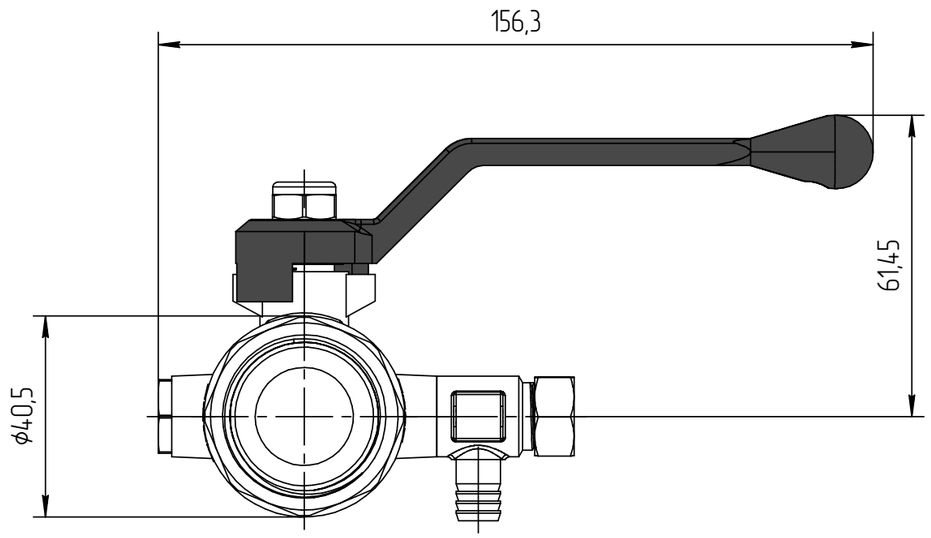

в положении закрыто

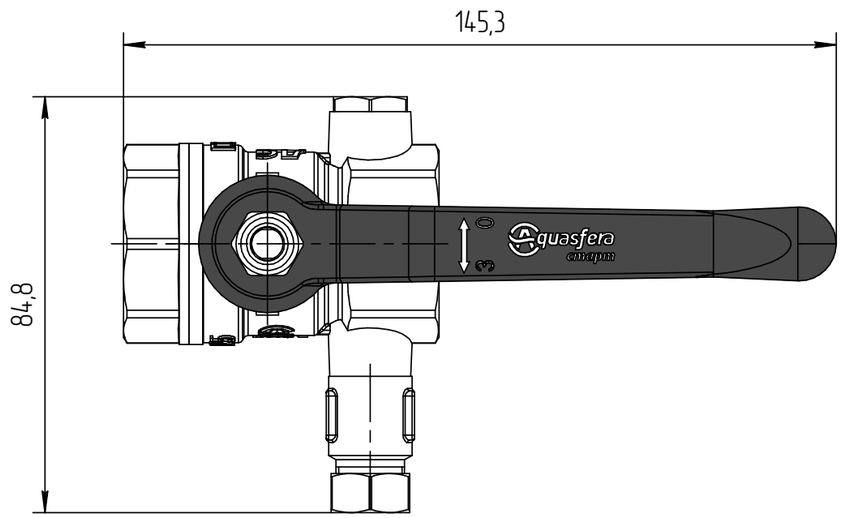

					1212-03		
Изм.	Лист	№ докум.	Подп.	Дата	Кран шаровой полнопроходной со спускником муфтовый	Лит.	Масса 0,436 / Масштаб
Разраб.						Лист 1	Листов 2
Пров.							
Т.контр.							
Н.контр.					Общий вид	Aquasfera	
Утв.							

Копировал

Формат А3

Перв. примен.

Справ. №

Подп. и дата

Инв. № дубл.

Взам. инв. №

Подп. и дата

Инв. № подл.

1212-03

Изм.	Лист	№ докум.	Подп.	Дата	1212-03	Лист 2

Копировал

Формат А4

Инв. № подл. | Подп. и дата | Взам. инв. № | Инв. № дубл. | Подп. и дата