1217-01

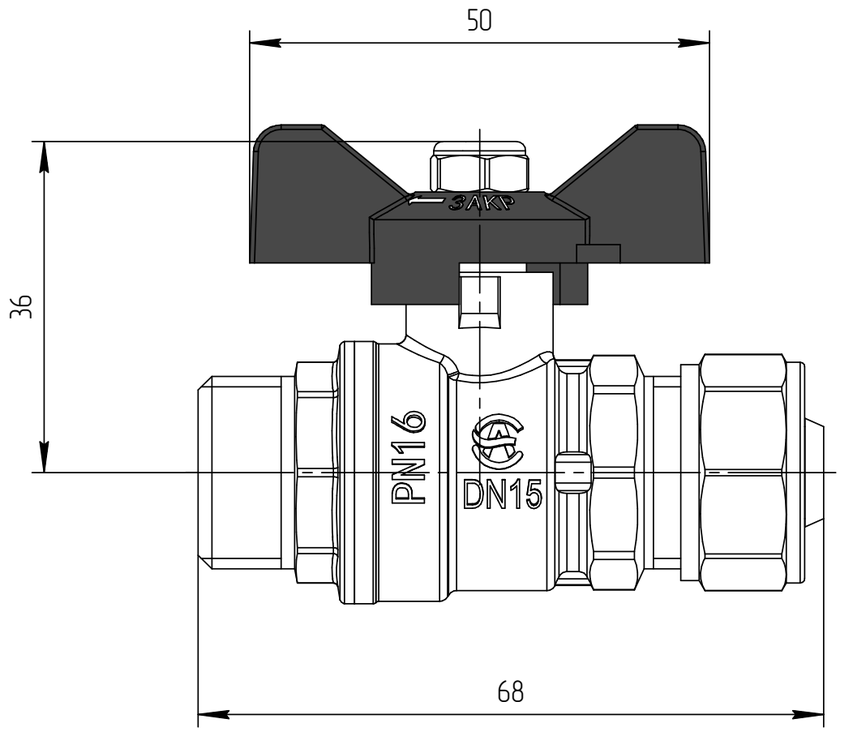

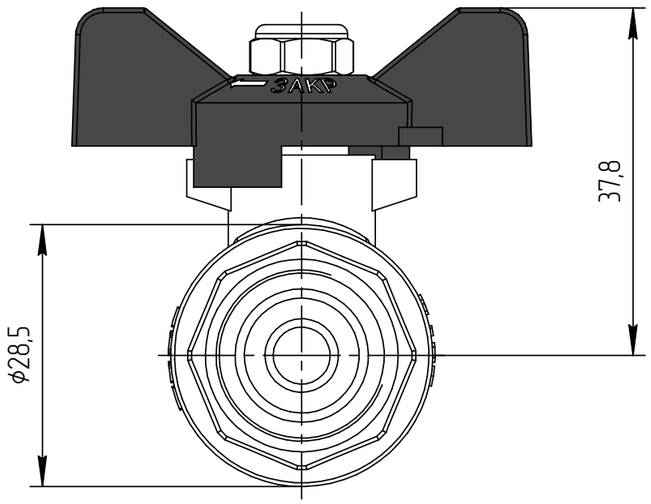

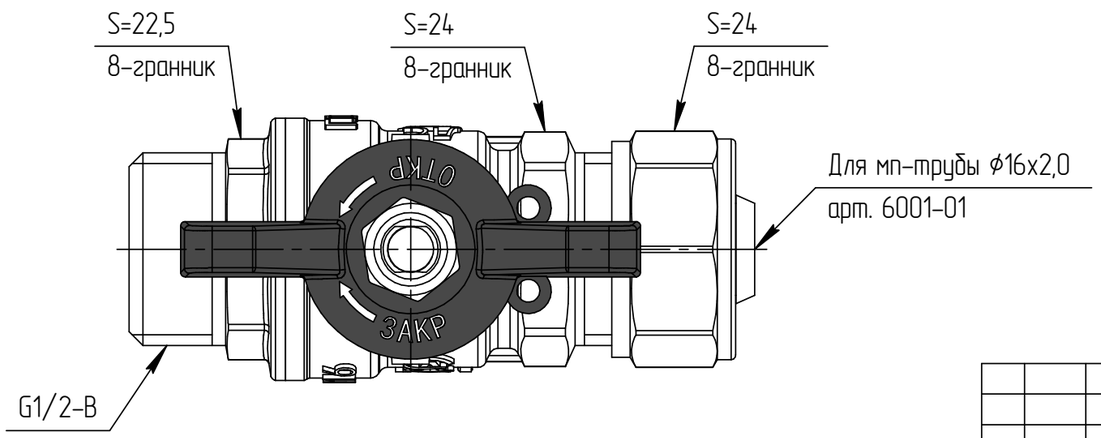

					1217-01		
Изм.	Лист	№ докум.	Подп.	Дата	Кран шаровой для мп трубы компресс-резьба	Лит.	Масса 0,199 / Масштаб
Разраб.							
Пров.						Лист 1	Листов 2
Т.контр.							
Н.контр.					Общий вид	Aquasfera	
Утв.							

Копировал

Формат А3

Перв. примен.

Справ. №

Подп. и дата

Инв. № дубл.

Взам. инв. №

Подп. и дата

Инв. № подл.

1217-01

Изм.	Лист	№ докум.	Подп.	Дата	1217-01	Лист 2

Копировал

Формат А4

Инв. № подл. | Подп. и дата | Взам. инв. № | Инв. № дубл. | Подп. и дата

1217-02

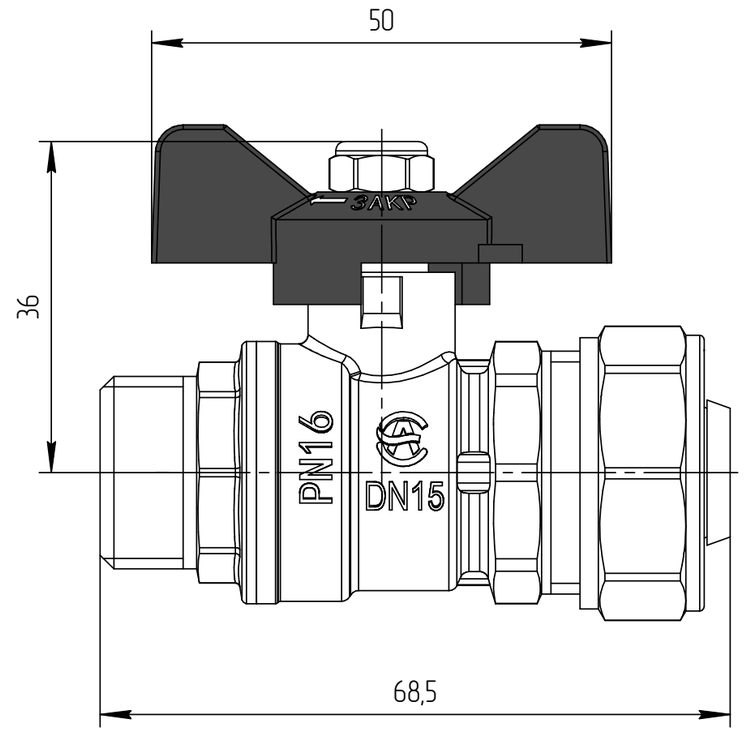

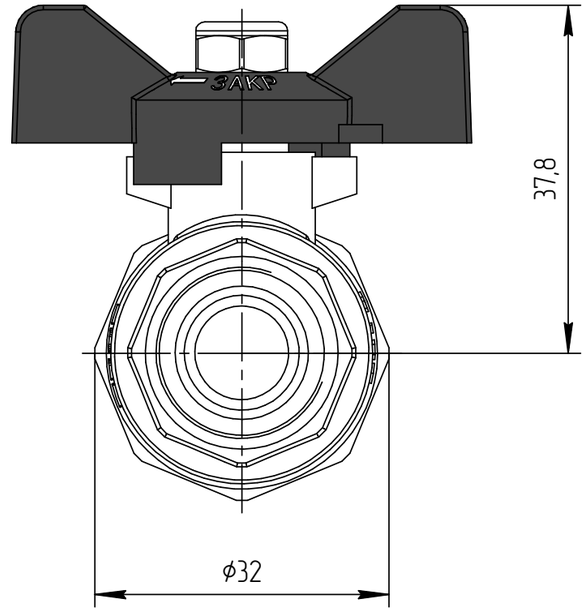

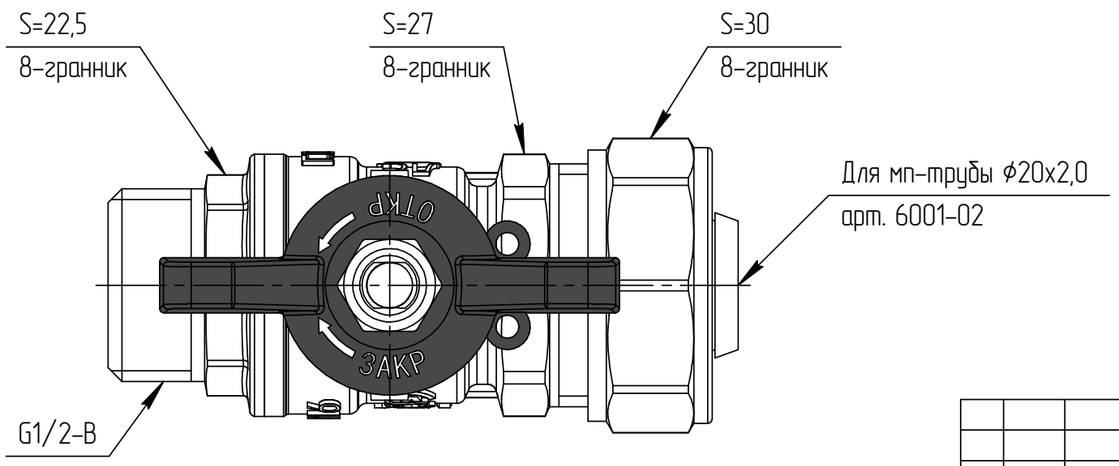

					1217-02			
Изм.	Лист	№ докум.	Подп.	Дата	Кран шаровой для мп трубы компресс-резьба	Лит.	Масса	Масштаб
							0,226	
Разраб.						Лист 1	Листов 2	
Пров.								
Т.контр.								
Н.контр.					Общий вид	Aquasfera		
Утв.								

Копировал

Формат А3

Перв. примен.

Справ. №

Подп. и дата

Инв. № дубл.

Взам. инв. №

Подп. и дата

Инв. № подл.

1217-02

Изм.	Лист	№ докум.	Подп.	Дата	1217-02	Лист 2

Копировал

Формат А4

Инв. № подл. | Подп. и дата | Взам. инв. № | Инв. № дубл. | Подп. и дата

1217-03

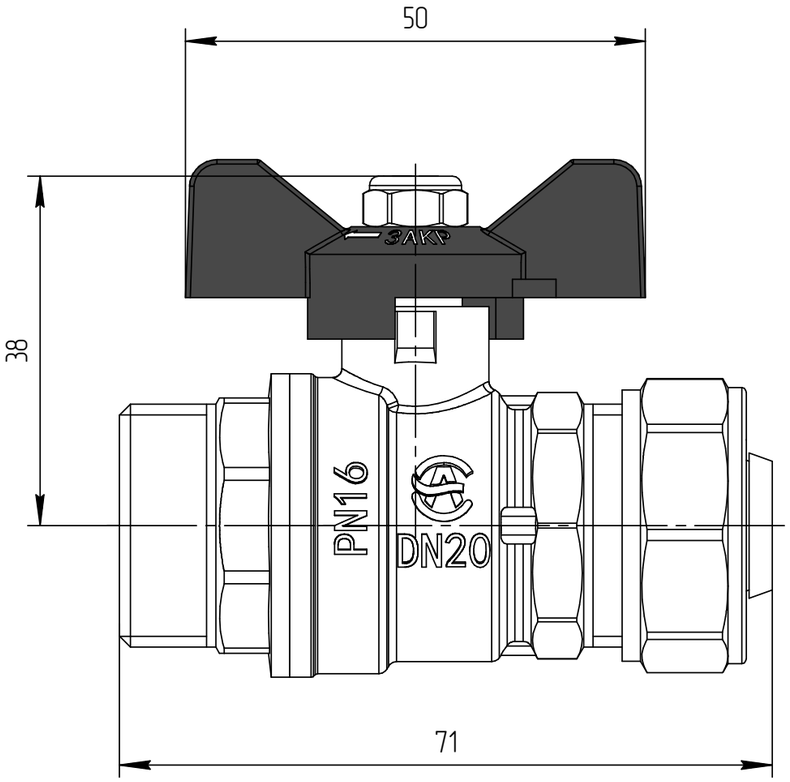

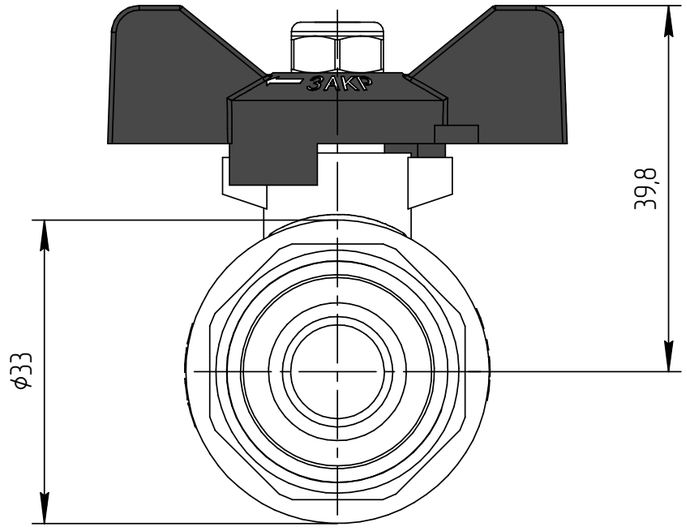

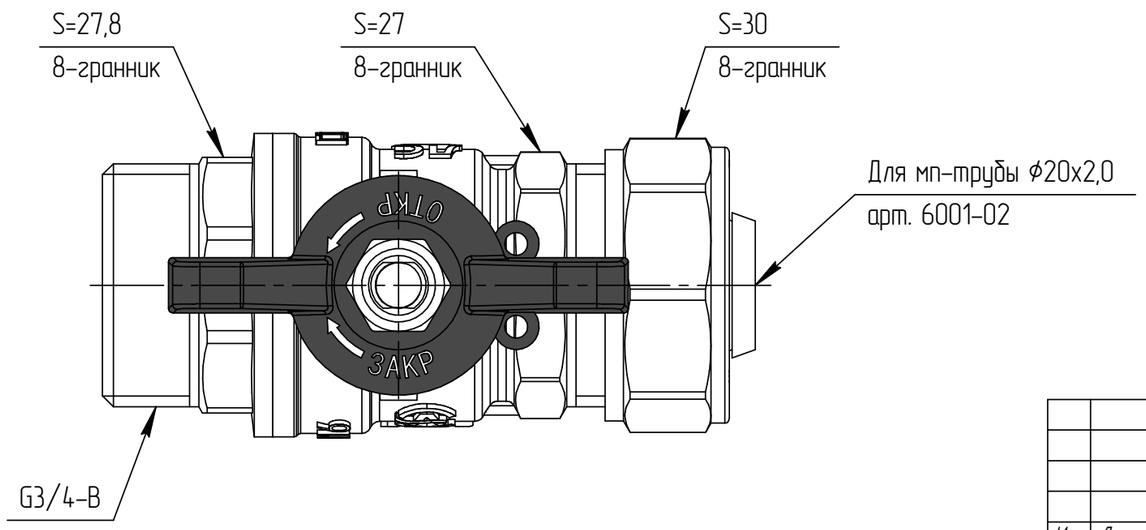

					1217-03		
Изм.	Лист	№ докум.	Подп.	Дата	Кран шаровой для мп трубы компресс-резьба	Лит.	Масса 0,262 / Масштаб
Разраб.							
Пров.						Лист 1	Листов 2
Т.контр.							
Н.контр.					Общий вид	Aquasfera	
Утв.							

Копировал

Формат А3

Перв. примен.

Справ. №

Подп. и дата

Инв. № дубл.

Взам. инв. №

Подп. и дата

Инв. № подл.

1217-03

Изм.	Лист	№ докум.	Подп.	Дата	1217-03	Лист 2

Копировал

Формат А4

Инв. № подл. | Подп. и дата | Взам. инв. № | Инв. № дубл. | Подп. и дата