1207-01

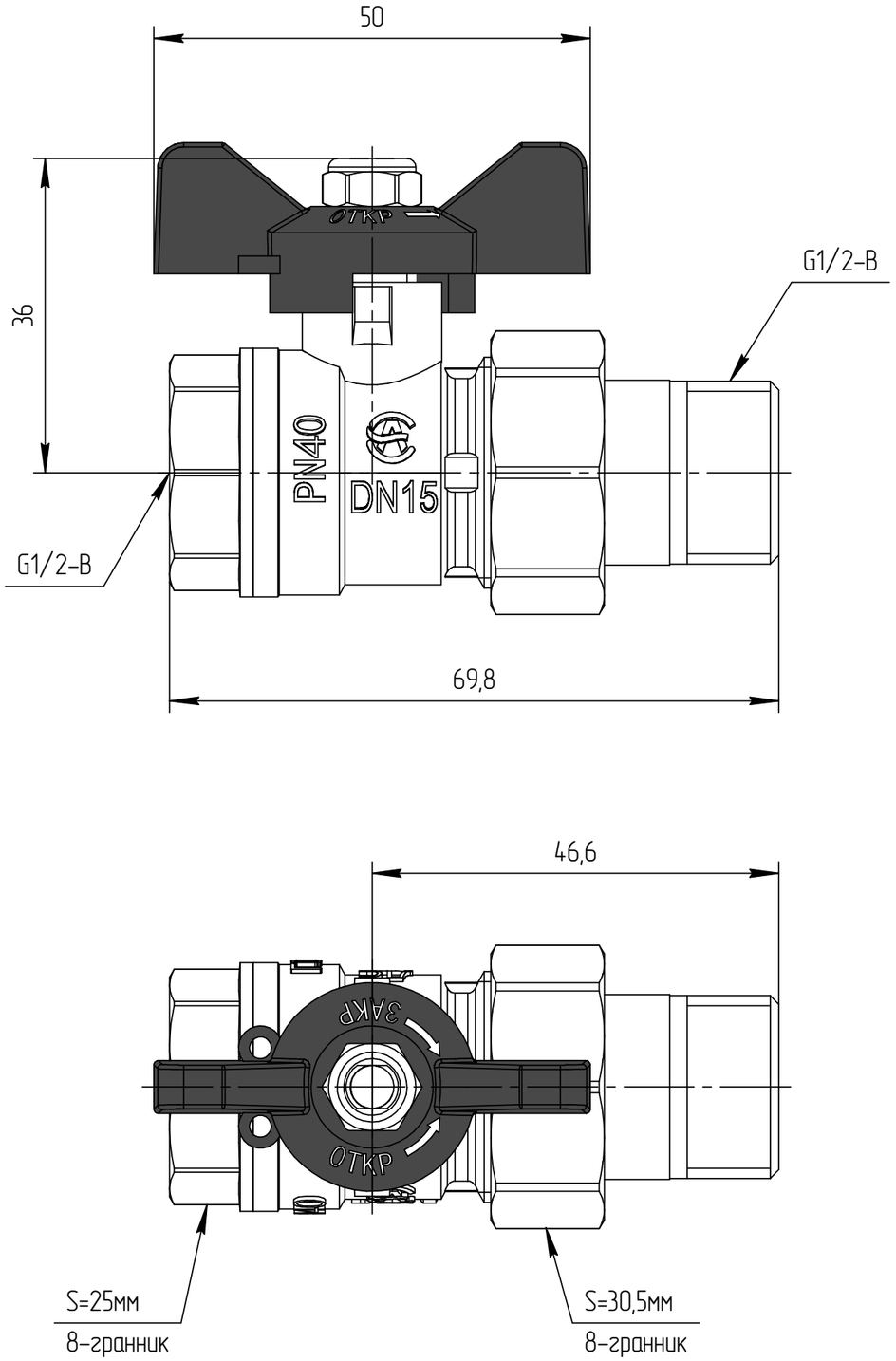

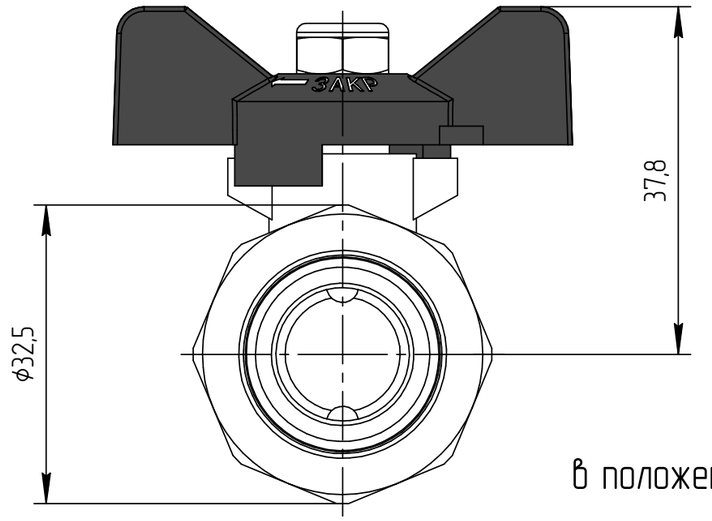

в положении закрыто

					1207-01		
Изм.	Лист	№ докум.	Подп.	Дата	Кран шаровой муфта-резьба (американка)	Лит.	Масса 0,209 / Масштаб
Разраб.						Лист 1	Листов 2
Пров.							
Т.контр.							
Н.контр.					Общий вид	Aquasfera	
Утв.							

Копировал

Формат А3

Перв. примен.

Справ. №

Подп. и дата

Инв. № дубл.

Взам. инв. №

Подп. и дата

Инв. № подл.

1207-01

Изм.	Лист	№ докум.	Подп.	Дата	1207-01	Лист 2

Копировал

Формат А4

Инв. № подл. | Подп. и дата | Взам. инв. № | Инв. № дубл. | Подп. и дата

1207-02

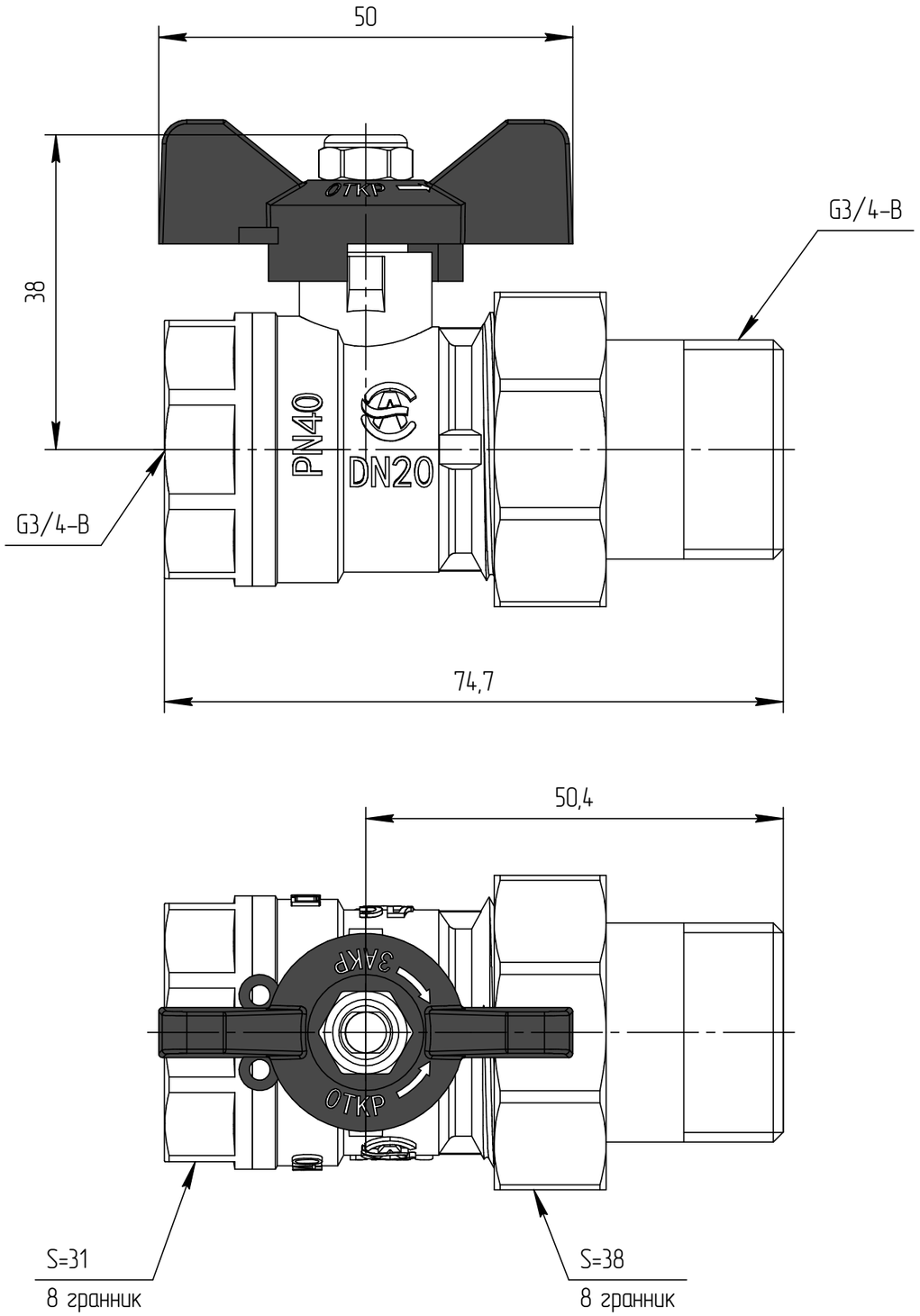

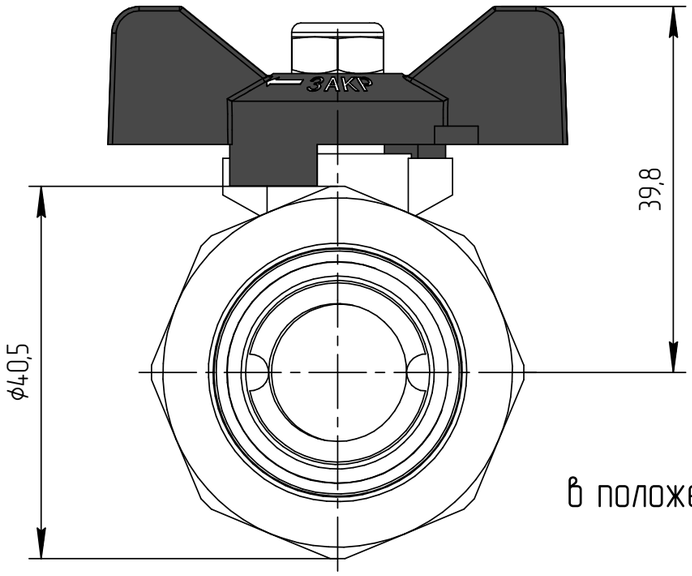

в положении закрыто

					1207-02		
Изм.	Лист	№ докум.	Подп.	Дата	Кран шаровой муфта–резьба (американка)	Лит.	Масса 0,292 / Масштаб
Разраб.						Лист 1	Листов 2
Пров.							
Т.контр.							
Н.контр.					Общий вид	Aquasfera	
Утв.							

Копировал

Формат А3

Перв. примен.

Справ. №

Подп. и дата

Инв. № дубл.

Взам. инв. №

Подп. и дата

Инв. № подл.

1207-02

Изм.	Лист	№ докум.	Подп.	Дата	1207-02	Лист 2

Копировал

Формат А4

Инв. № подл. | Подп. и дата | Взам. инв. № | Инв. № дубл. | Подп. и дата

1207-03

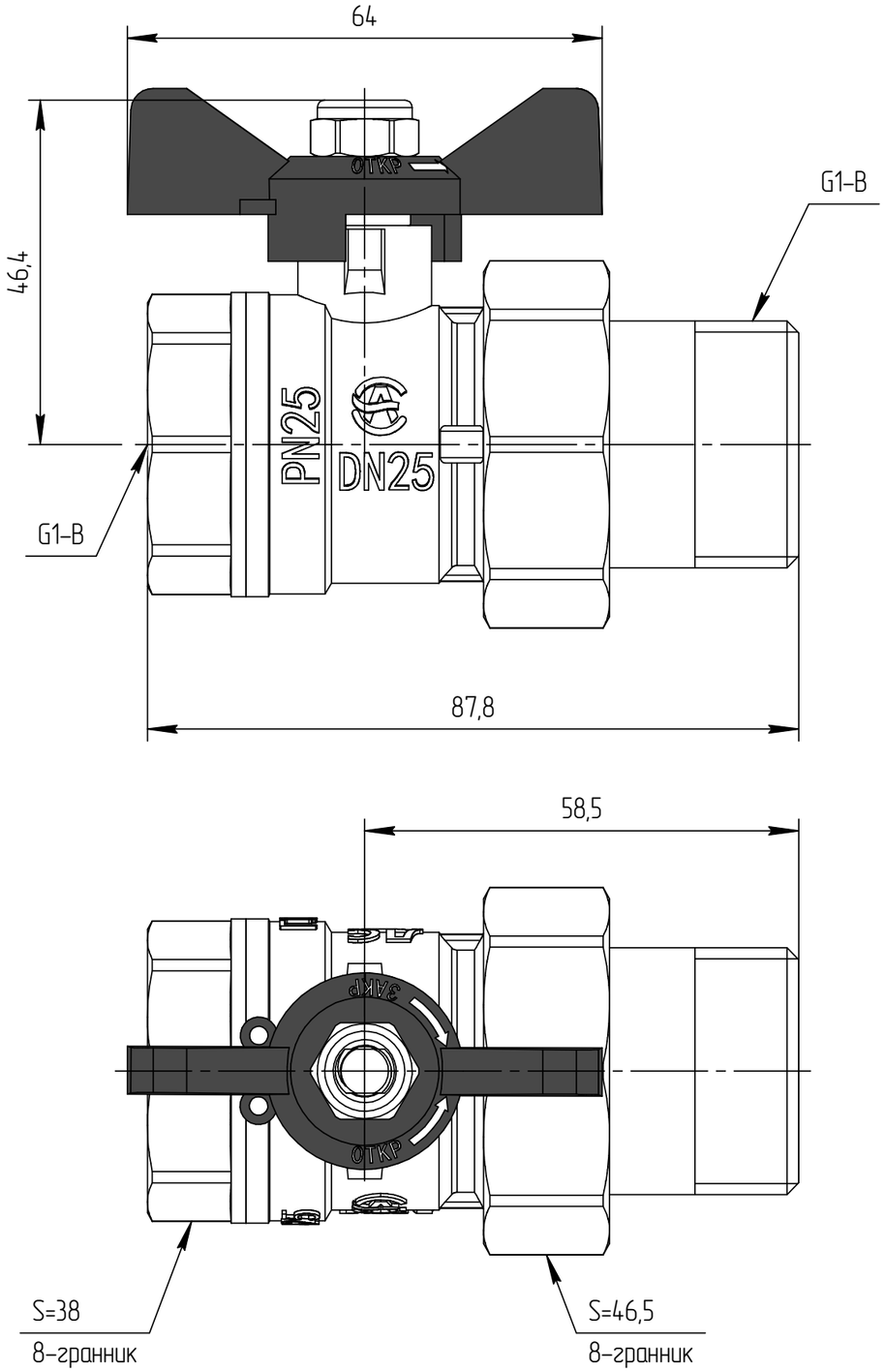

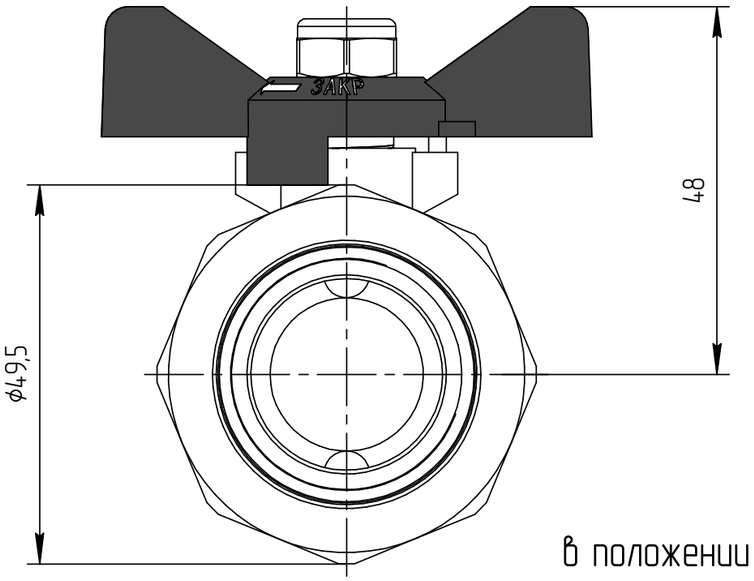

в положении закрыто

					1207-03		
Изм.	Лист	№ докум.	Подп.	Дата	Кран шаровой муфта-резьба (американка)	Лит.	Масса 0,501 / Масштаб
Разраб.						Лист 1	Листов 2
Пров.							
Т.контр.							
Н.контр.							
Утв.							

Aquasfera

Копировал

Формат А3

Перв. примен.

Справ. №

Подп. и дата

Инв. № дубл.

Взам. инв. №

Подп. и дата

Инв. № подл.

1207-03

Изм.	Лист	№ докум.	Подп.	Дата	1207-03	Лист 2

Копировал

Формат А4

Инв. № подл. | Подп. и дата | Взам. инв. № | Инв. № дубл. | Подп. и дата