7015-01

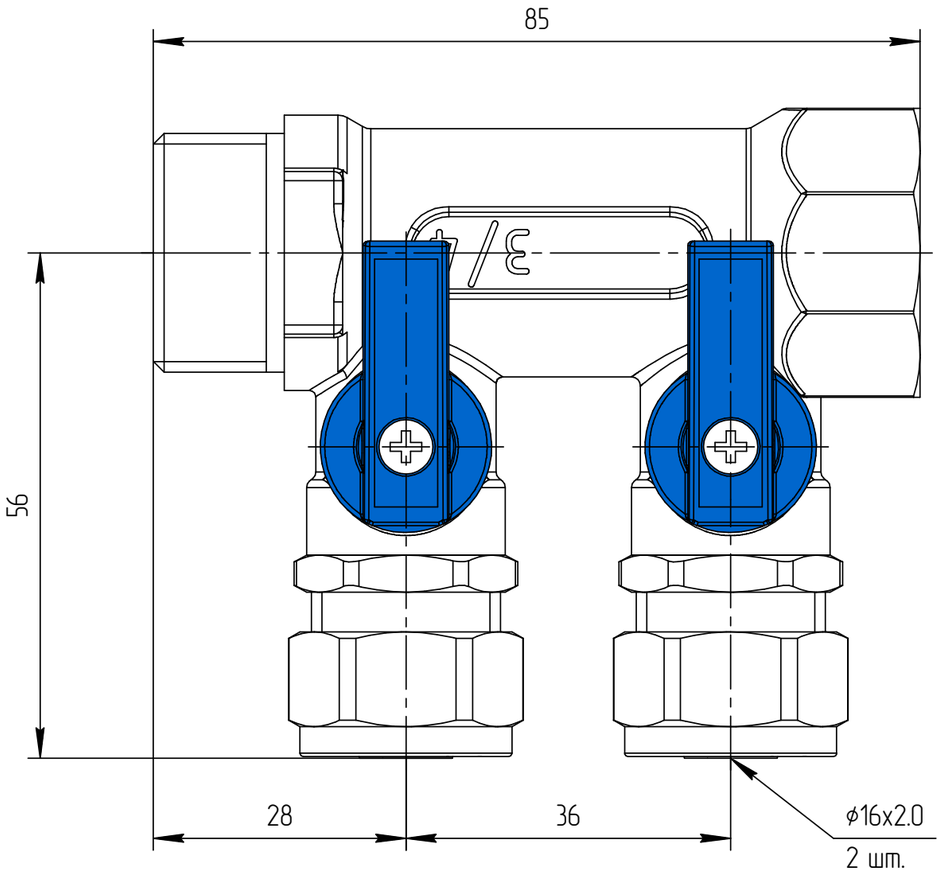


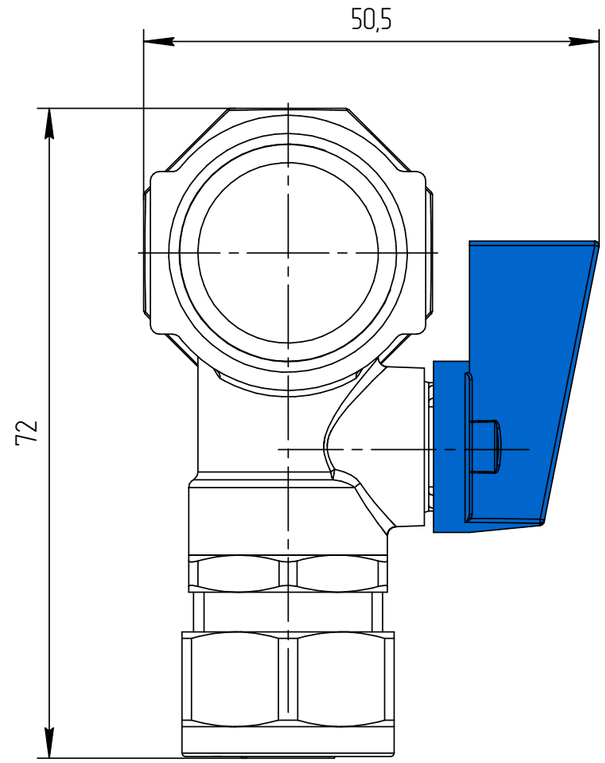


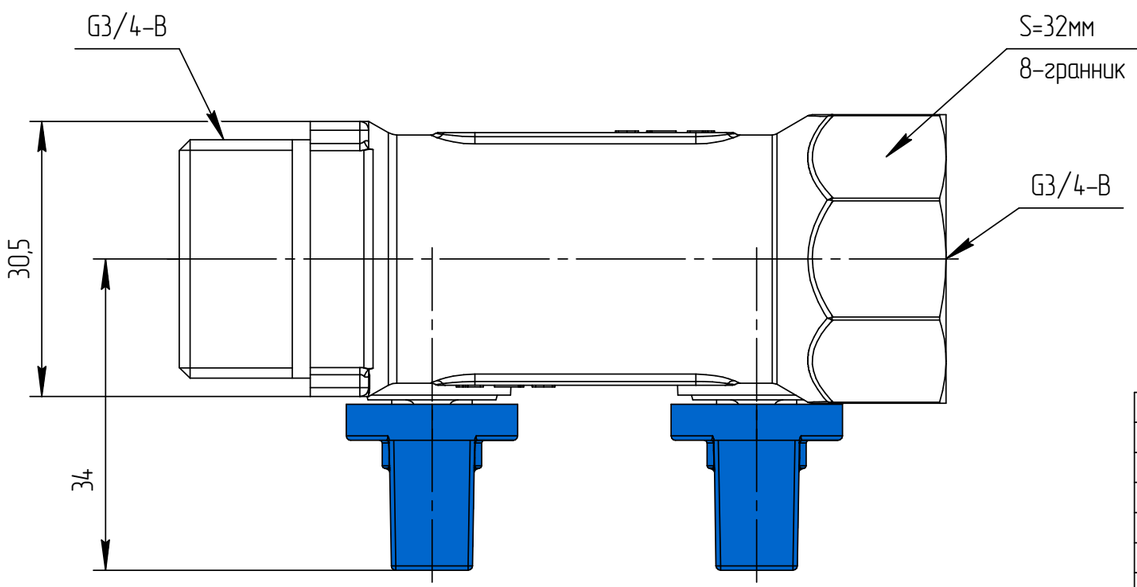


Перв. примен.

Справ. №

Подп. и дата

Инв. № дубл.

Взам. инв. №

Подп. и дата

Инв. № подл.

| | | | | | | | |
|---|---|---|---|---|---|---|---|
| | | | | | 7015-01 | | |
| Изм. | Лист | № докум. | Подп. | Дата | Коллектор | Лит. | Масса / Масштаб |
| Разраб. | | | | | | | 390 |
| Пров. | | | | | | Лист 1 | Листов 2 |
| Т.контр. | | | | | | | |
| Н.контр. | | | | | Общий вид | Aquasfera | |
| Утв. | | | | | | | |

Копировал

Формат А3

7015-01



| Изм. | Лист | № докум. | Подп. | Дата | 7015-01 | Лист 2 |
|---|---|---|---|---|---|---|

Копировал

Формат А4

Инв. № подл. | Подп. и дата | Взам. инв. № | Инв. № дубл. | Подп. и дата

7015-02

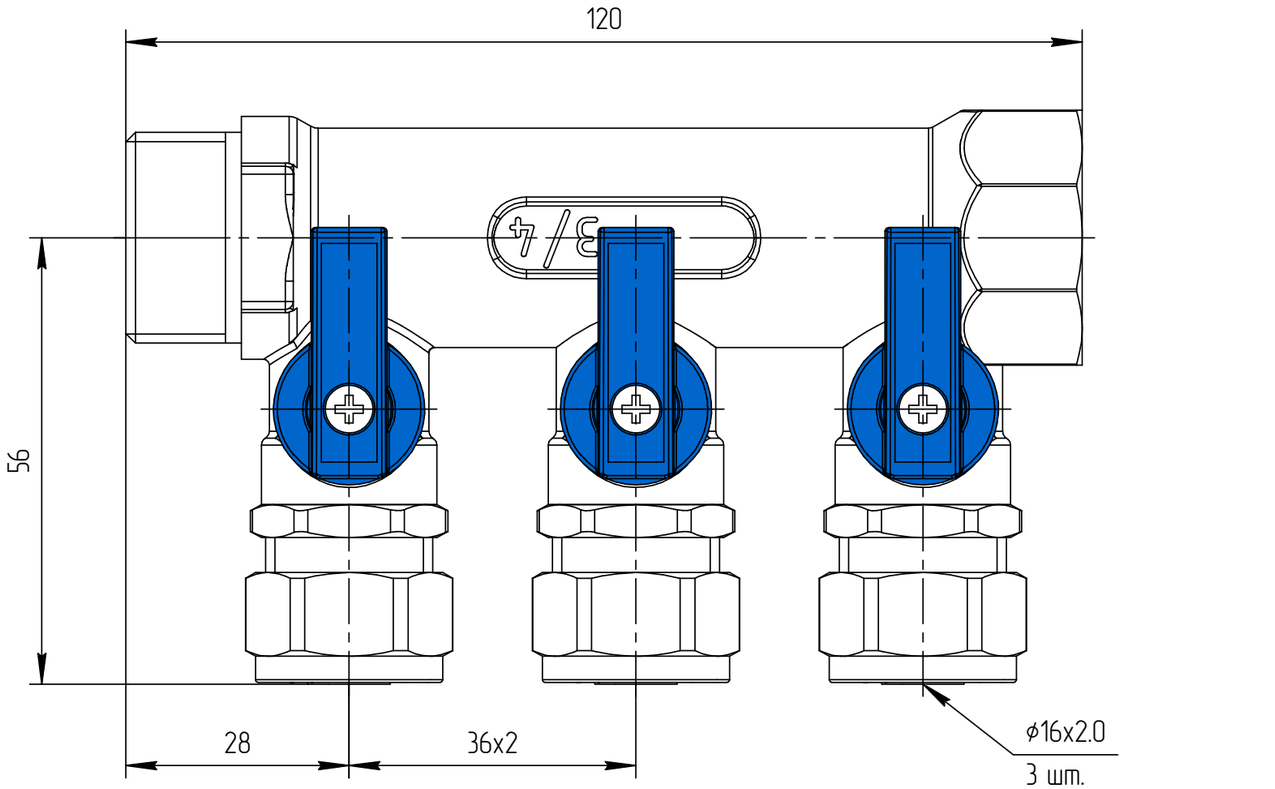


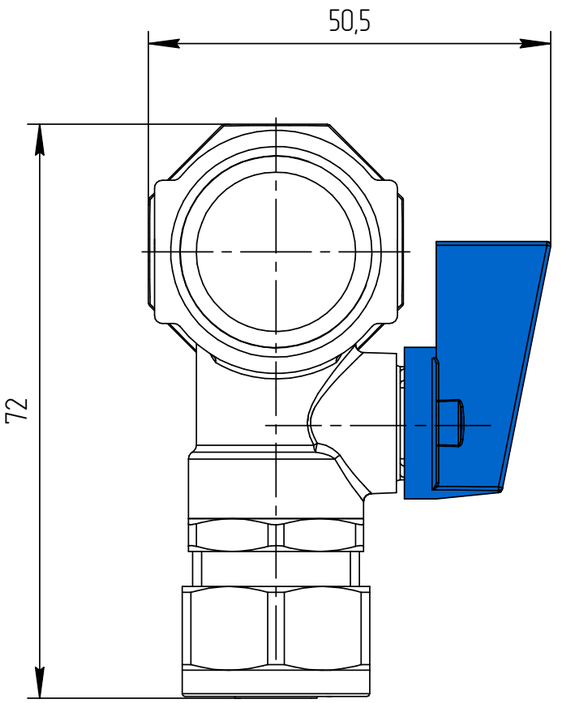


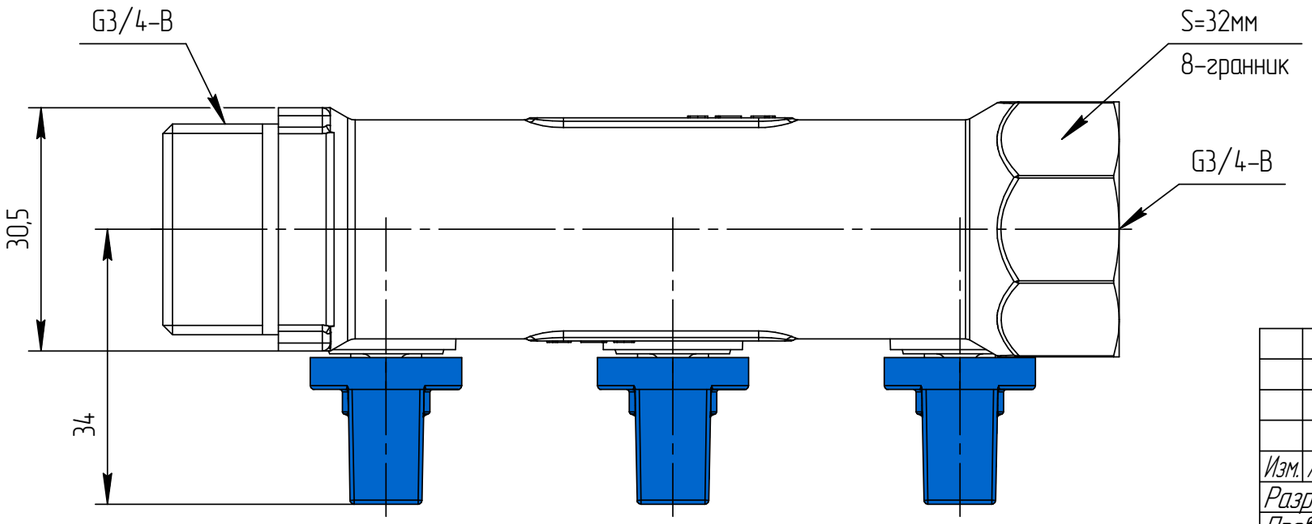


| | | | | | | |
|---|---|---|---|---|---|---|
| | | | | | 7015-02 | |
| Изм. | Лист | № докум. | Подп. | Дата | Коллектор | Лит. / Масса / Масштаб: 570 |
| Разраб. | | | | | | Лист 1 / Листов 2 |
| Пров. | | | | | | |
| Т.контр. | | | | | | |
| Н.контр. | | | | | Общий вид | Aquasfera |
| Утв. | | | | | | |

Копировал

Формат А3

Перв. примен.

Справ. №

Подп. и дата

Инв. № дубл.

Взам. инв. №

Подп. и дата

Инв. № подл.

7015-02



| Инв. № подл. | Подп. и дата | Взам. инв. № | Инв. № дубл. | Подп. и дата |
|---|---|---|---|---|
| | | | | |

| Изм. | Лист | № докум. | Подп. | Дата | 7015-02 | Лист 2 |
|---|---|---|---|---|---|---|

Копировал Формат А4

7015-03

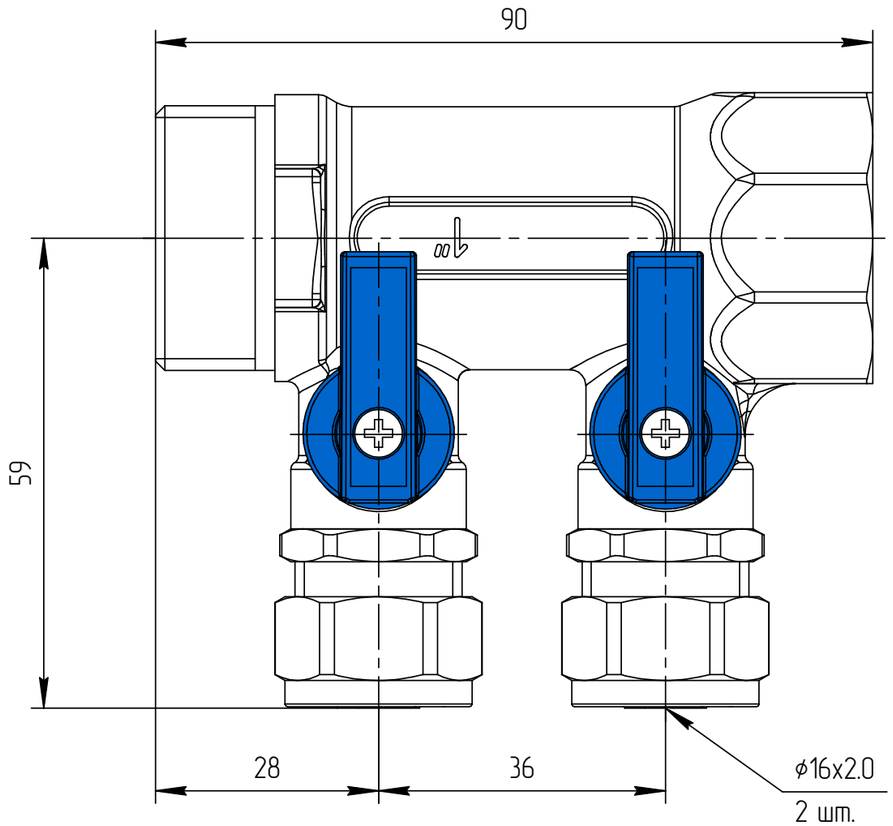


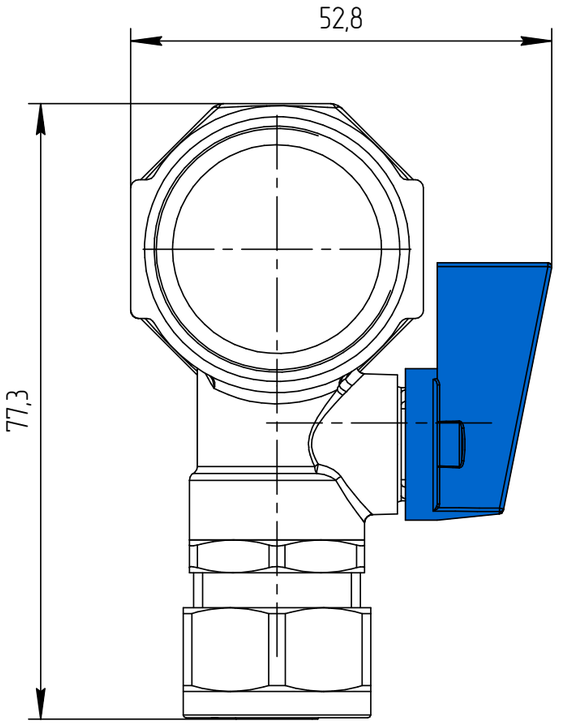


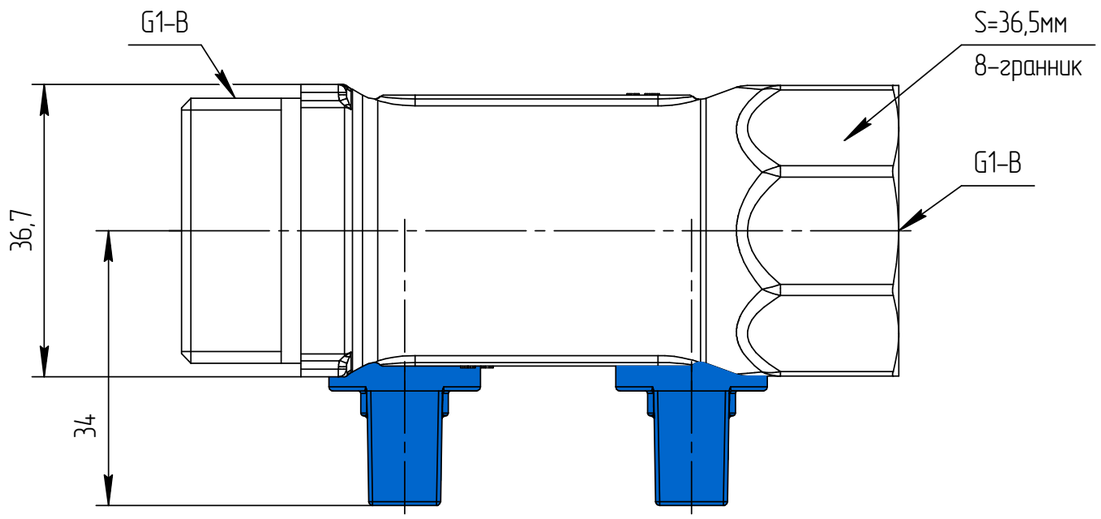


| | | | | | | | |
|---|---|---|---|---|---|---|---|
| | | | | | 7015-03 | | |
| Изм. | Лист | № докум. | Подп. | Дата | Коллектор | Лит. | Масса 460 / Масштаб |
| Разраб. | | | | | | | |
| Пров. | | | | | | Лист 1 | Листов 2 |
| Т.контр. | | | | | | | |
| Н.контр. | | | | | Общий вид | Aquasfera | |
| Утв. | | | | | | | |

Копировал

Формат А3

Перв. примен.

Справ. №

Подп. и дата

Инв. № дубл.

Взам. инв. №

Подп. и дата

Инв. № подл.

7015-03



| Изм. | Лист | № докум. | Подп. | Дата | 7015-03 | Лист 2 |
|---|---|---|---|---|---|---|

Копировал

Формат А4

Инв. № подл. | Подп. и дата | Взам. инв. № | Инв. № дубл. | Подп. и дата

7015-04

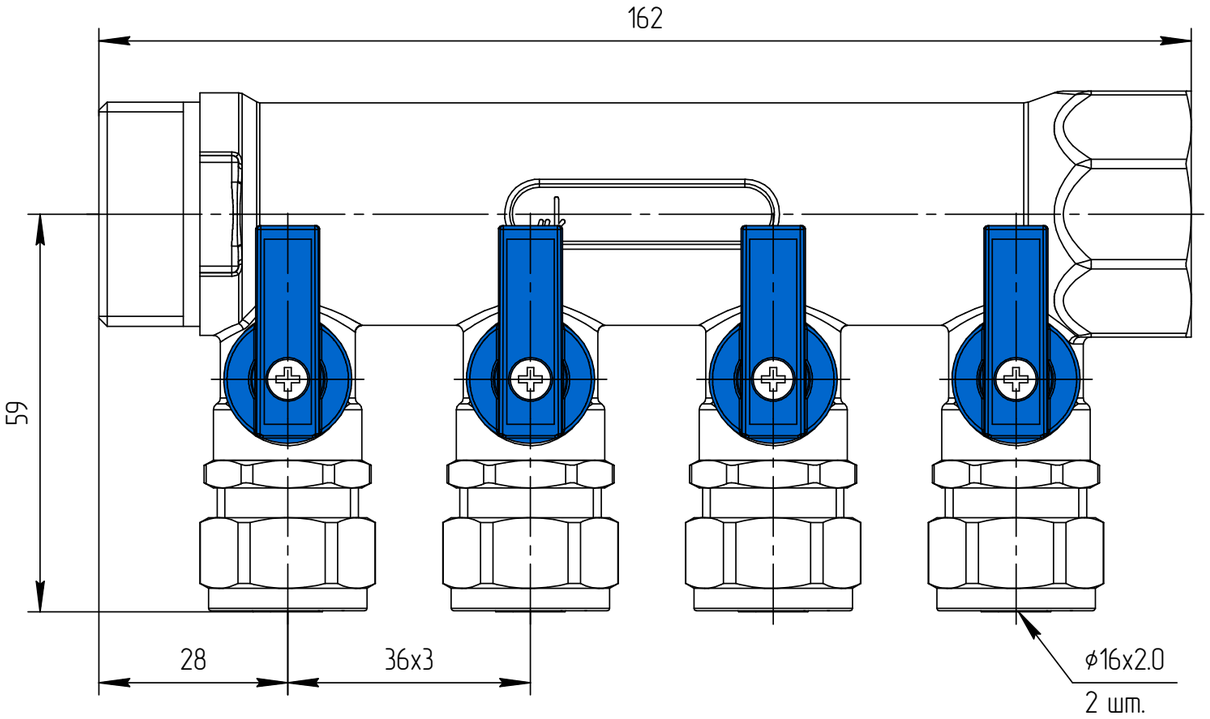


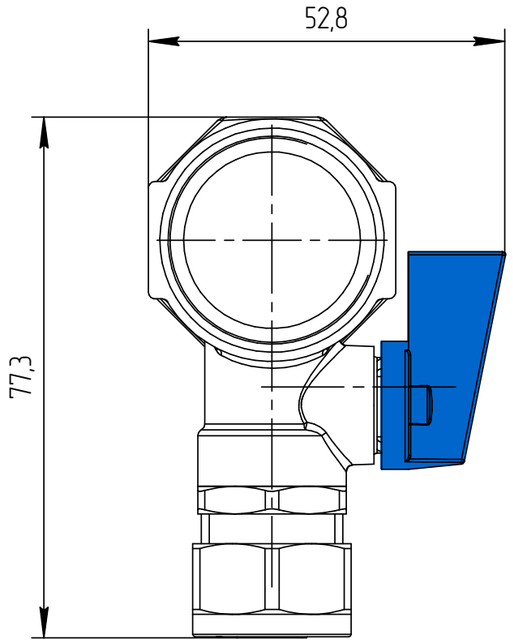


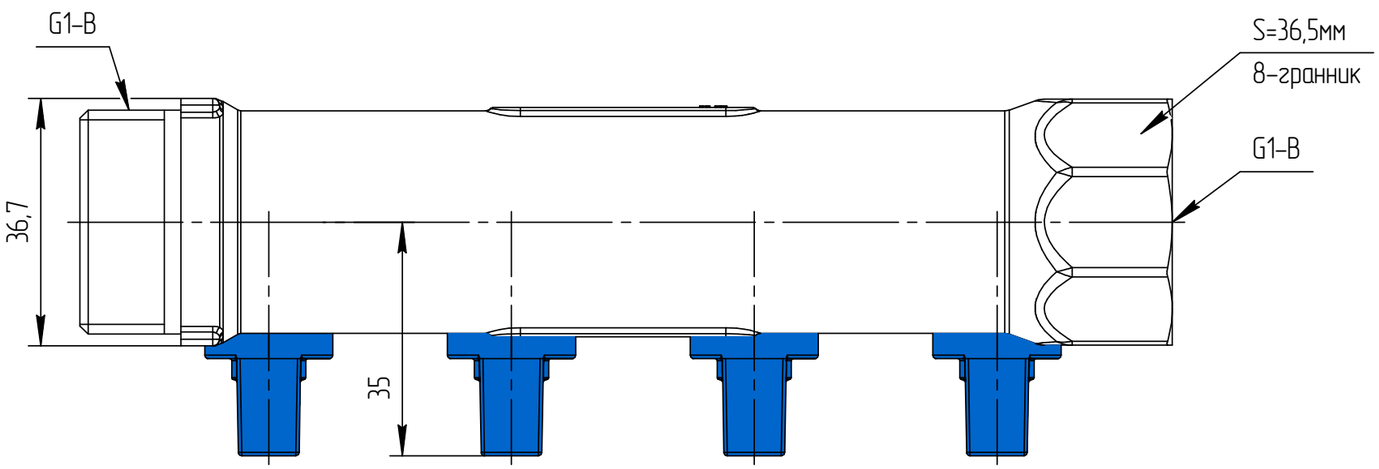


| | | | | | | | |
|---|---|---|---|---|---|---|---|
| | | | | | 7015-04 | | |
| Изм. | Лист | № докум. | Подп. | Дата | Коллектор | Лит. | Масса / Масштаб |
| Разраб. | | | | | | | 850 |
| Пров. | | | | | | Лист 1 | Листов 2 |
| Т.контр. | | | | | | | |
| Н.контр. | | | | | Общий вид | Aquasfera | |
| Утв. | | | | | | | |

Копировал

Формат А3

Перв. примен.

Справ. №

Подп. и дата

Инв. № дубл.

Взам. инв. №

Подп. и дата

Инв. № подл.

7015-04



| Инв. № подл. | Подп. и дата | Взам. инв. № | Инв. № дубл. | Подп. и дата |
|---|---|---|---|---|
| | | | | |

| Изм. | Лист | № докум. | Подп. | Дата | 7015-04 | Лист 2 |
|---|---|---|---|---|---|---|

Копировал Формат А4

7015-05

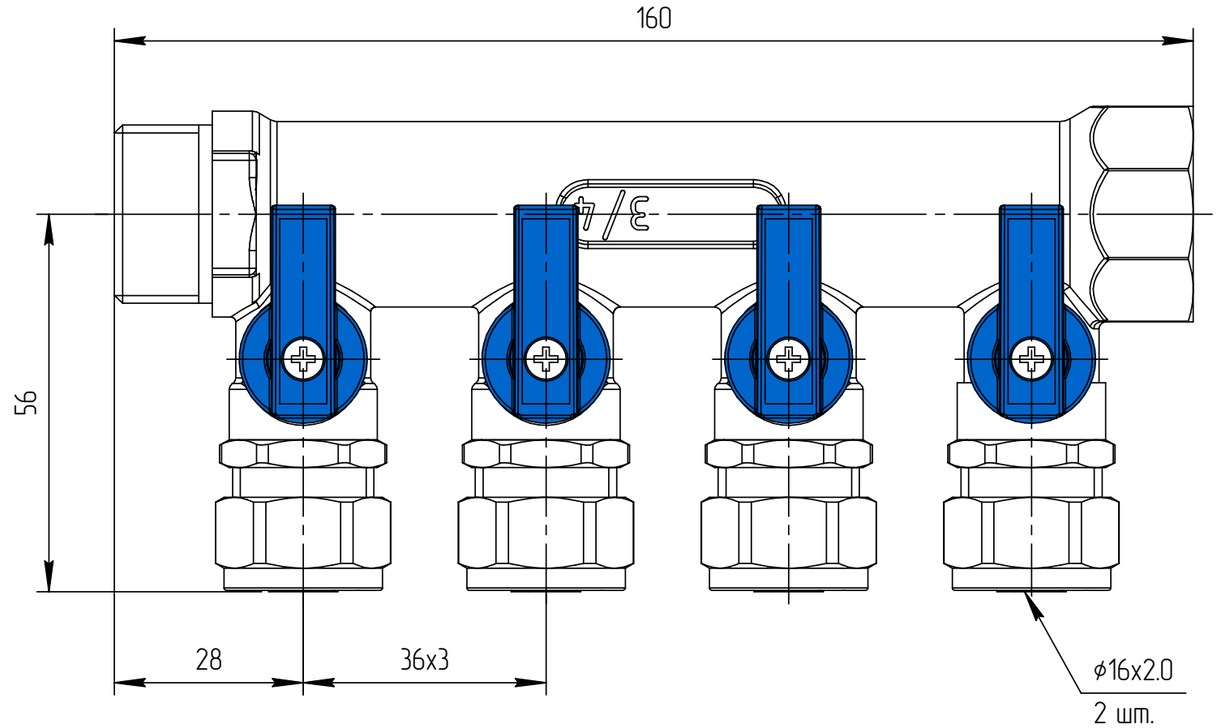


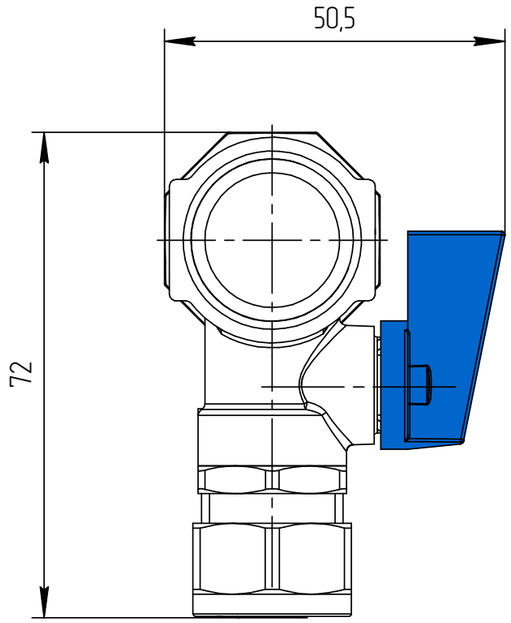


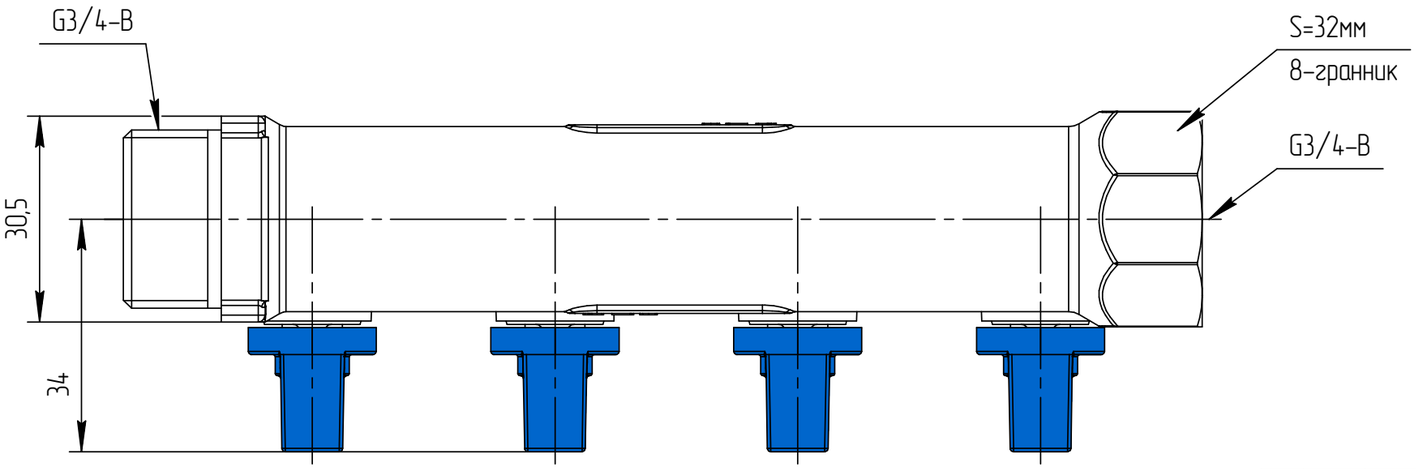


| | | | | | | | | |
|---|---|---|---|---|---|---|---|---|
| | | | | | 7015-05 | | | |
| | | | | | Коллектор | Лит. | Масса | Масштаб |
| Изм. | Лист | № докум. | Подп. | Дата | | | 780 | |
| Разраб. | | | | | | Лист 1 | Листов 2 | |
| Пров. | | | | | | | | |
| Т.контр. | | | | | | | | |
| | | | | | Общий вид | | | |
| Н.контр. | | | | | | | | |
| Утв. | | | | | | | | |

Копировал

Формат А3

Перв. примен.

Справ. №

Подп. и дата

Инв. № дубл.

Взам. инв. №

Подп. и дата

Инв. № подл.

7015-05



| Инв. № подл. | Подп. и дата | Взам. инв. № | Инв. № дубл. | Подп. и дата |
|---|---|---|---|---|
| | | | | |

| Изм. | Лист | № докум. | Подп. | Дата | 7015-05 | Лист 2 |
|---|---|---|---|---|---|---|

Копировал Формат А4

7015-06

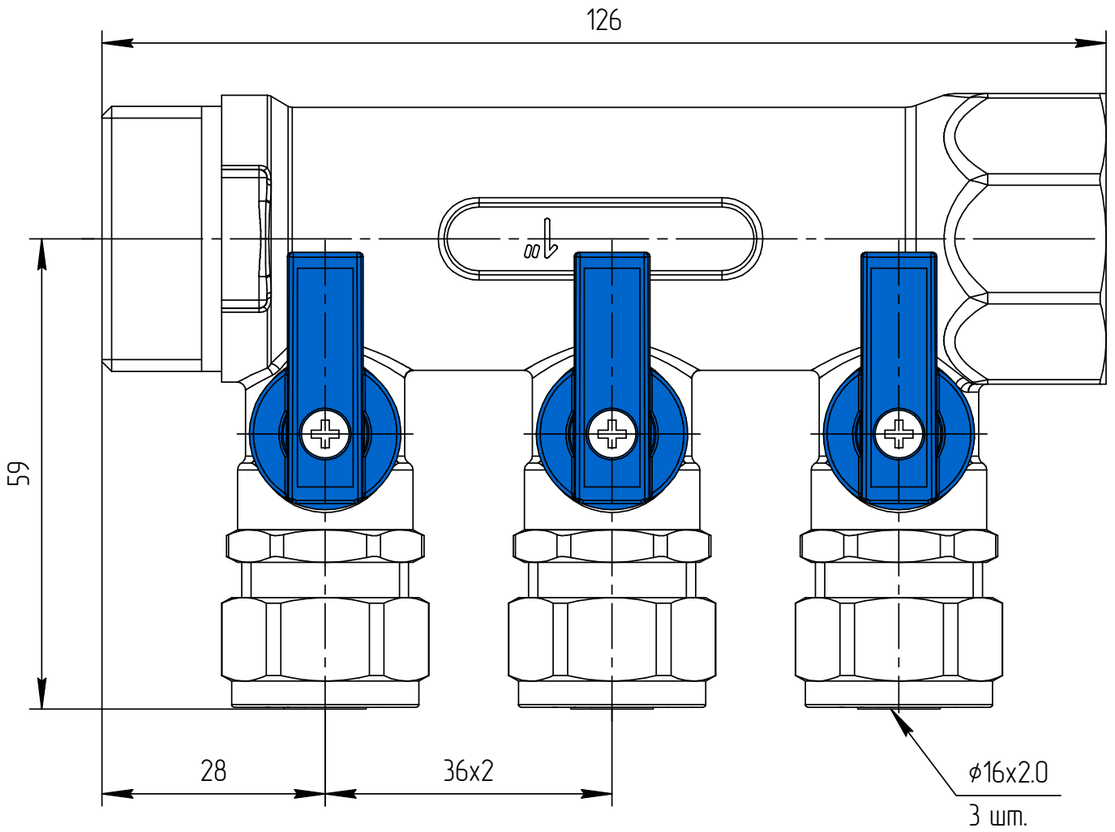


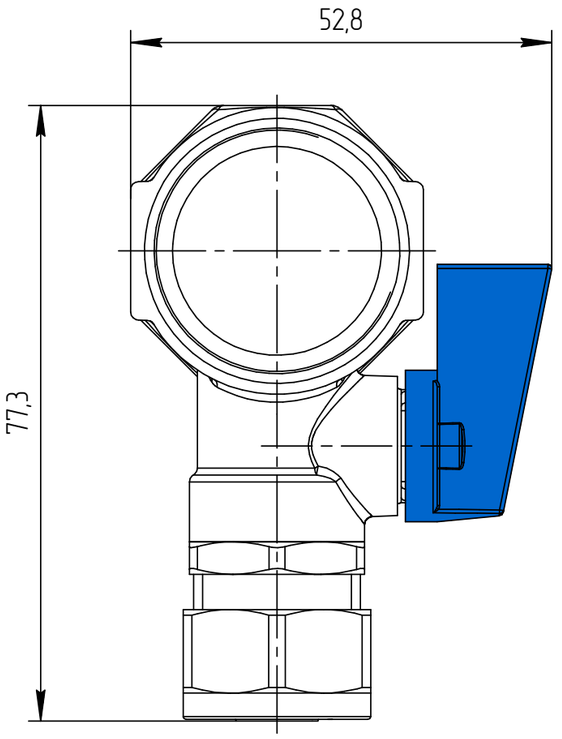


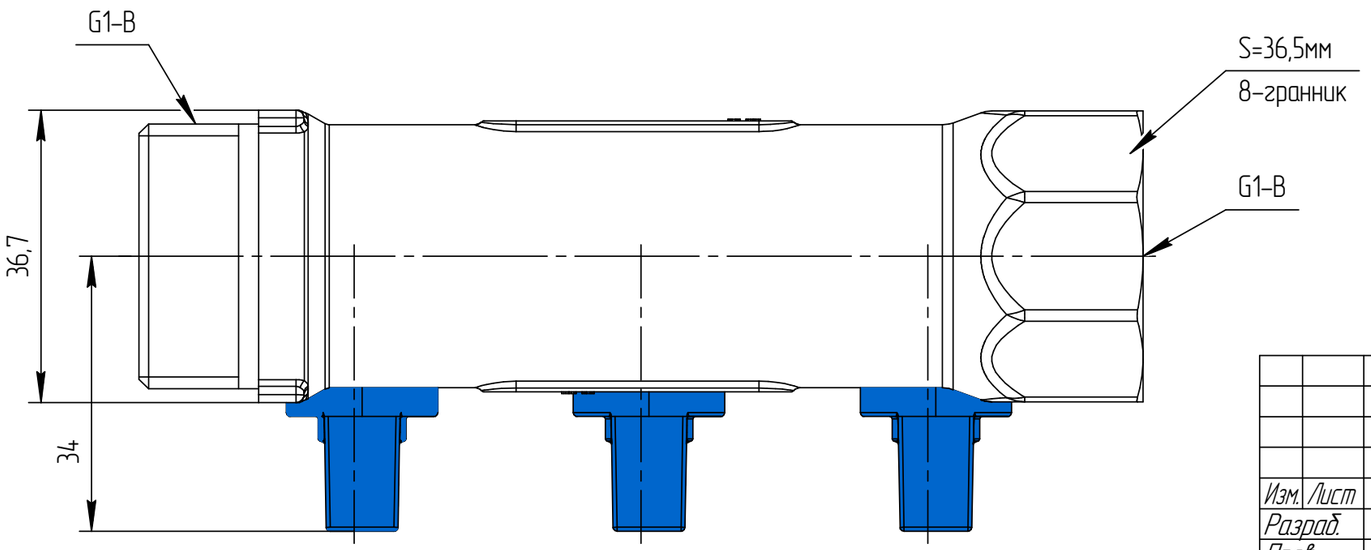


| | | | | | | | |
|---|---|---|---|---|---|---|---|
| | | | | | 7015-06 | | |
| Изм. | Лист | № докум. | Подп. | Дата | Коллектор | Лит. | Масса 620 / Масштаб |
| Разраб. | | | | | | Лист 1 | Листов 2 |
| Пров. | | | | | | | |
| Т.контр. | | | | | | | |
| Н.контр. | | | | | Общий вид | Aquasfera | |
| Утв. | | | | | | | |

Копировал

Формат А3

Перв. примен.

Справ. №

Подп. и дата

Инв. № дубл.

Взам. инв. №

Подп. и дата

Инв. № подл.

7015-06



| Изм. | Лист | № докум. | Подп. | Дата | 7015-06 | Лист 2 |
|---|---|---|---|---|---|---|

Копировал

Формат А4

Инв. № подл. | Подп. и дата | Взам. инв. № | Инв. № дубл. | Подп. и дата