1218-01

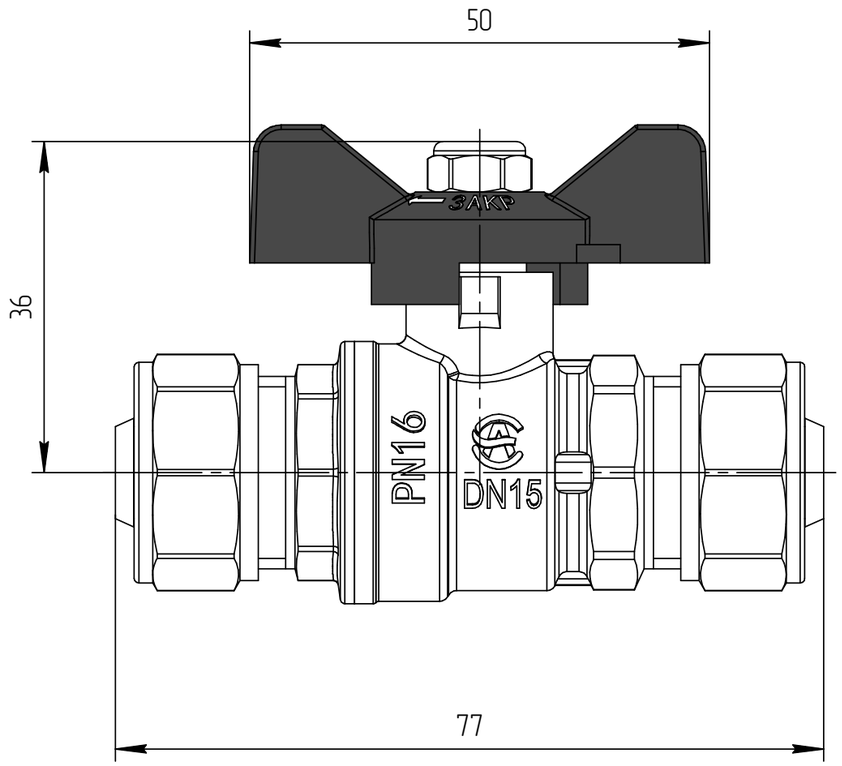

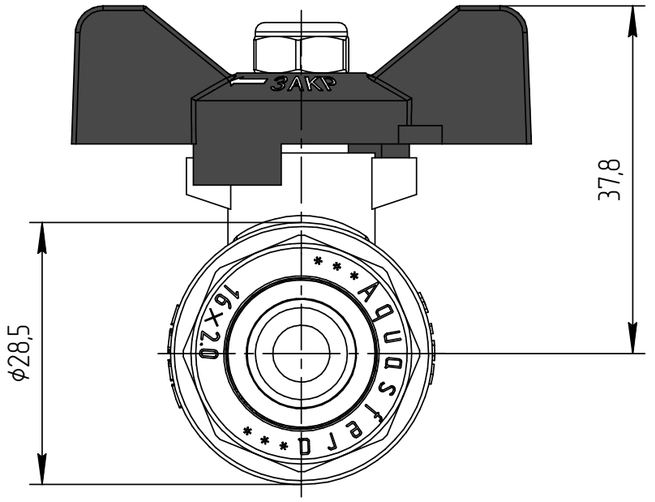

в положении закрыто

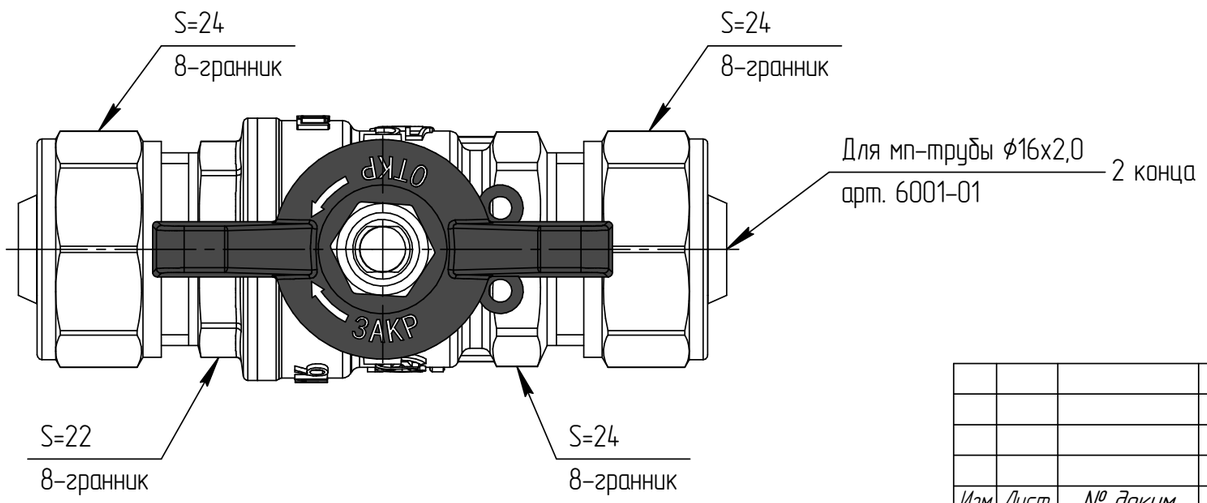

					1218-01		
Изм.	Лист	№ докум.	Подп.	Дата	Кран шаровой для мп трубы компресс-компресс	Лит.	Масса 0,230 / Масштаб
Разраб.						Лист 1	Листов 2
Пров.							
Т.контр.					Общий вид		
Н.контр.							
Утв.							

Копировал

Формат А3

Перв. примен.

Справ. №

Подп. и дата

Инв. № дубл.

Взам. инв. №

Подп. и дата

Инв. № подл.

1218-01

Изм.	Лист	№ докум.	Подп.	Дата	1218-01	Лист 2

Копировал

Формат А4

Инв. № подл. | Подп. и дата | Взам. инв. № | Инв. № дубл. | Подп. и дата

1218-02

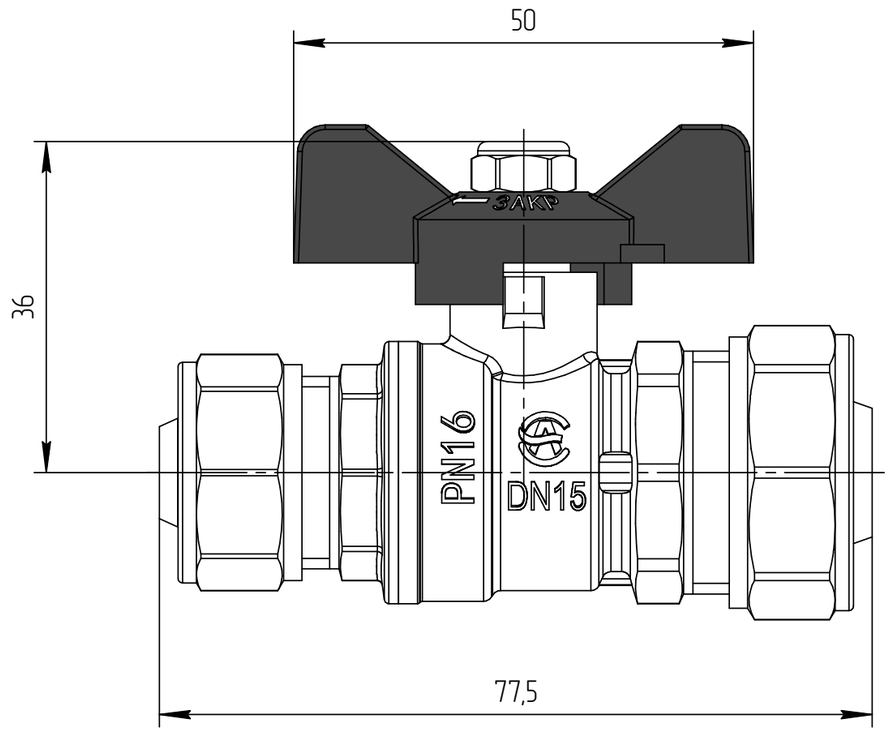

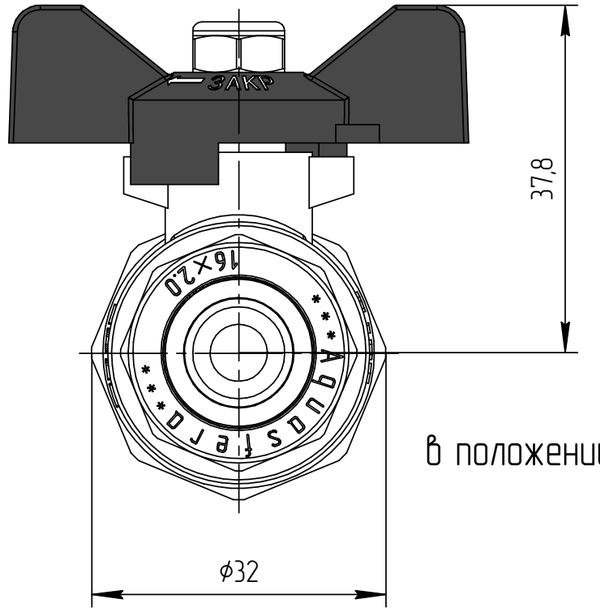

в положении закрыто

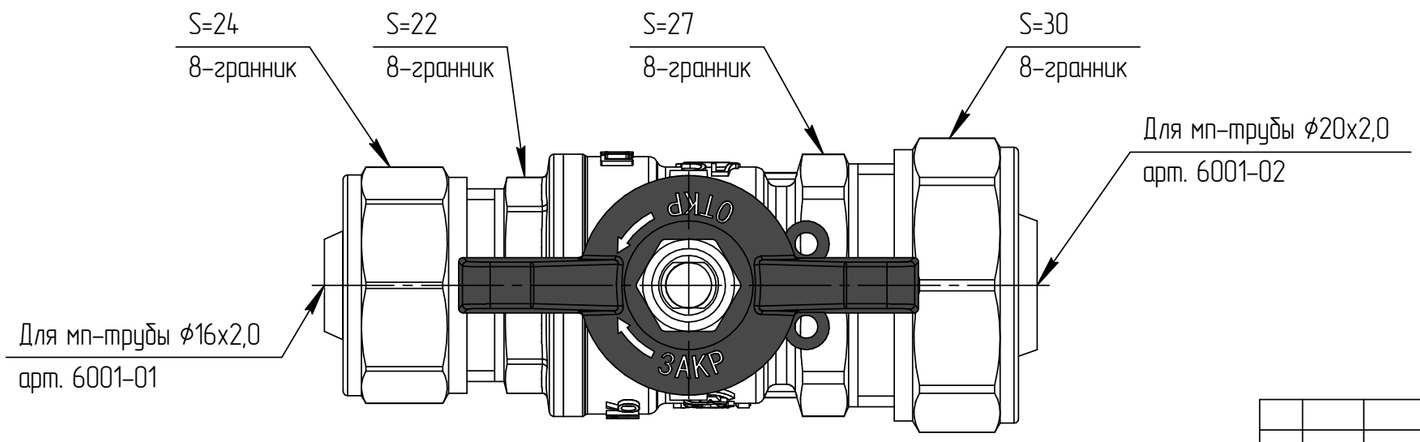

					1218-02			
Изм.	Лист	№ докум.	Подп.	Дата	Кран шаровой для мп трубы компресс-компресс	Лит.	Масса	Масштаб
Разраб.							0,259	
Пров.						Лист 1	Листов 2	
Т.контр.								
Н.контр.					Общий вид	Aquasfera		
Утв.								

Копировал

Формат А3

Перв. примен.

Справ. №

Подп. и дата

Инв. № дубл.

Взам. инв. №

Подп. и дата

Инв. № подл.

1218-02

Изм.	Лист	№ докум.	Подп.	Дата	1218-02	Лист 2

Копировал

Формат А4

Инв. № подл. | Подп. и дата | Взам. инв. № | Инв. № дубл. | Подп. и дата

1218-03

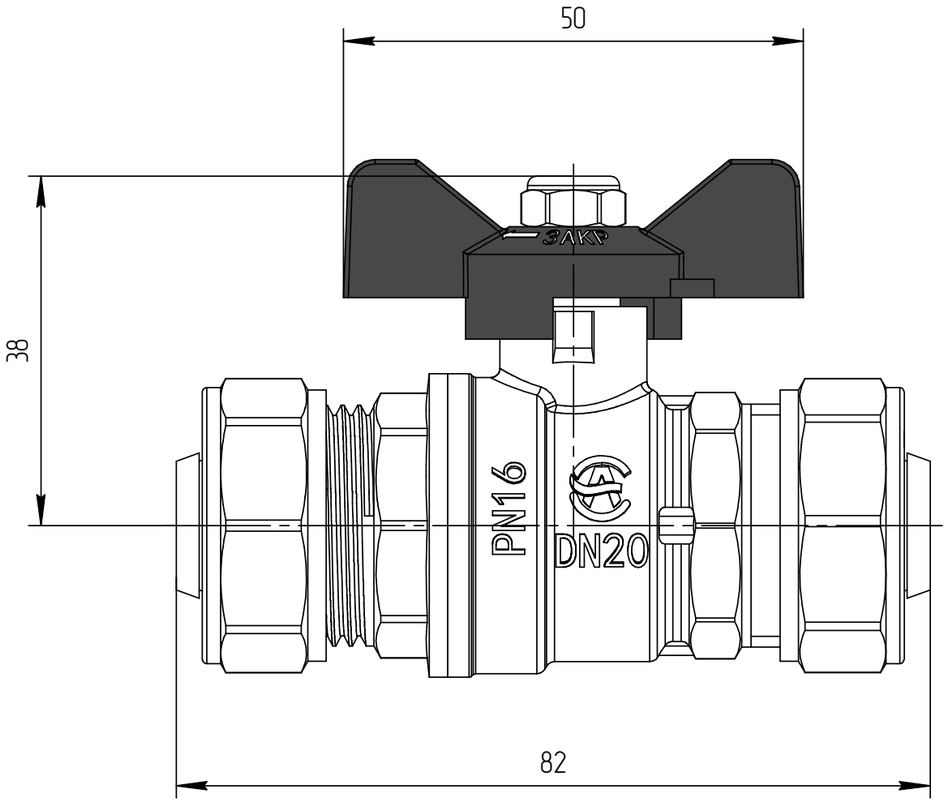

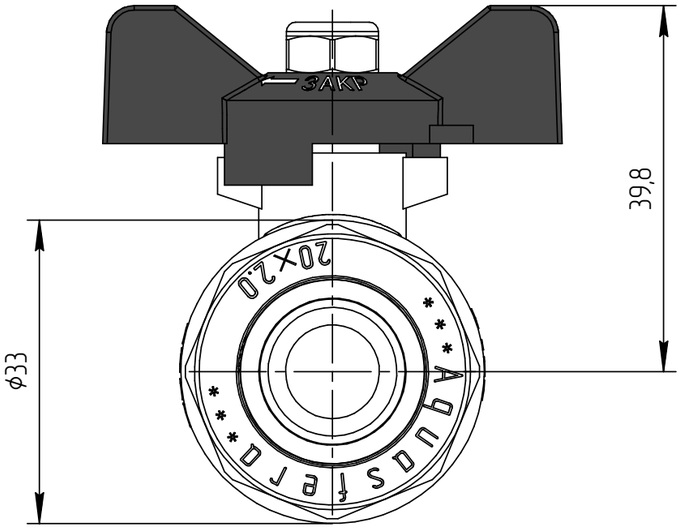

в закрытом положении

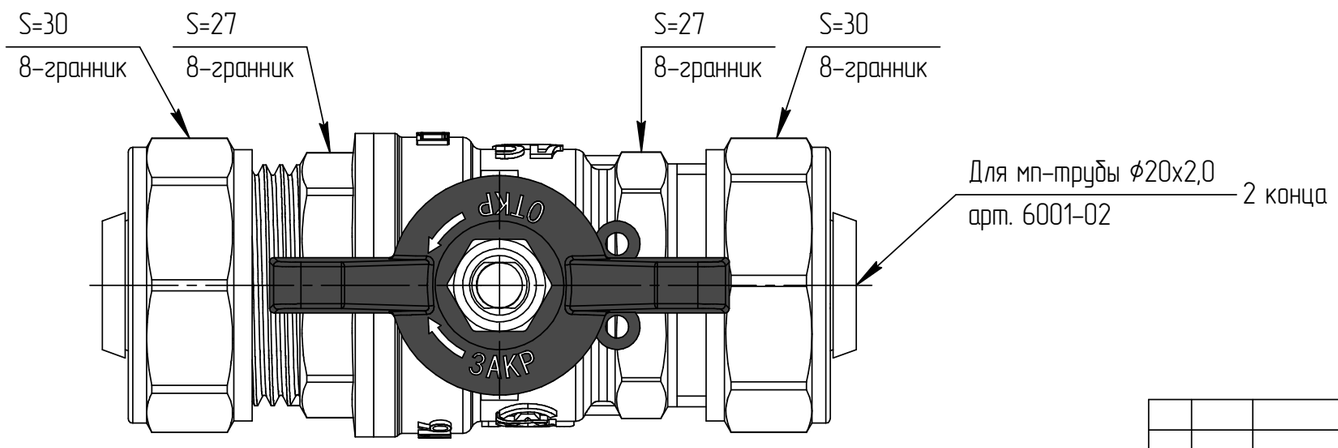

					1218-03			
Изм.	Лист	№ докум.	Подп.	Дата	Кран шаровой для мп трубы компресс-компресс	Лит.	Масса	Масштаб
Разраб.							0,315	
Пров.						Лист 1	Листов 2	
Т.контр.					Общий вид	Aquasfera		
Н.контр.								
Утв.								

Копировал

Формат А3

Перв. примен.

Справ. №

Подп. и дата

Инв. № дубл.

Взам. инв. №

Подп. и дата

Инв. № подл.

1218-03

Изм.	Лист	№ докум.	Подп.	Дата	1218-03	Лист 2

Копировал

Формат А4

Инв. № подл. | Подп. и дата | Взам. инв. № | Инв. № дубл. | Подп. и дата