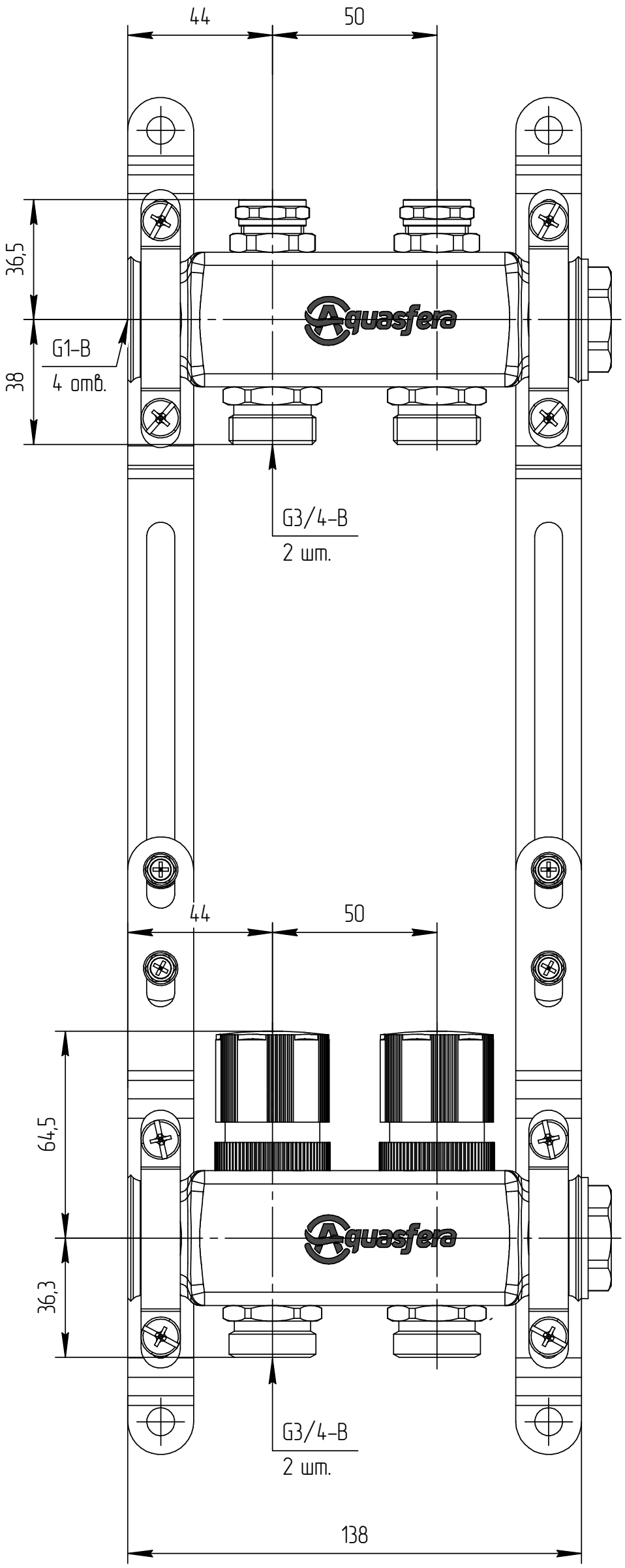

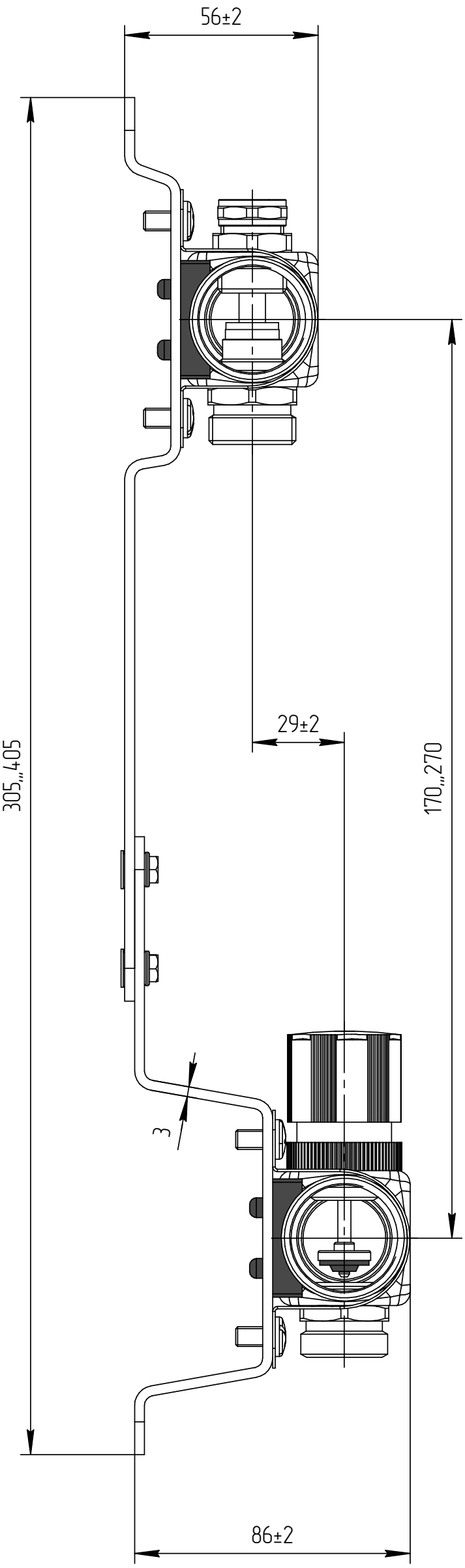

9504-01

Перв. примен.

Справ. №

Подп. и дата

Инв. № дубл.

Взам. инв. №

Подп. и дата

Инв. № подл.

					9504-01	
					Коллектор	Лит. / Масса / Масштаб: 1,530
Изм.	Лист	№ докум.	Подп.	Дата		
Разраб.						Лист 1 / Листов 2
Пров.						
Т.контр.						
					Общий вид	Aquasfera
Н.контр.						
Утв.						

Копировал

Формат А3

9504-01

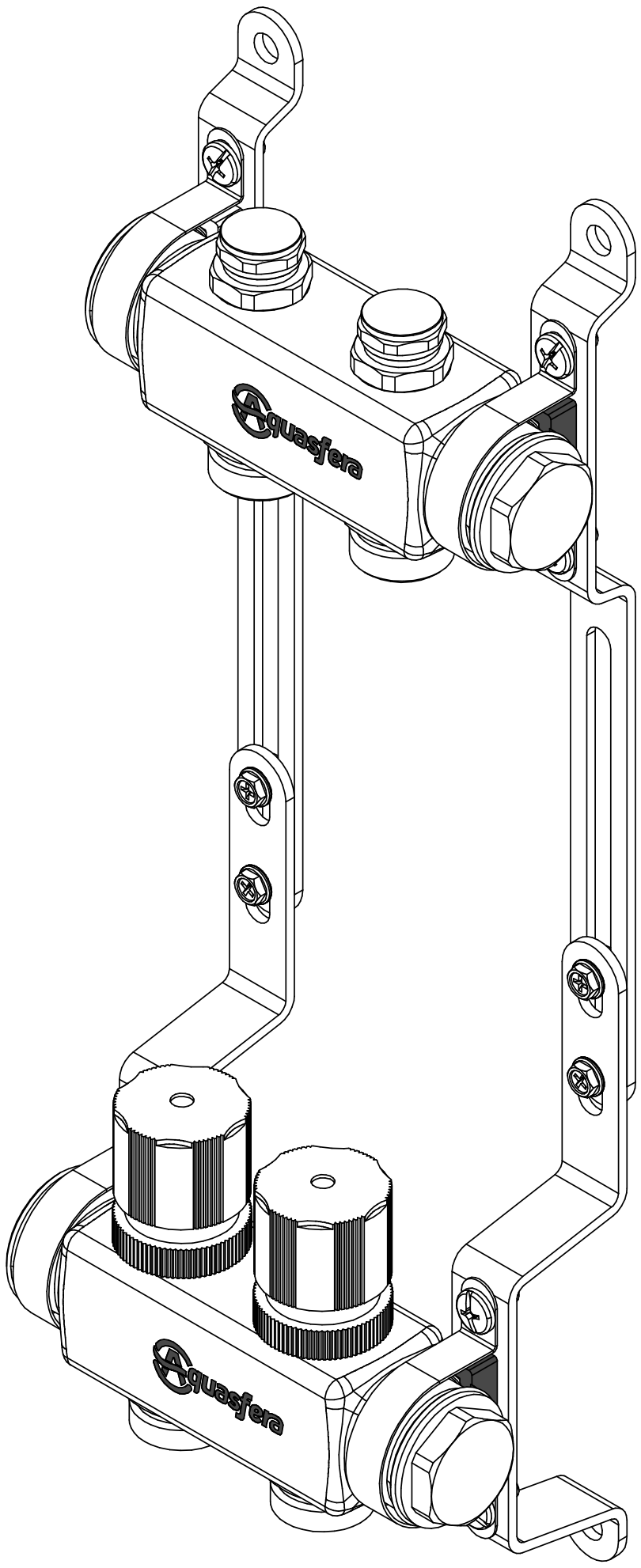

					9504-01	Лист
						2
Изм.	Лист	№ докум.	Подп.	Дата		

Копировал

Формат А3

Инв. № подл. | Подп. и дата | Взам. инв. № | Инв. № дубл. | Подп. и дата

9504-02

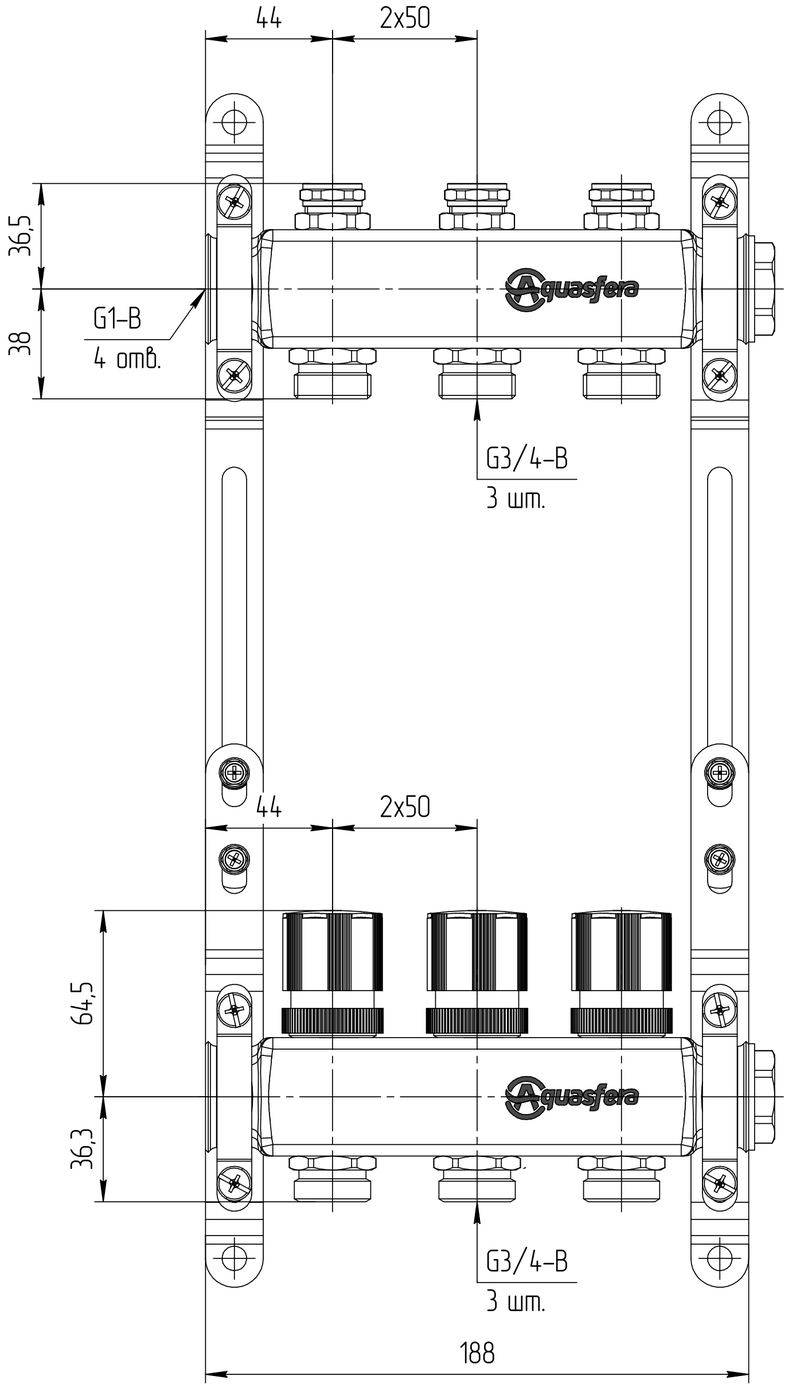

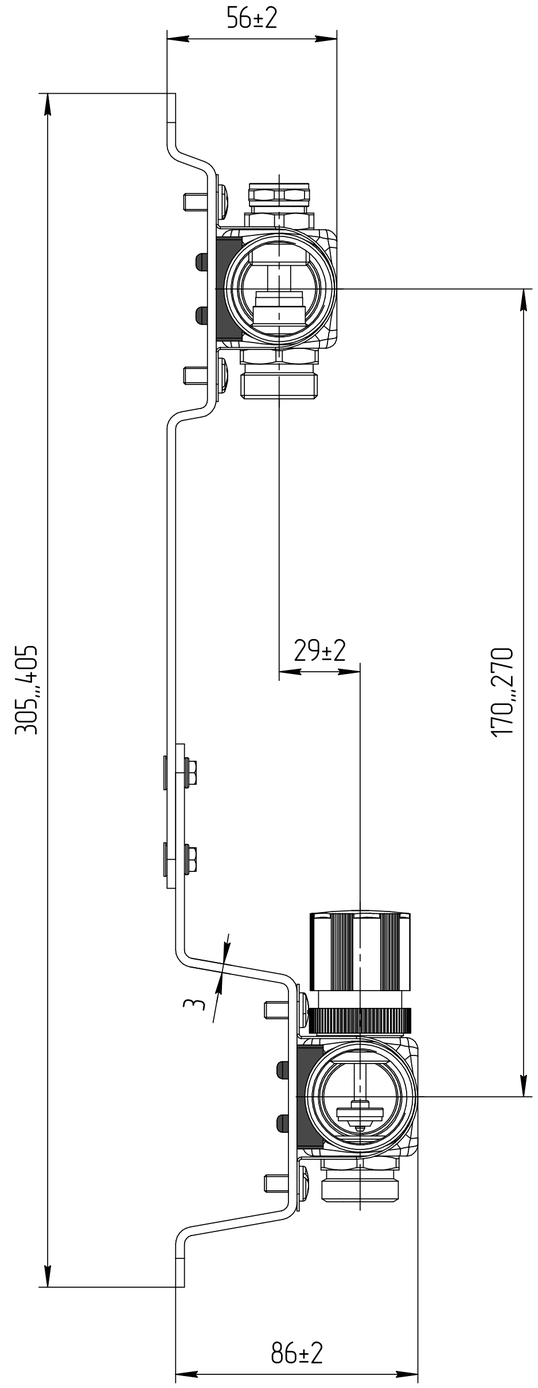

					9504-02	
Изм.	Лист	№ докум.	Подп.	Дата	Коллектор	Лит. / Масса / Масштаб: 1,930
Разраб.						Лист 1 / Листов 2
Пров.						
Т.контр.						
Н.контр.					Общий вид	Aquasfera
Утв.						

Копировал

Формат А2

Перв. примен.

Справ. №

Подп. и дата

Инв. № дубл.

Взам. инв. №

Подп. и дата

Инв. № подл.

9504-02

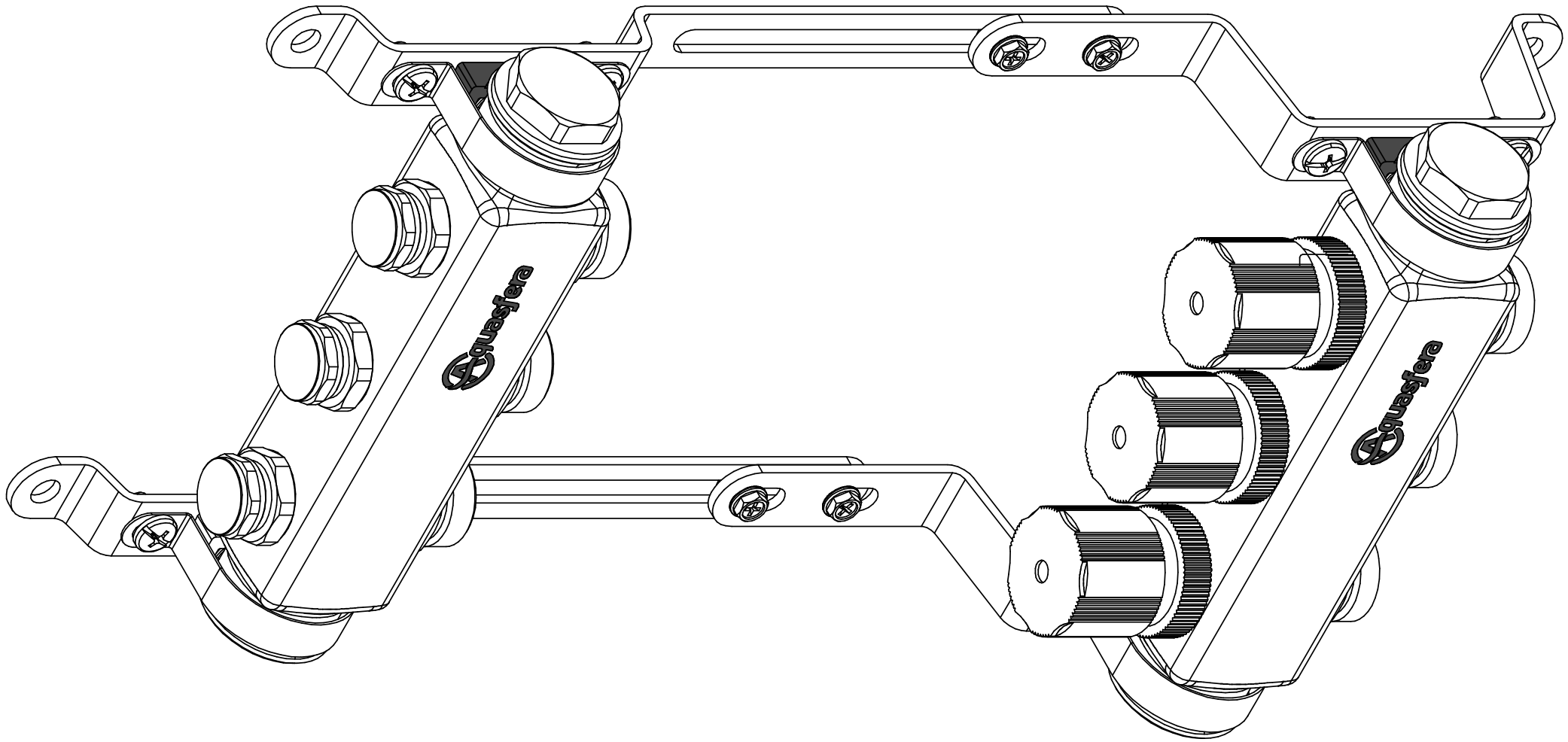

Изм.	Лист	№ докум.	Подп.	Дата

9504-02

Лист 2

Копировал

Формат А3

Инв. № подл.	Подп. и дата	Взам. инв. №	Инв. № дубл.	Подп. и дата

9504-03

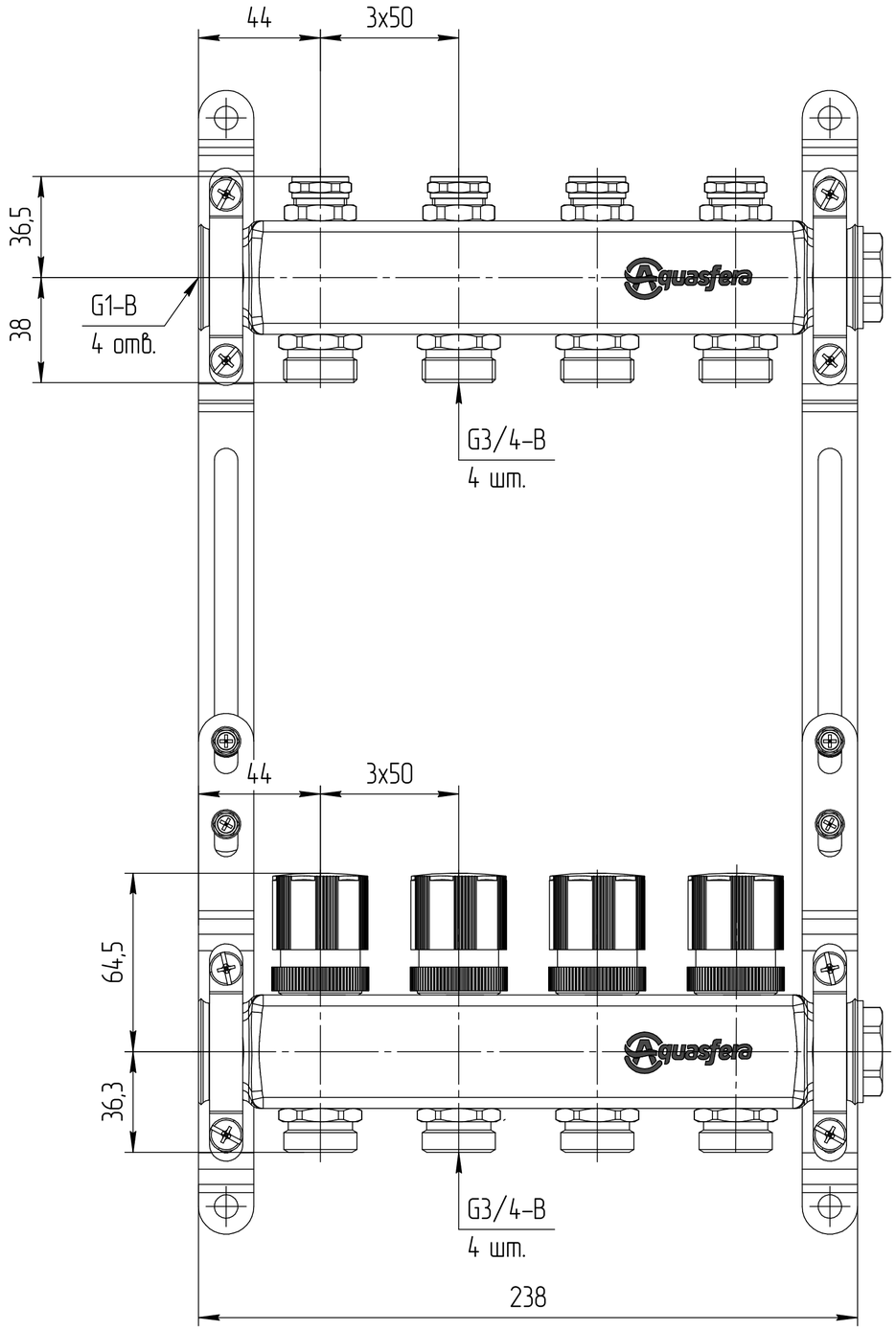

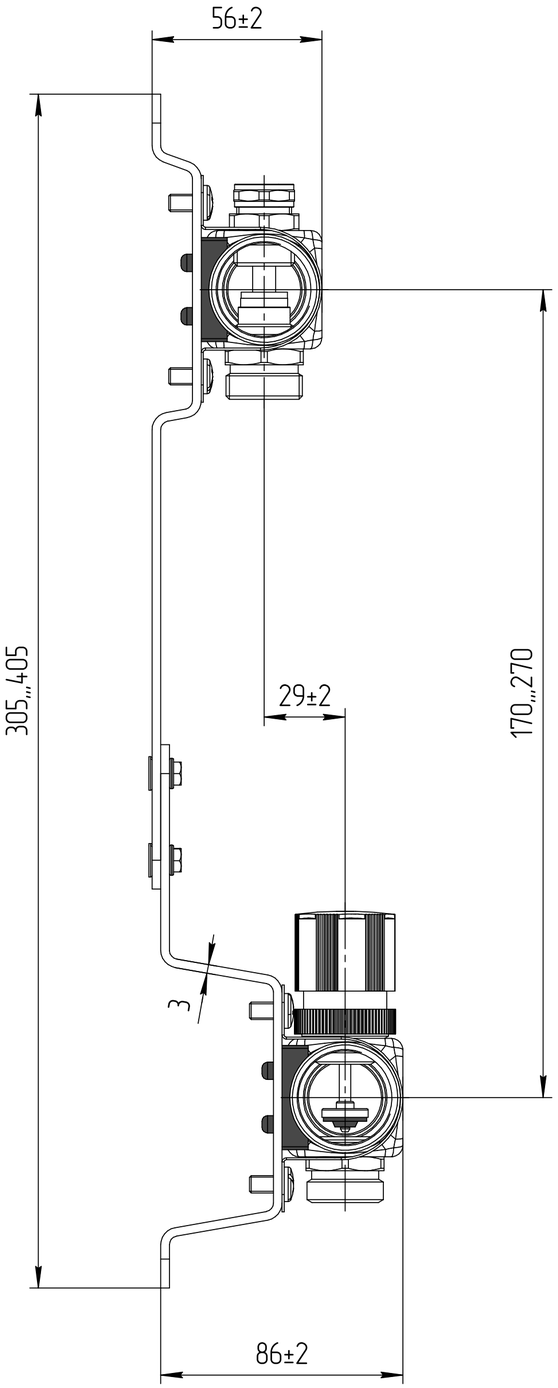

					9504-03	
Изм.	Лист	№ докум.	Подп.	Дата	Коллектор	Лит. / Масса / Масштаб: 2,330
Разраб.						Лист 1 Листов 2
Пров.						
Т.контр.						
Н.контр.					Общий вид	Aquasfera
Утв.						

Копировал

Формат А2

Перв. примен.

Справ. №

Подп. и дата

Инв. № дубл.

Взам. инв. №

Подп. и дата

Инв. № подл.

9504-03

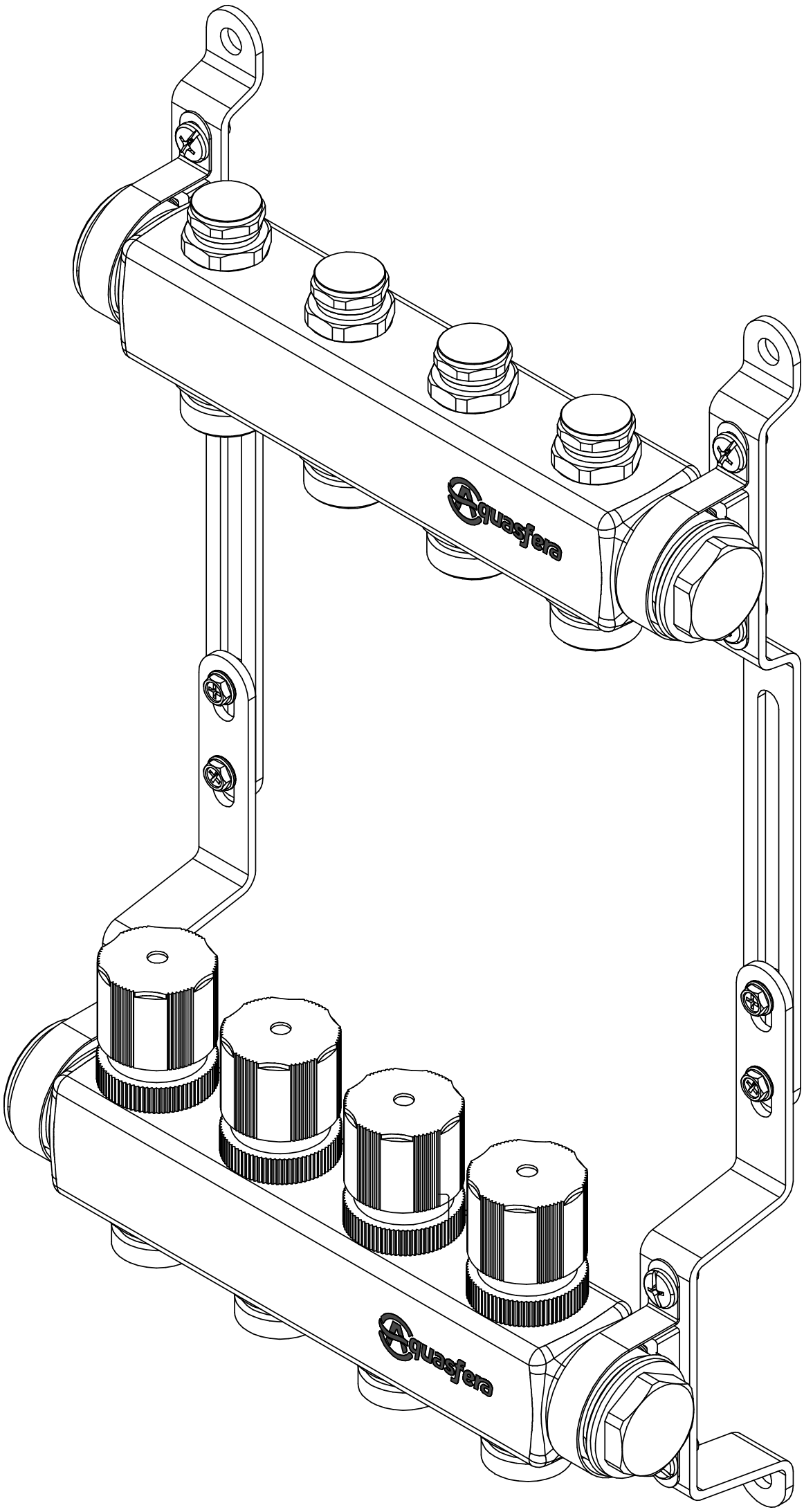

Изм.	Лист	№ докум.	Подп.	Дата	9504-03	Лист 2

Копировал

Формат А3

Инв. № подл. | Подп. и дата | Взам. инв. № | Инв. № дубл. | Подп. и дата

9504-04

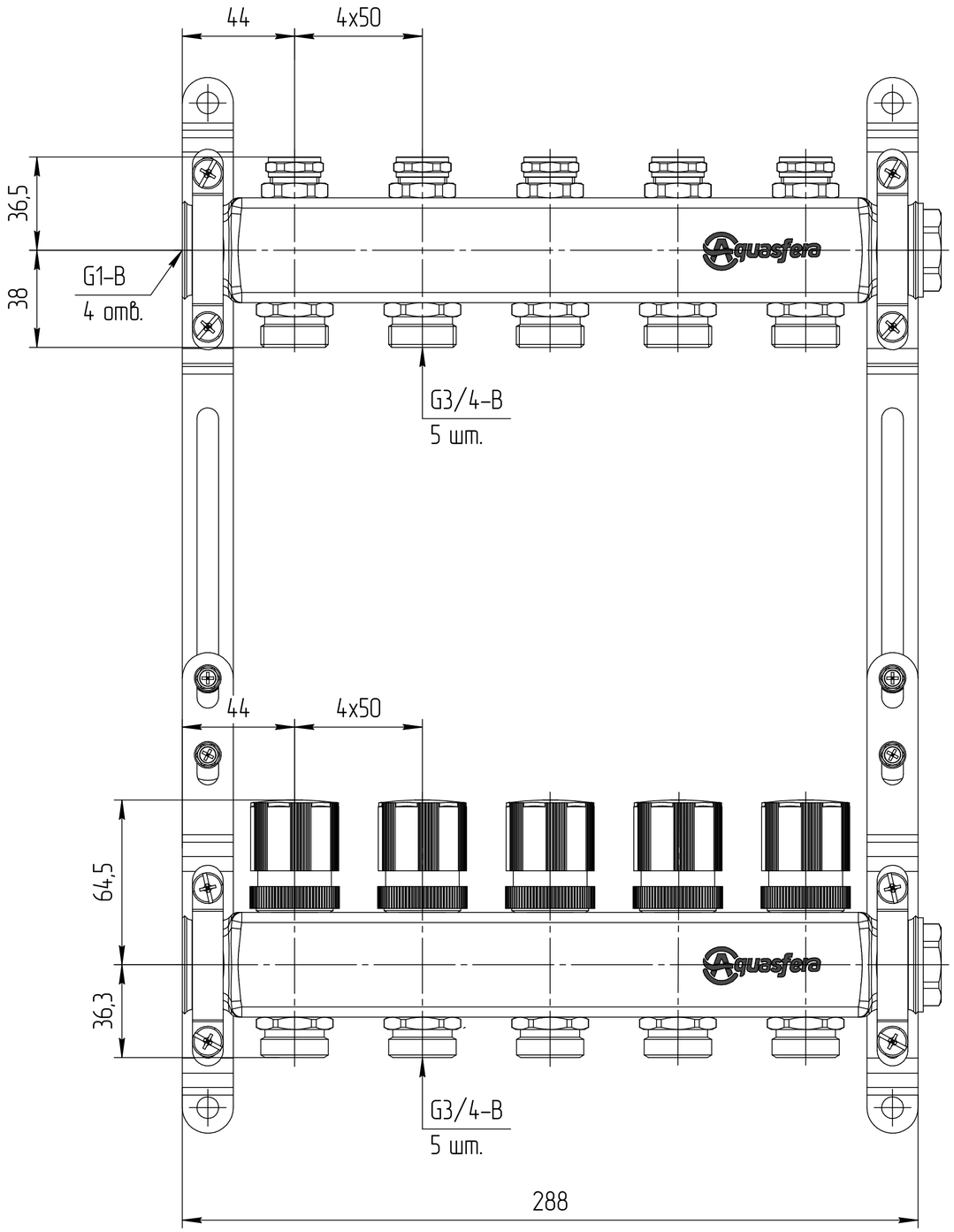

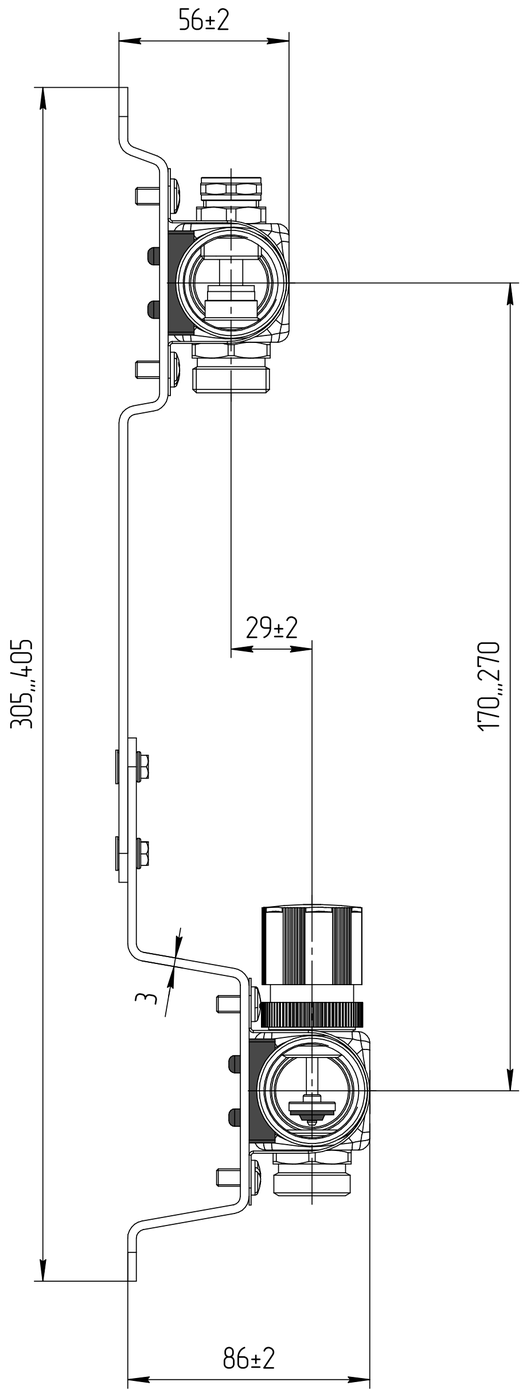

Перв. примен.

Справ. №

Подп. и дата

Инв. № дубл.

Взам. инв. №

Подп. и дата

Инв. № подл.

						9504-04
Изм.	Лист	№ докум.	Подп.	Дата		
Разраб.					Коллектор	Лит. / Масса / Масштаб: 2,735
Пров.						Лист 1 / Листов 2
Т.контр.						
Н.контр.					Общий вид	Aquasfera
Утв.						

Копировал

Формат А2

9504-04

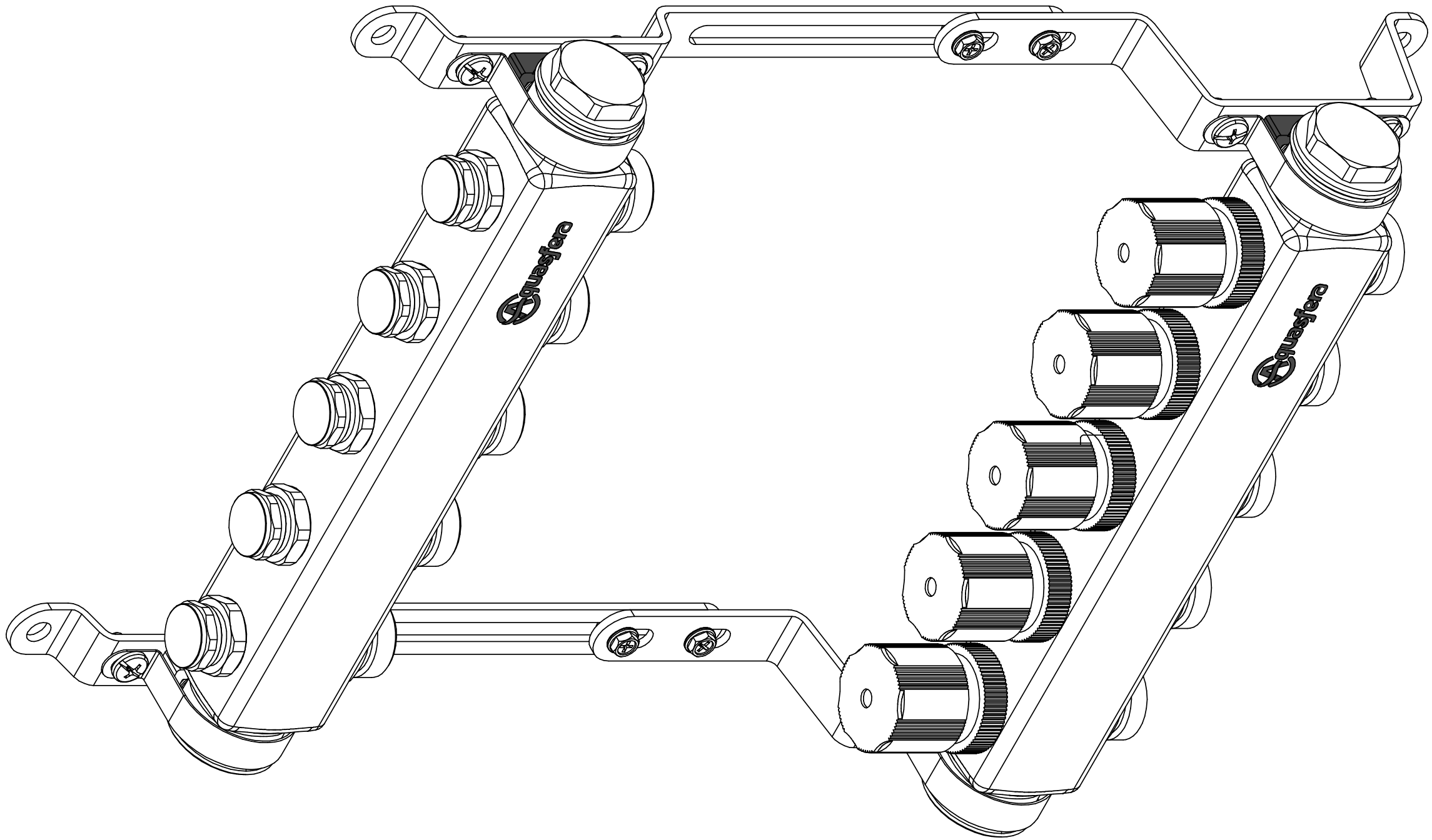

Инв. № подл.	Подп. и дата	Взам. инв. №	Инв. № дубл.	Подп. и дата

Изм.	Лист	№ докум.	Подп.	Дата

9504-04

Лист 2

Копировал

Формат А3

9504-05

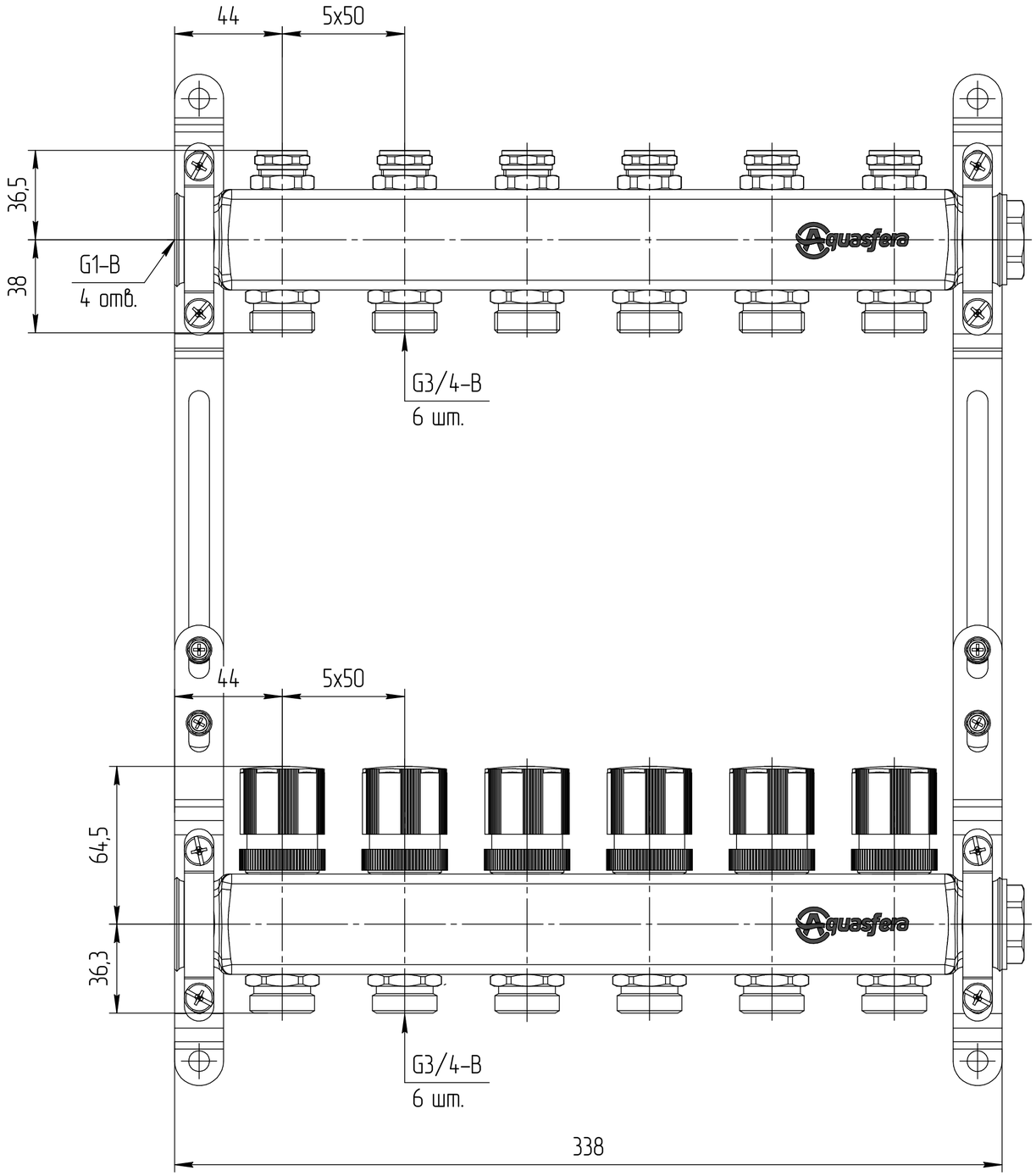

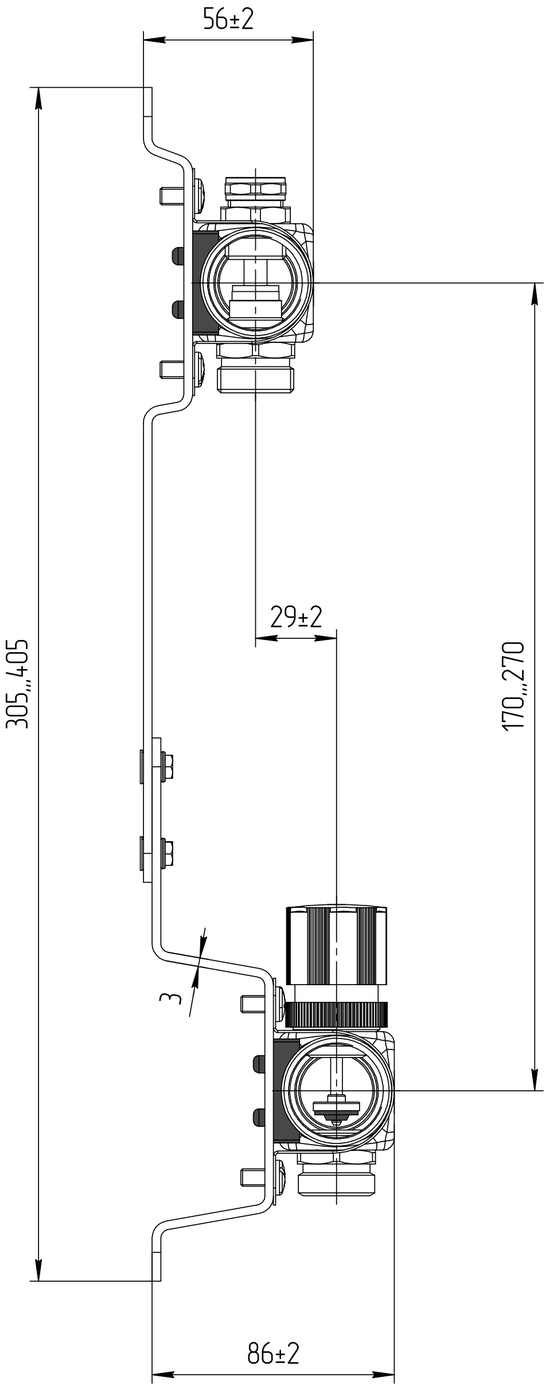

Перв. примен.

Справ. №

Подп. и дата

Инв. № дубл.

Взам. инв. №

Подп. и дата

Инв. № подл.

					9504-05	
Изм.	Лист	№ докум.	Подп.	Дата		
Разраб.					Коллектор	Лит. / Масса / Масштаб: 3,135
Пров.						Лист 1 / Листов 2
Т.контр.						
Н.контр.					Общий вид	Aquasfera
Утв.						

Копировал

Формат А2

Инв. № подл.	Подп. и дата	Взам. инв. №	Инв. № дубл.	Подп. и дата

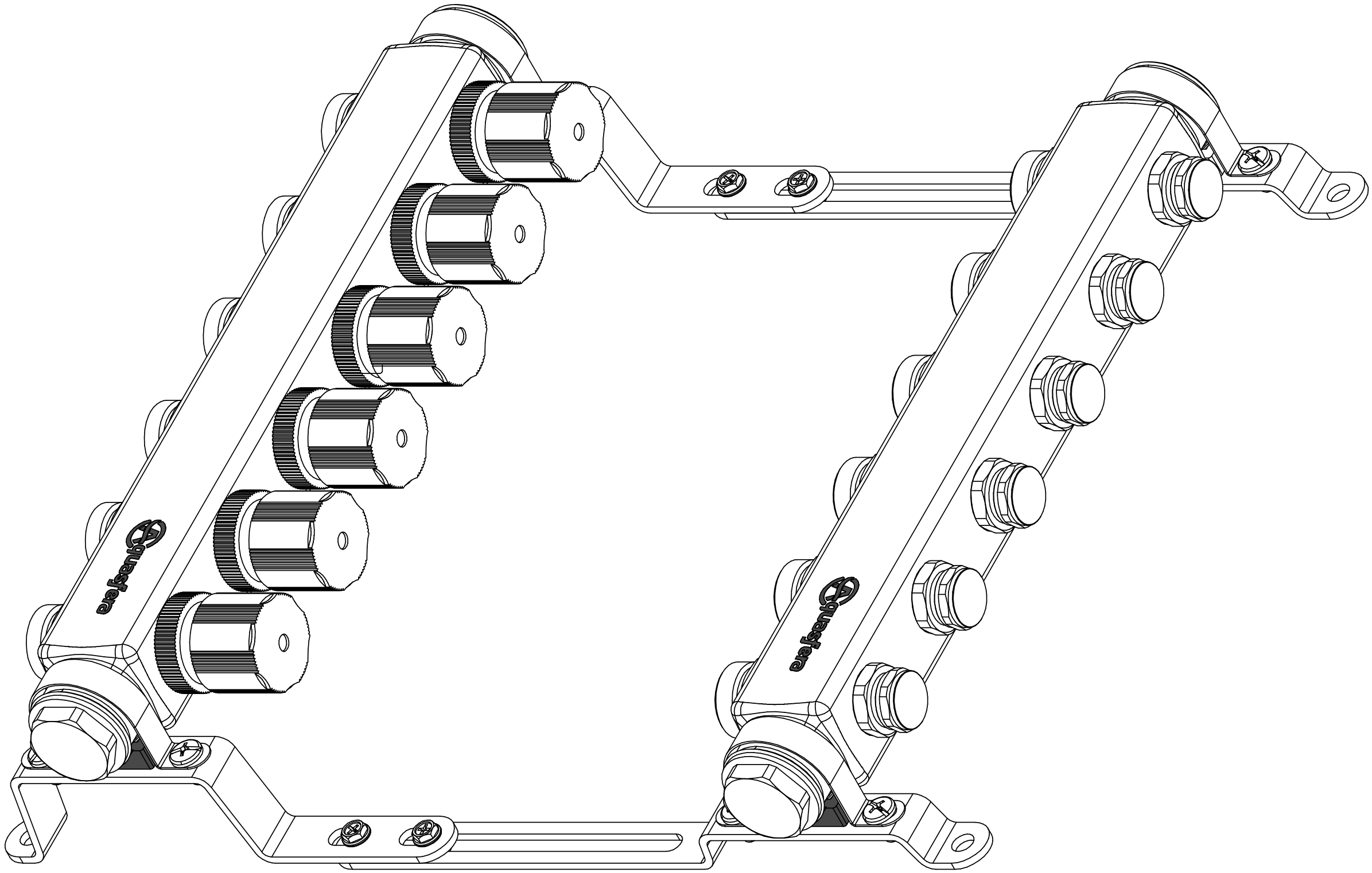

Изм.	Лист	№ докум.	Подп.	Дата

9504-05

Копировал

Формат А3

Лист
2

9504-05

9504-06

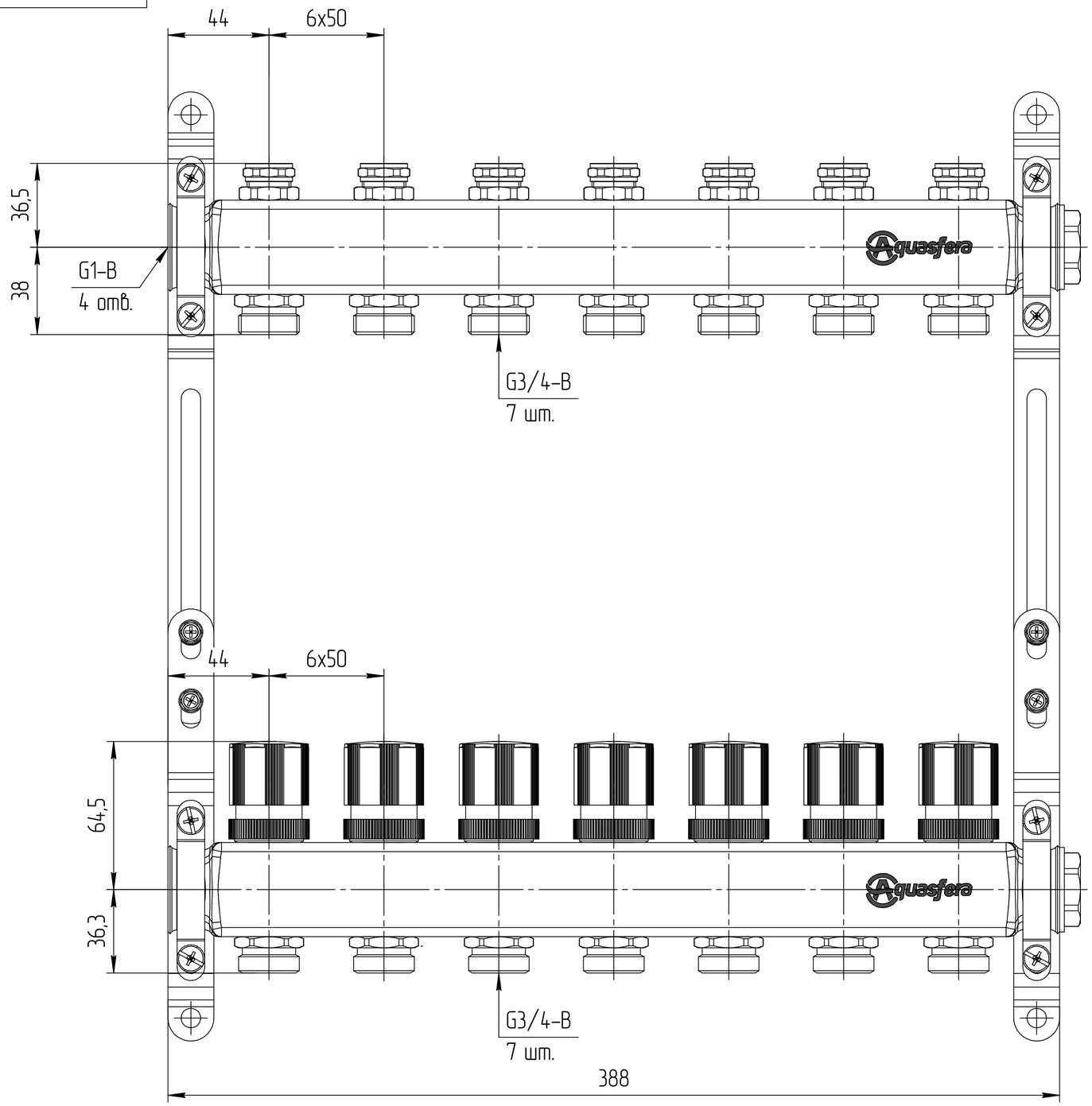

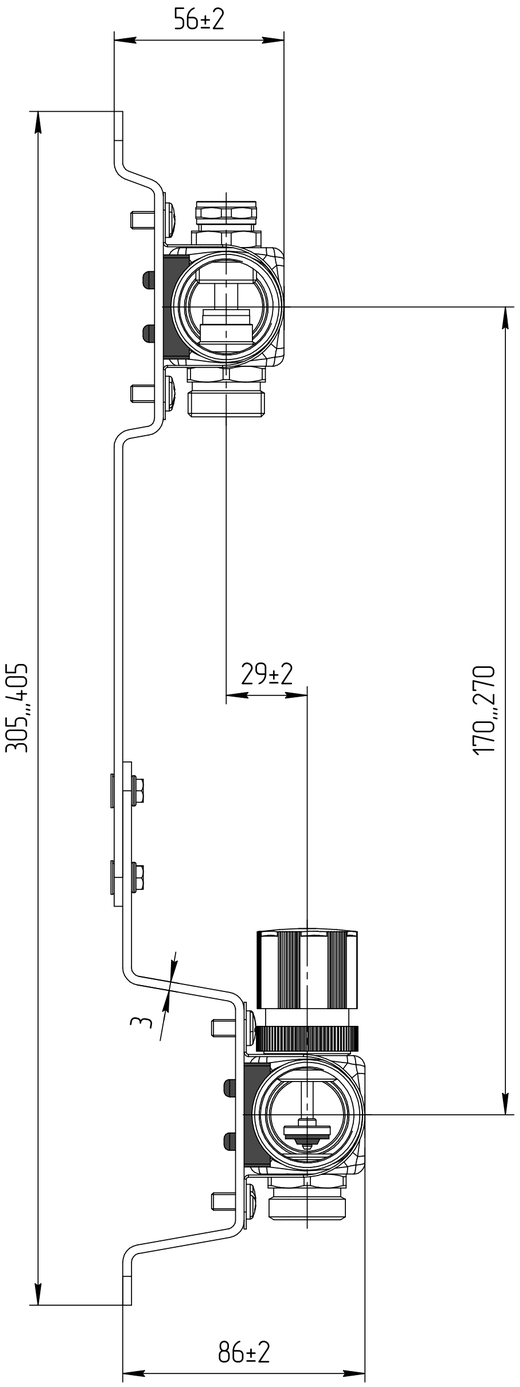

Перв. примен.

Справ. №

Подп. и дата

Инв. № дубл.

Взам. инв. №

Подп. и дата

Инв. № подл.

						9504-06
Изм.	Лист	№ докум.	Подп.	Дата		
Разраб.					Коллектор	Лит. / Масса / Масштаб: 3,535
Пров.						Лист 1 / Листов 2
Т.контр.						
Н.контр.					Общий вид	Aquasfera
Утв.						

Копировал

Формат А2

9504-06

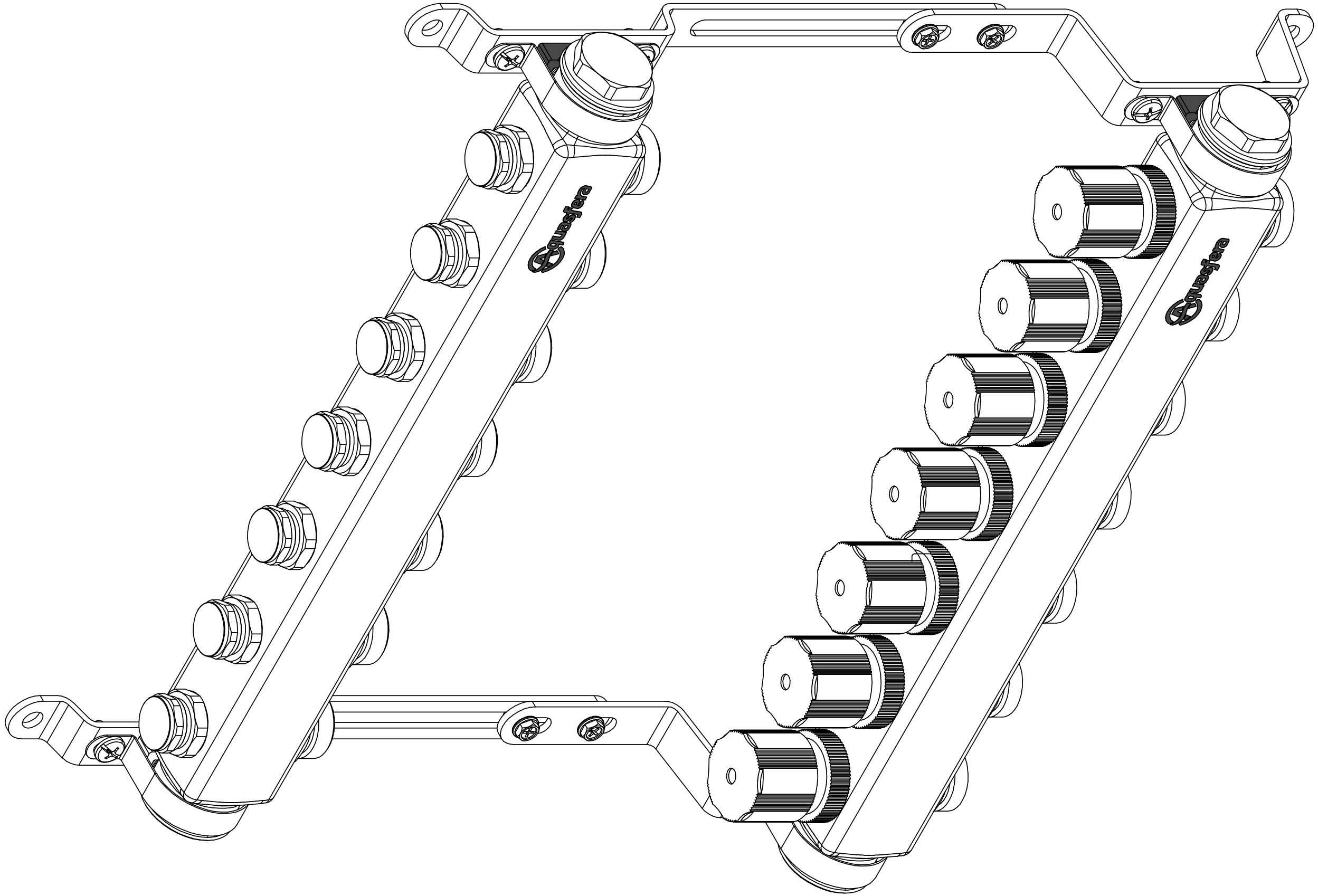

Инв. № подл.	Подп. и дата	Взам. инв. №	Инв. № дубл.	Подп. и дата

Изм.	Лист	№ докум.	Подп.	Дата

9504-06

Лист 2

Формат А3

Копировал

9504-07

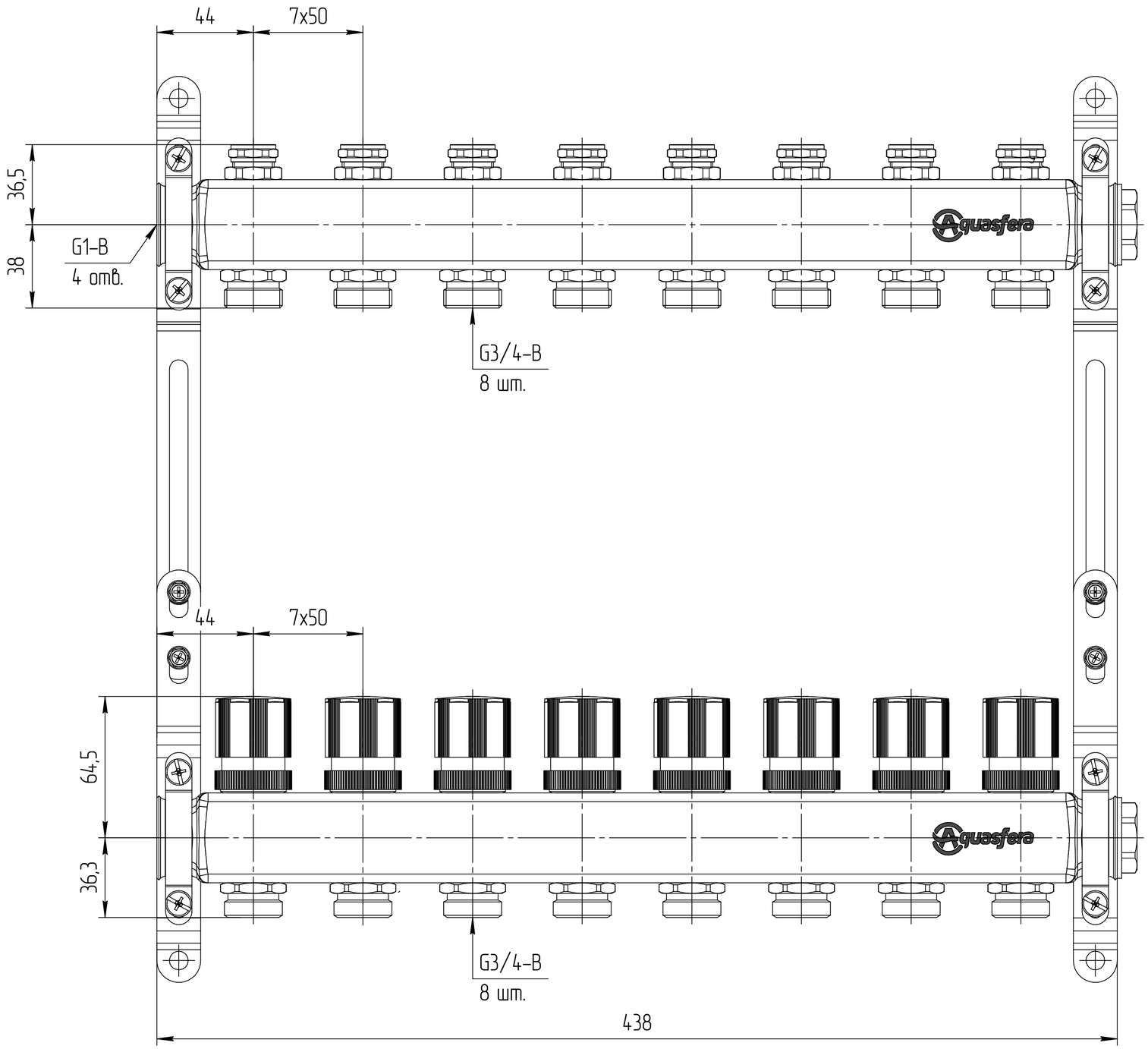

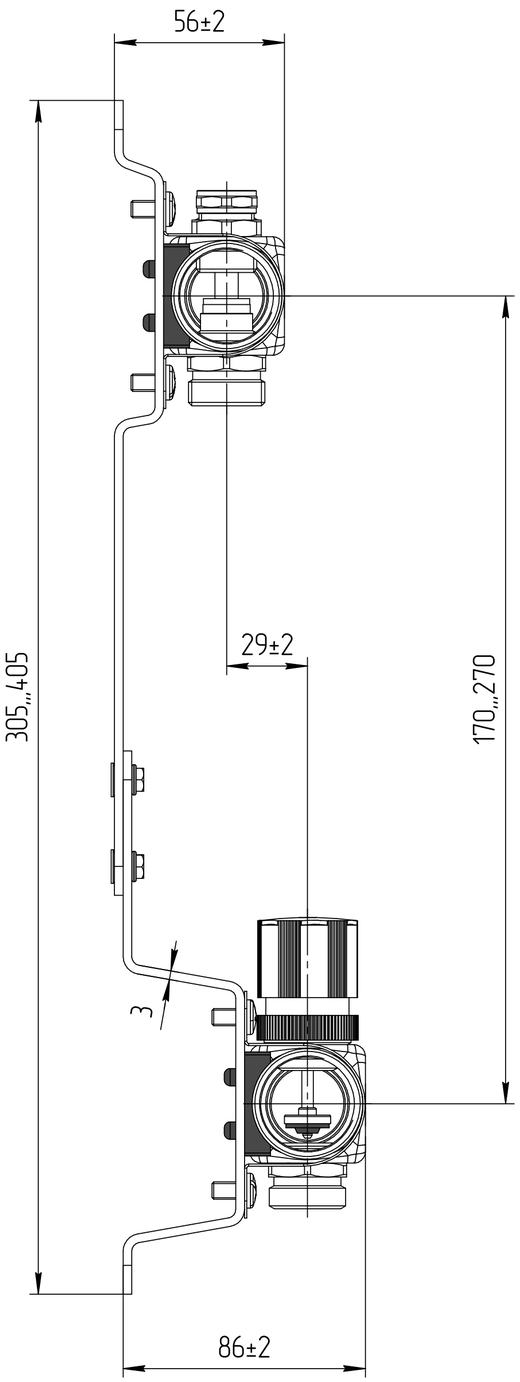

Перв. примен.

Справ. №

Подп. и дата

Инв. № дубл.

Взам. инв. №

Подп. и дата

Инв. № подл.

					9504-07	
Изм.	Лист	№ докум.	Подп.	Дата		
Разраб.					Коллектор	Лит. / Масса / Масштаб: 3,940
Пров.						Лист 1 / Листов 2
Т.контр.						
Н.контр.					Общий вид	Aquasfera
Утв.						

Копировал

Формат А2

Инв. № подл.	Подп. и дата	Взам. инв. №	Инв. № дубл.	Подп. и дата

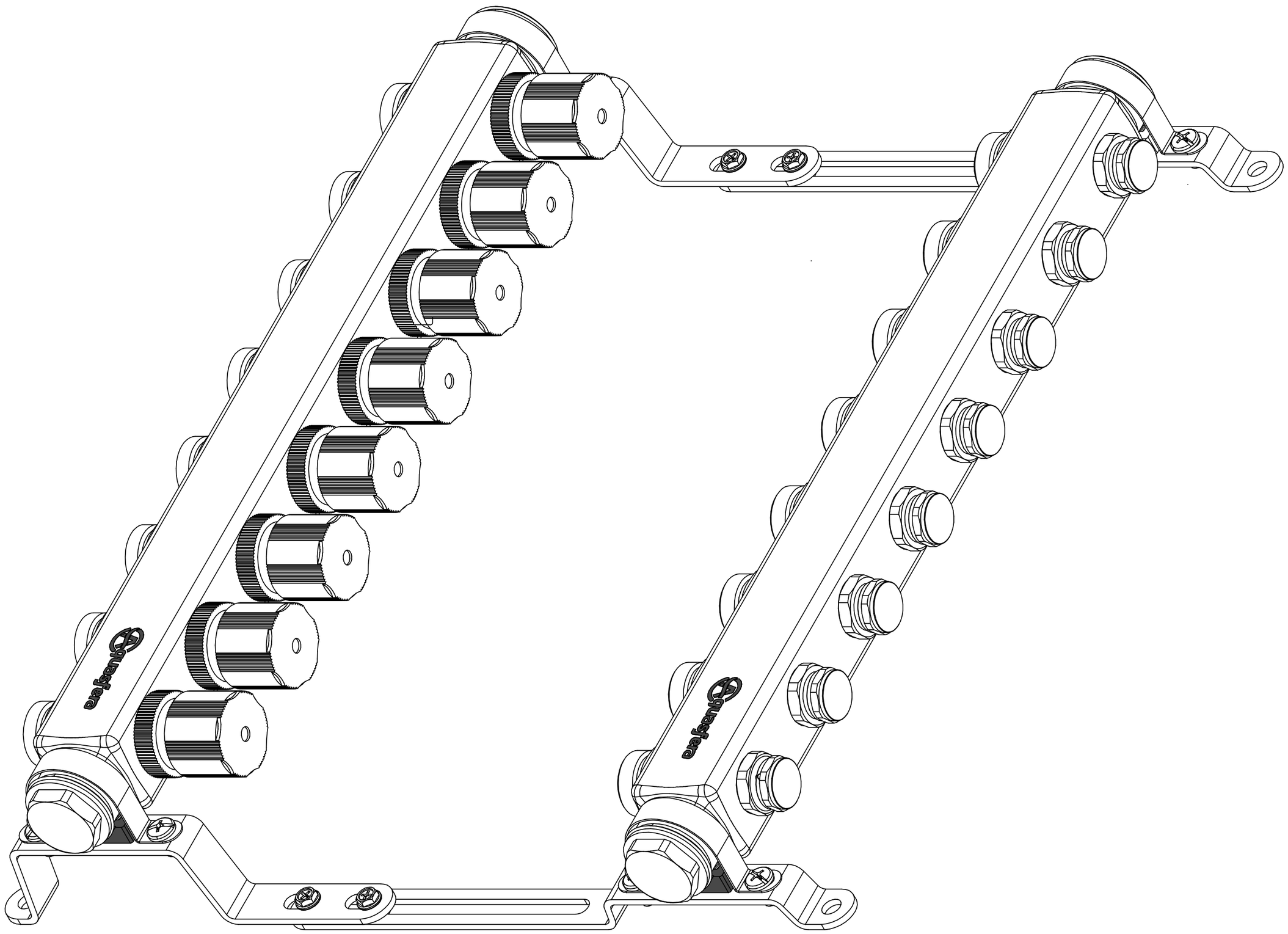

Изм.	Лист	№ докум.	Подп.	Дата

Копировал

Формат А2

9504-07

Лист 2

9504-07

9504-08

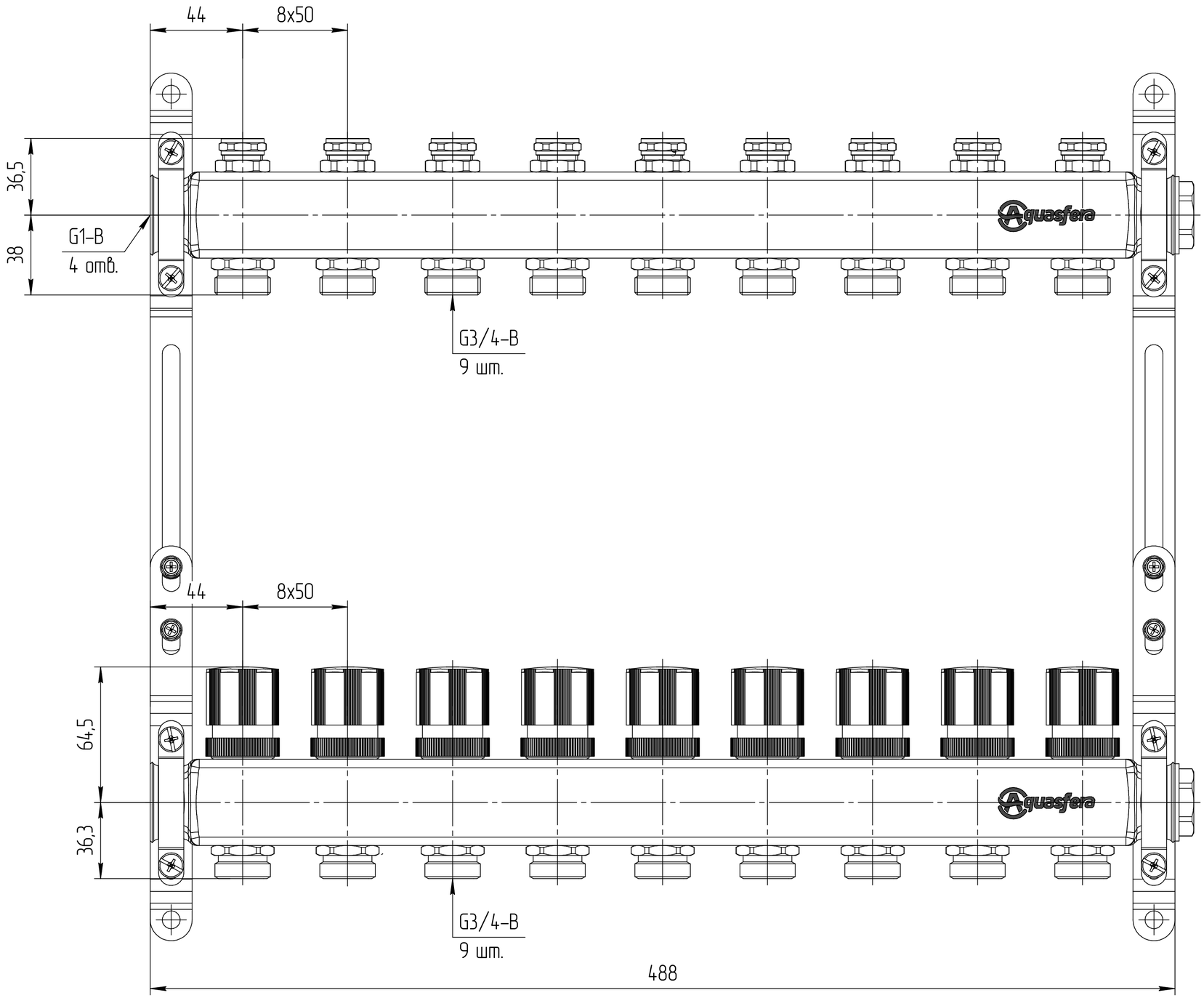

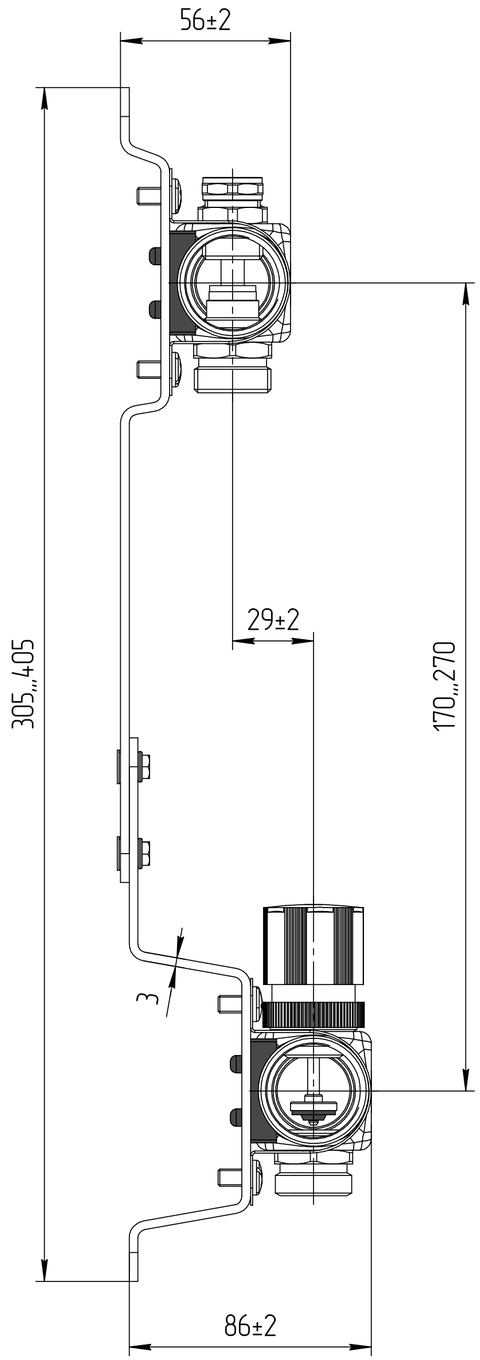

Перв. примен.

Справ. №

Подп. и дата

Инв. № дубл.

Взам. инв. №

Подп. и дата

Инв. № подл.

						9504-08
Изм.	Лист	№ докум.	Подп.	Дата		
Разраб.					Коллектор	Лит. / Масса: 4,330 / Масштаб
Пров.						Лист 1 / Листов 2
Т.контр.						
Н.контр.					Общий вид	Aquasfera
Утв.						

Копировал

Формат А2

Инв. № подл.	Подп. и дата	Взам. инв. №	Инв. № дубл.	Подп. и дата

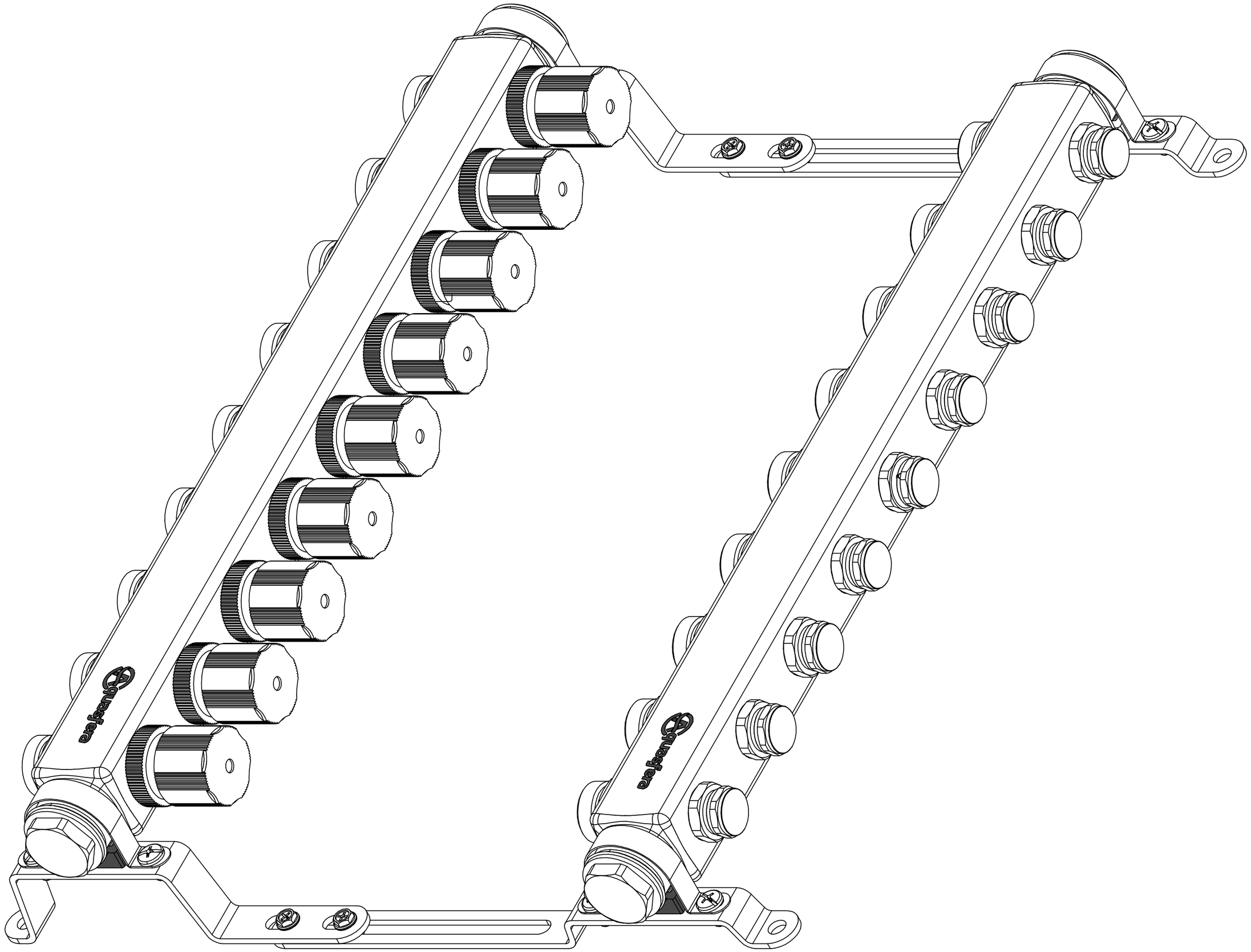

Изм.	Лист	№ докум.	Подп.	Дата

Копировал

Формат А2

9504-08

Лист 2

9504-08

9504-09

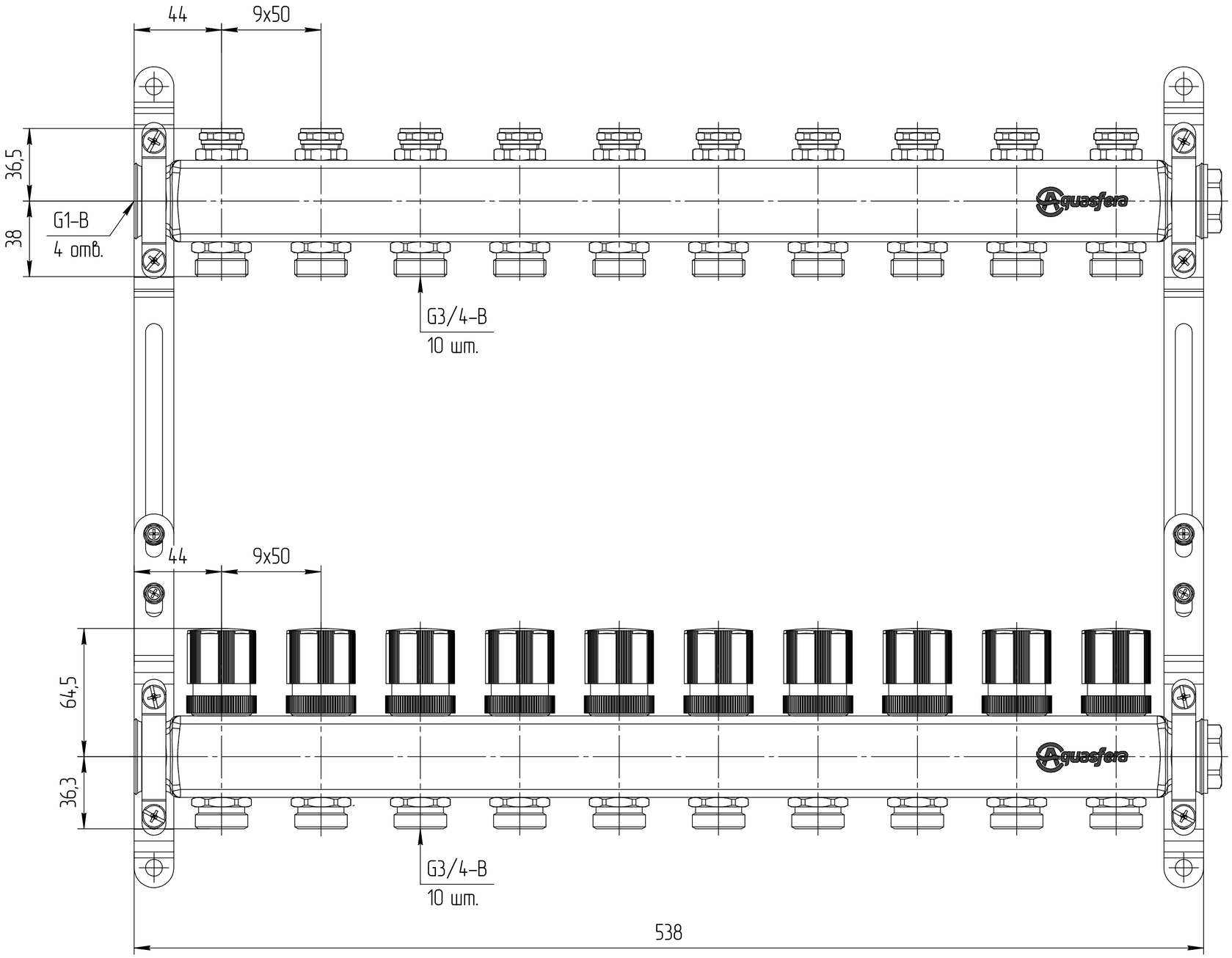

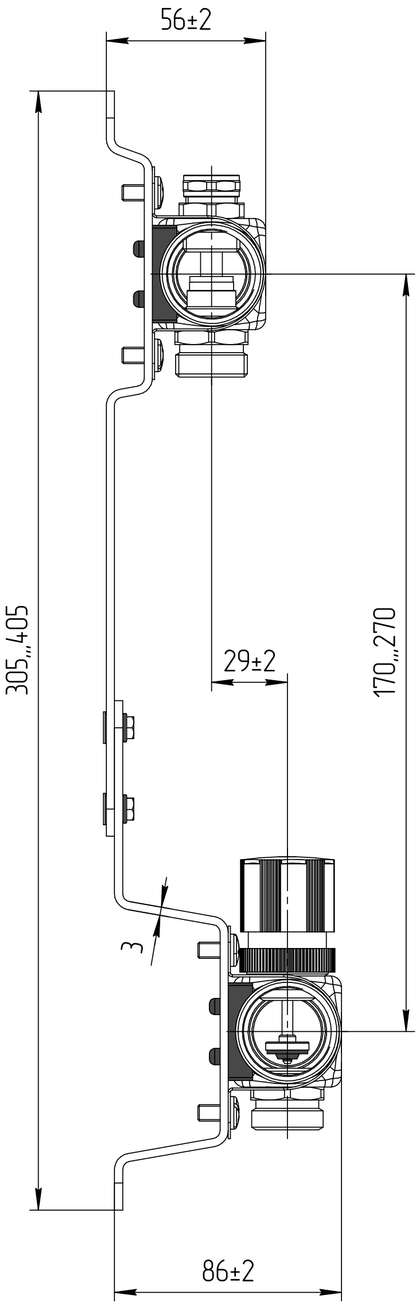

Перв. примен.

Справ. №

Подп. и дата

Инв. № дубл.

Взам. инв. №

Подп. и дата

Инв. № подл.

					9504-09	
Изм.	Лист	№ докум.	Подп.	Дата		
Разраб.					Коллектор	Лит. / Масса / Масштаб: 4,750
Пров.						Лист 1 / Листов 2
Т.контр.						
Н.контр.					Общий вид	Aquasfera
Утв.						

Копировал

Формат А2

Инв. № подл.	Подп. и дата	Взам. инв. №	Инв. № дубл.	Подп. и дата

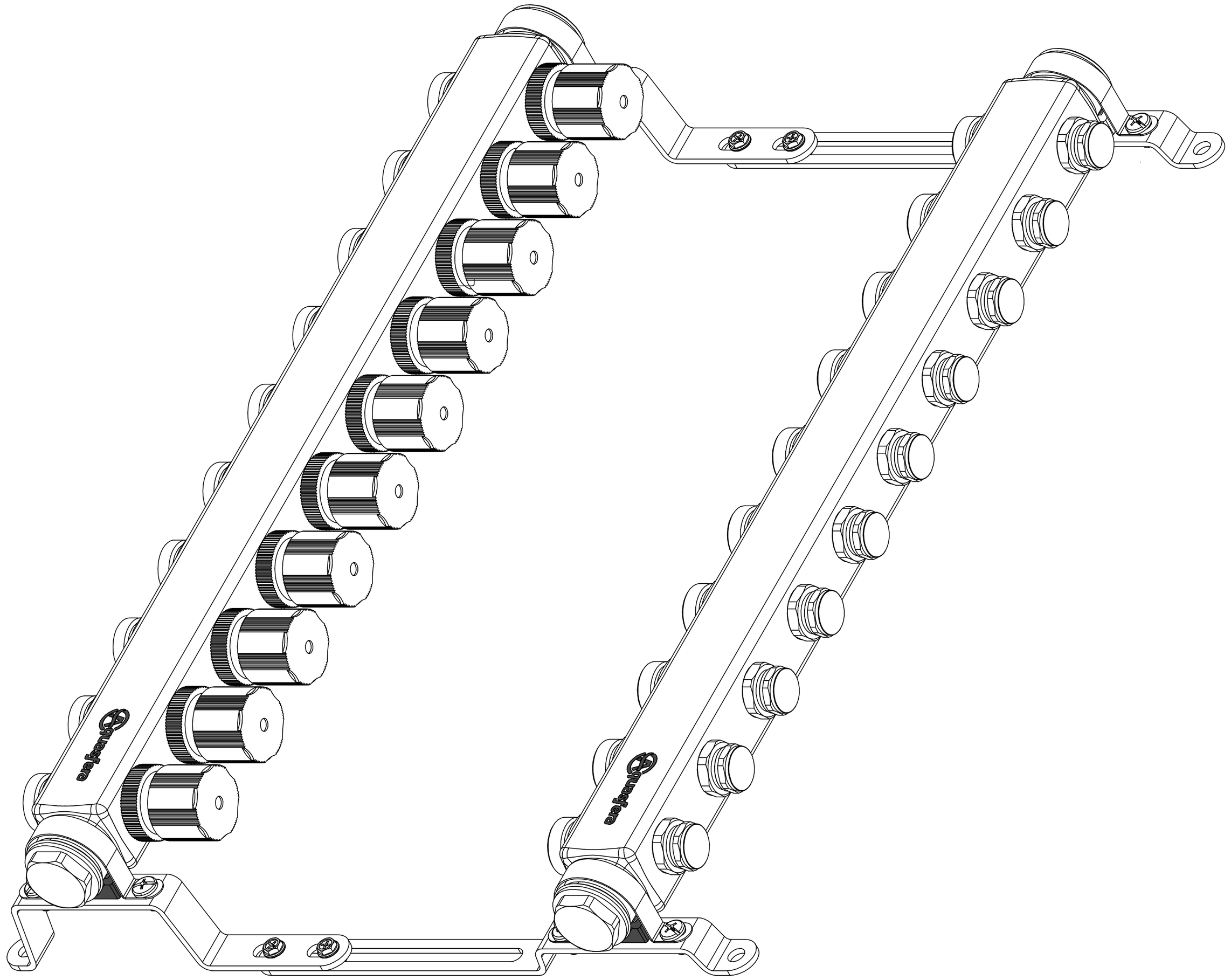

Изм.	Лист	№ докум.	Подп.	Дата

Копировал

Формат А2

9504-09

Лист 2

9504-09

9504-10

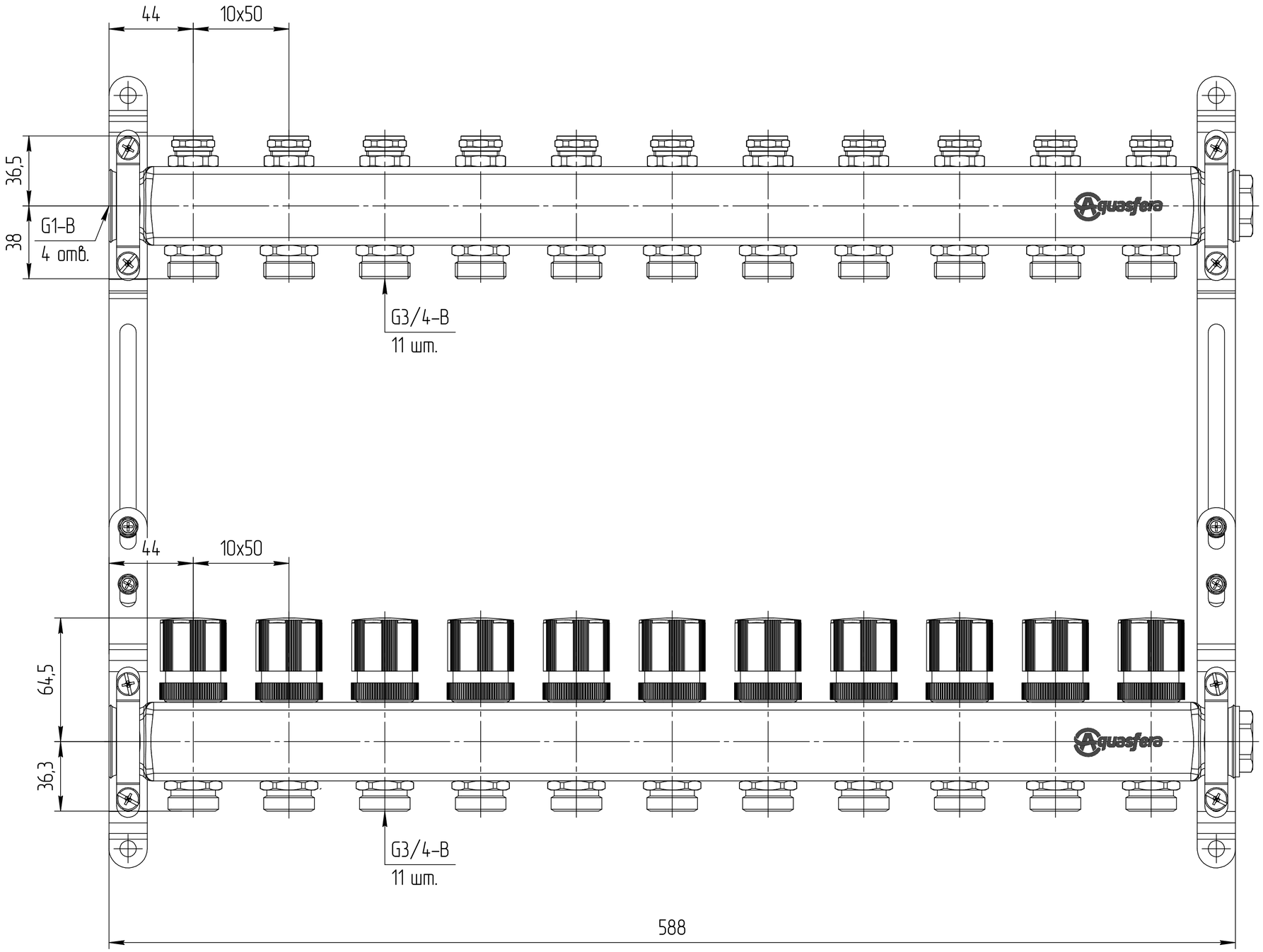

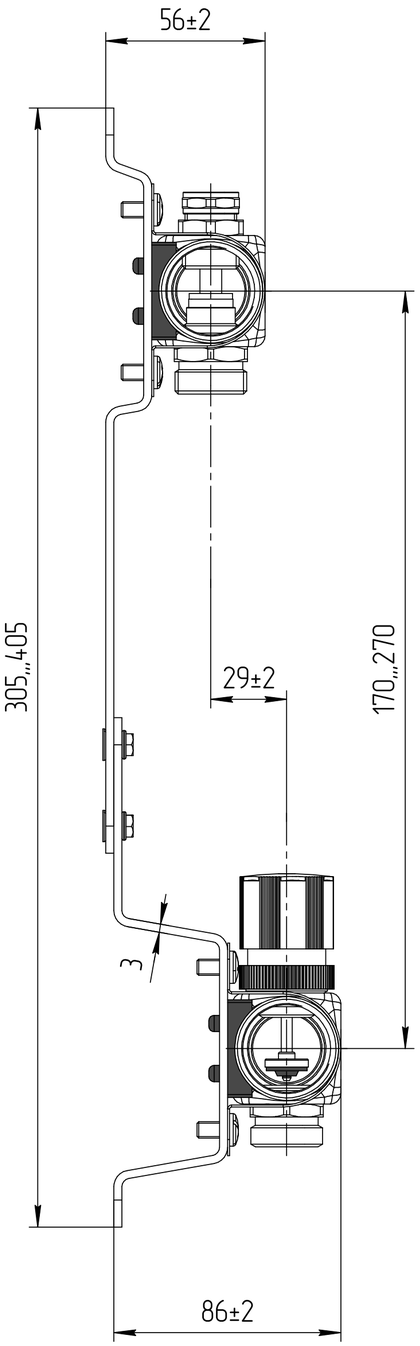

Перв. примен.

Справ. №

Подп. и дата

Инв. № дубл.

Взам. инв. №

Подп. и дата

Инв. № подл.

					9504-10	
Изм.	Лист	№ докум.	Подп.	Дата	Коллектор	Лит. / Масса / Масштаб: 5,135
Разраб.						Лист 1 Листов 2
Пров.						
Т.контр.						
Н.контр.					Общий вид	Aquasfera
Утв.						

Копировал

Формат А2

9504-10

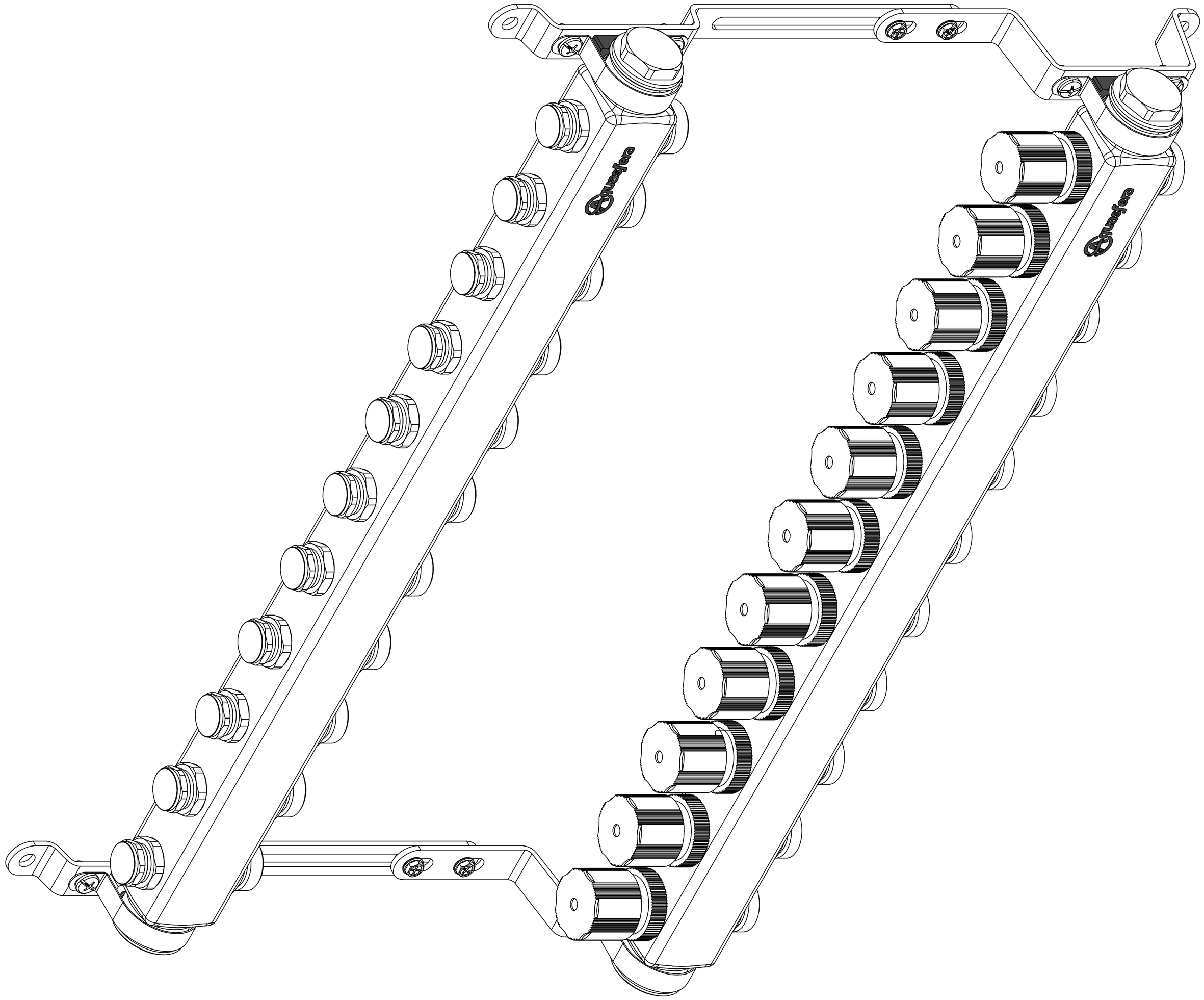

Изм.	Лист	№ докум.	Подп.	Дата

9504-10

Лист 2

Копировал

Формат А2

Инв. № подл.	Подп. и дата	Взам. инв. №	Инв. № дубл.	Подп. и дата

9504-11

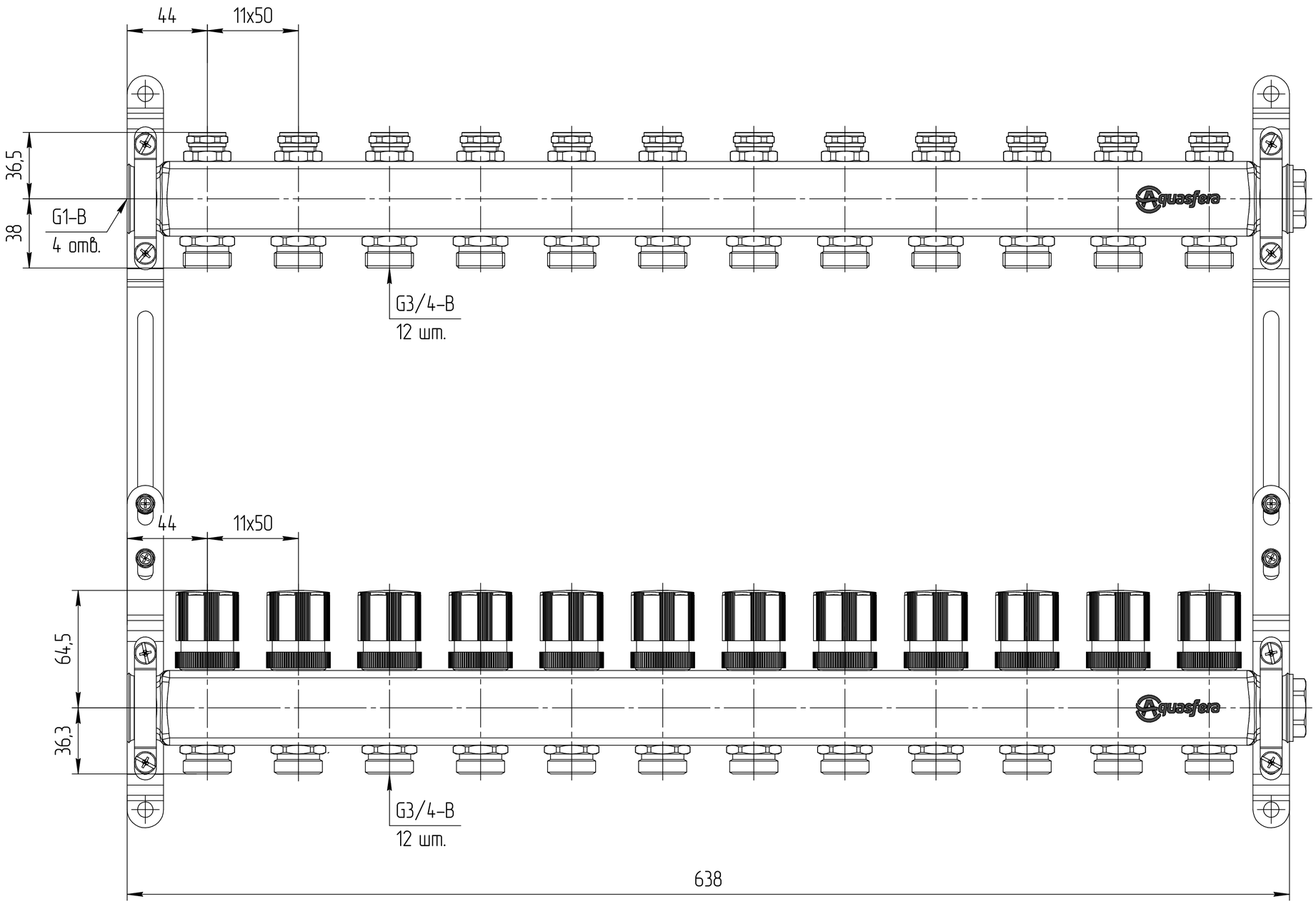

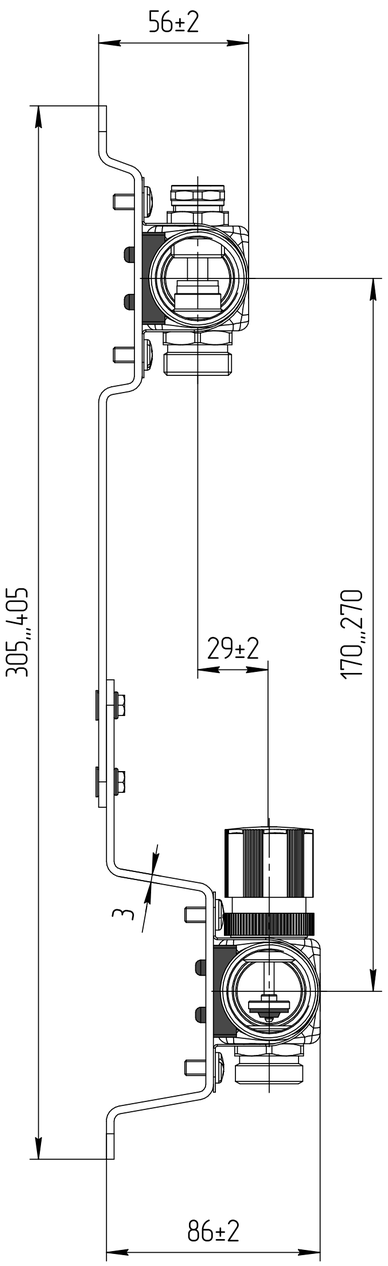

Перв. примен.

Справ. №

Подп. и дата

Инв. № дубл.

Взам. инв. №

Подп. и дата

Инв. № подл.

						9504-11
Изм.	Лист	№ докум.	Подп.	Дата		
Разраб.					Коллектор	Лит. / Масса / Масштаб: 5,650
Пров.						
Т.контр.						Лист 1 / Листов 2
Н.контр.					Общий вид	Aquasfera
Утв.						

Копировал

Формат А2

Инв. № подл.	Подп. и дата	Взам. инв. №	Инв. № дубл.	Подп. и дата

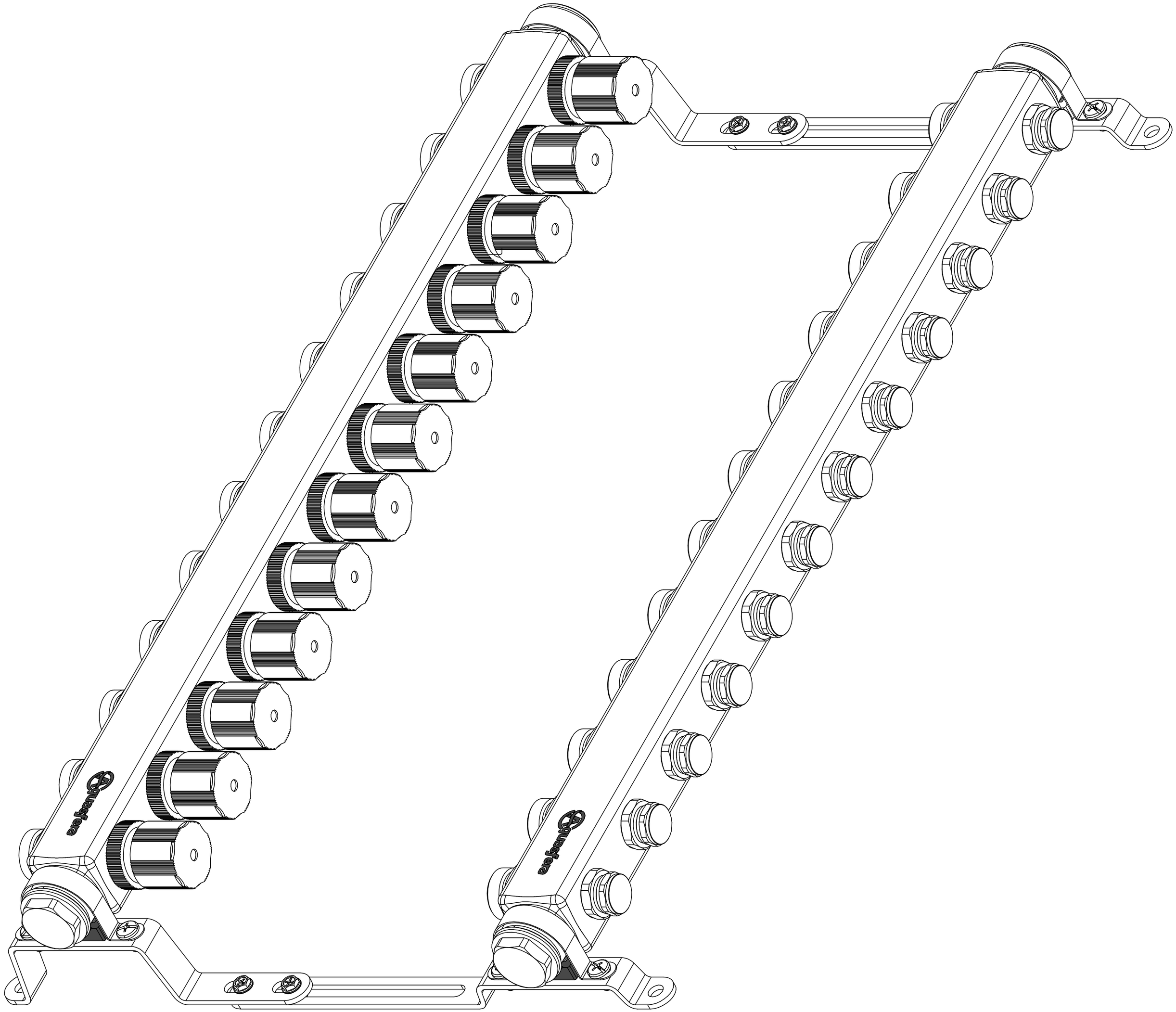

9504-11

Изм.	Лист	№ докум.	Подп.	Дата

Копировал

Формат А2

9504-11

Лист 2