9025-01

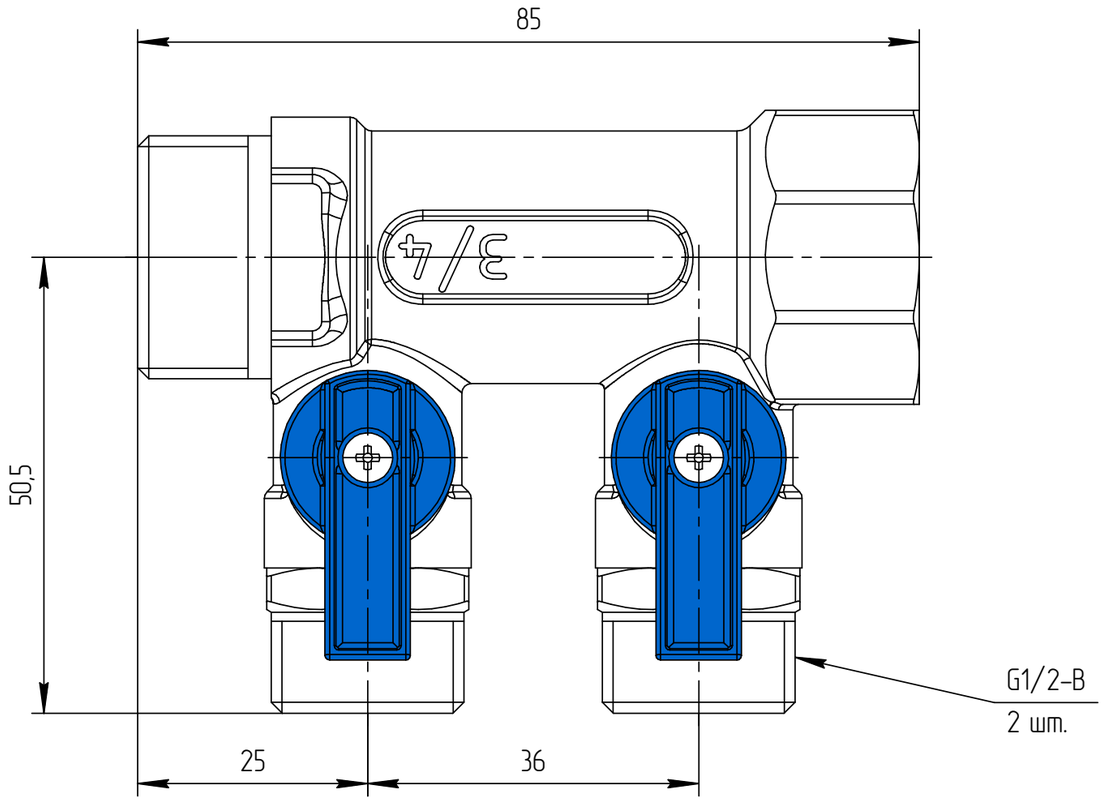

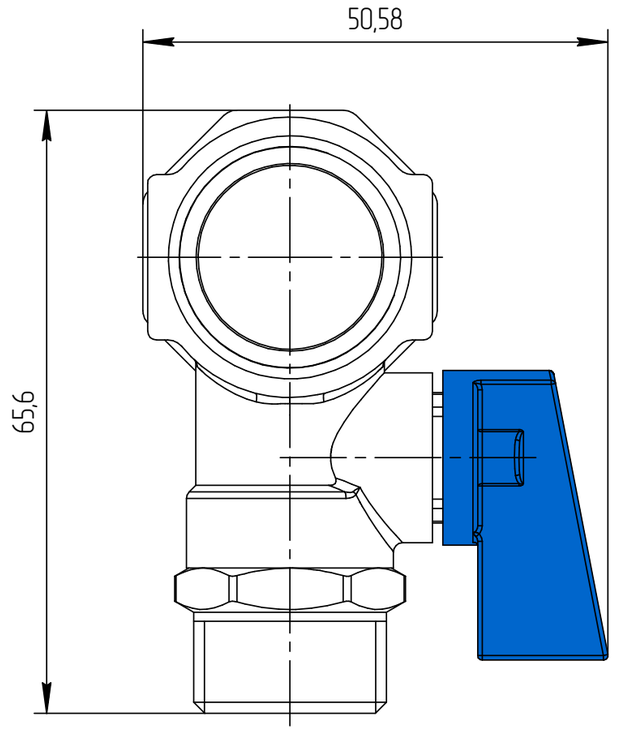

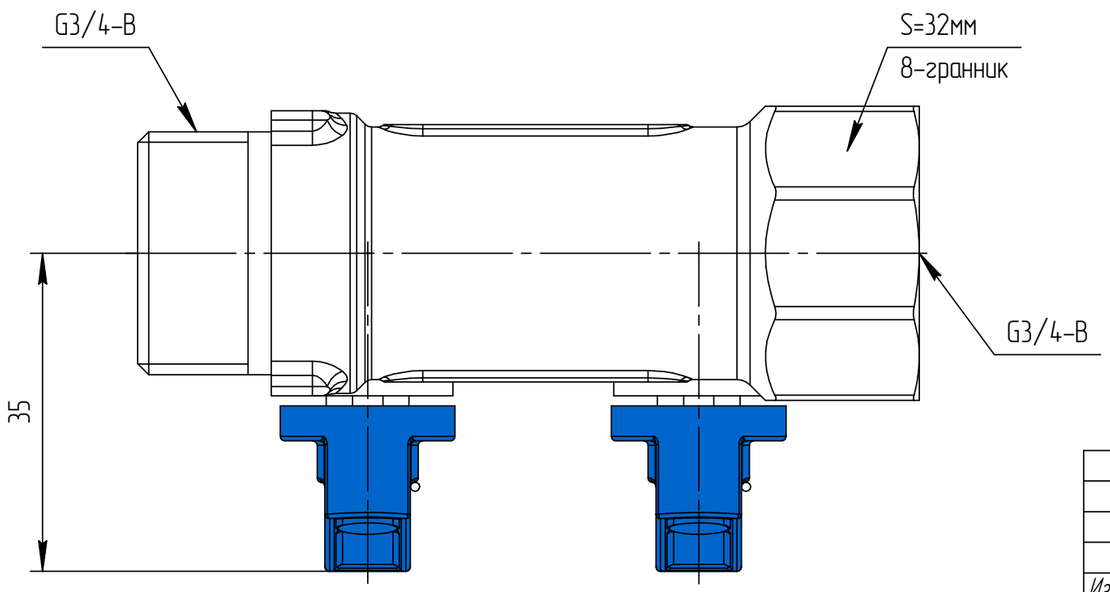

					9025-01		
					Коллектор	Лит.	Масса 325 / Масштаб
Изм.	Лист	№ докум.	Подп.	Дата		Лист 1	Листов 2
Разраб.							
Пров.							
Т.контр.							
Н.контр.					Общий вид	Aguasfera	
Утв.							

Копировал

Формат А3

Перв. примен.

Справ. №

Подп. и дата

Инв. № дубл.

Взам. инв. №

Подп. и дата

Инв. № подл.

9025-01

Изм.	Лист	№ докум.	Подп.	Дата	9025-01	Лист 2

Копировал

Формат А4

Инв. № подл. | Подп. и дата | Взам. инв. № | Инв. № дубл. | Подп. и дата

9025-02

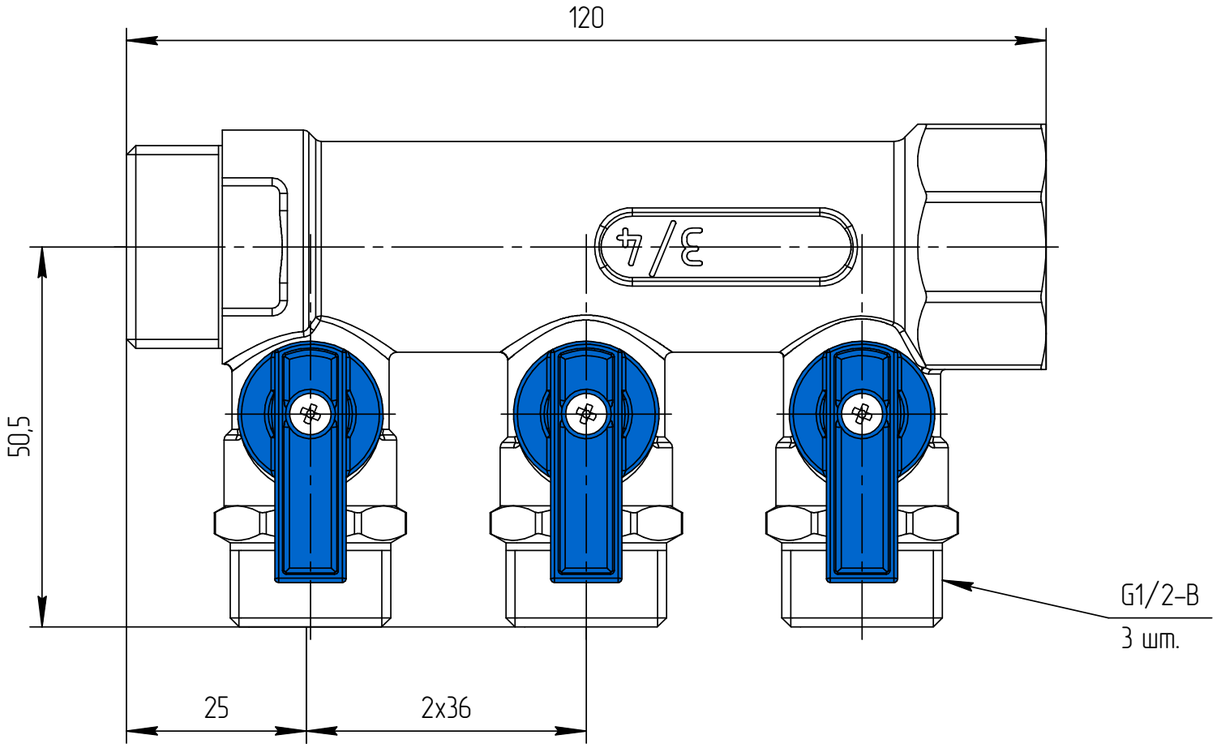

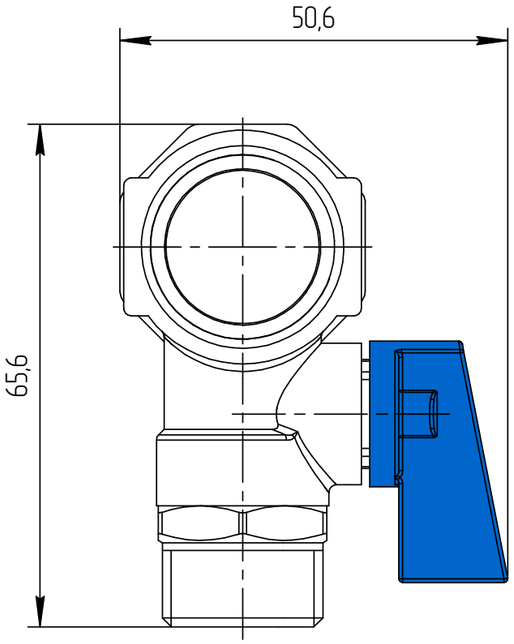

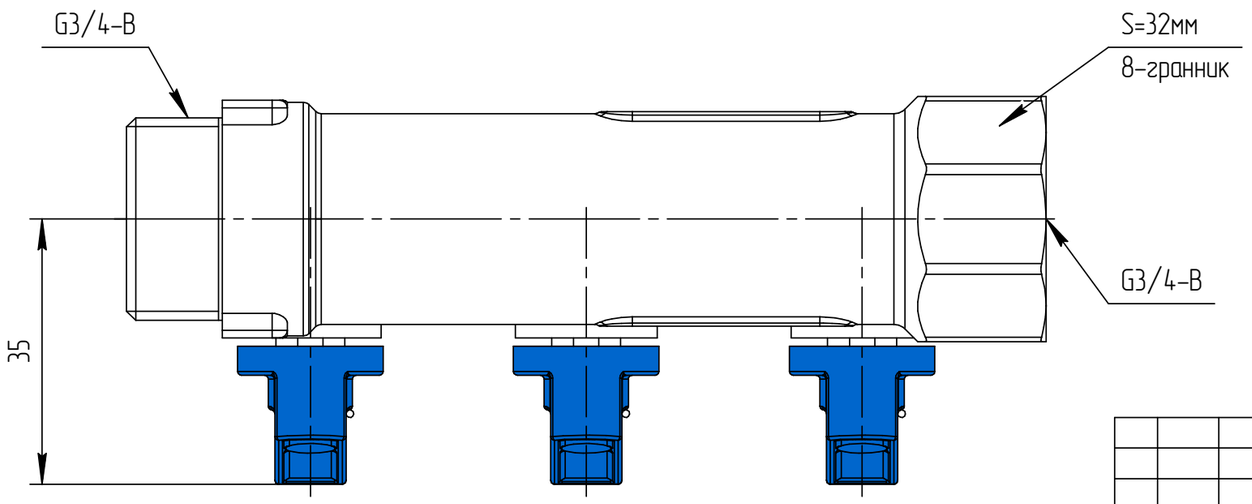

					9025-02
Изм.	Лист	№ докум.	Подп.	Дата	Коллектор
Разраб.					
Пров.					
Т.контр.					
Н.контр.					Общий вид
Утв.					

Лит.	Масса	Масштаб
	481	
Лист 1	Листов 2	

Aquasfera

Копировал

Формат А3

Перв. примен.

Справ. №

Подп. и дата

Инв. № дубл.

Взам. инв. №

Подп. и дата

Инв. № подл.

9025-02

Изм.	Лист	№ докум.	Подп.	Дата	9025-02	Лист 2

Копировал

Формат А4

Инв. № подл. | Подп. и дата | Взам. инв. № | Инв. № дубл. | Подп. и дата

9025-03

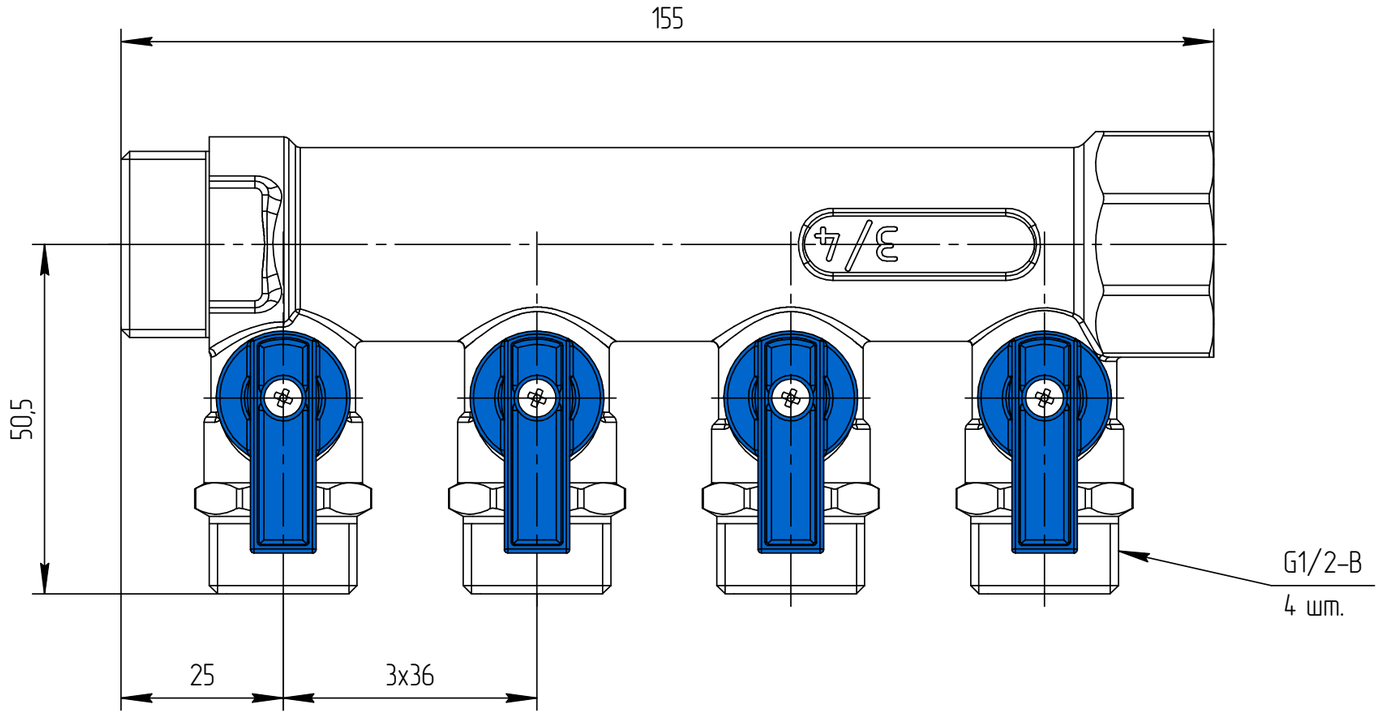

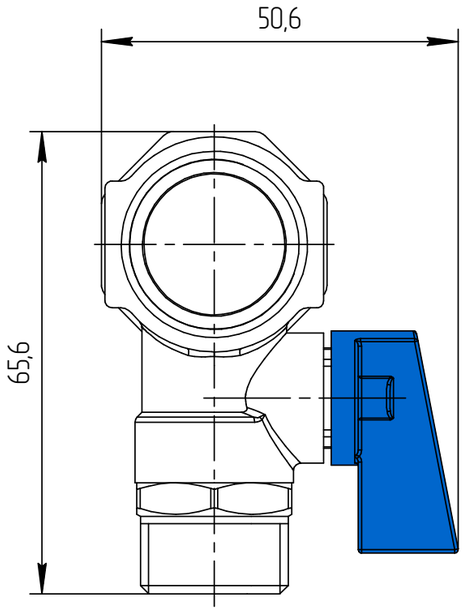

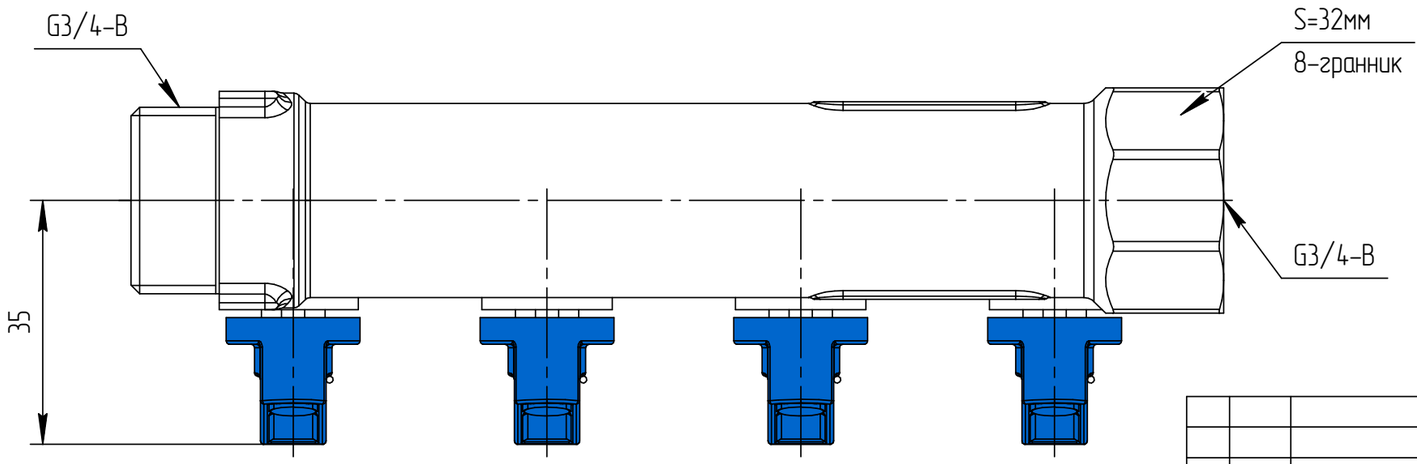

					9025-03		
Изм.	Лист	№ докум.	Подп.	Дата	Коллектор	Лит.	Масса / Масштаб
Разраб.							620
Пров.						Лист 1	Листов 2
Т.контр.							
Н.контр.					Общий вид	Aquasfera	
Утв.							

Копировал

Формат А3

Перв. примен.

Справ. №

Подп. и дата

Инв. № дубл.

Взам. инв. №

Подп. и дата

Инв. № подл.

9025-03

Изм.	Лист	№ докум.	Подп.	Дата	9025-03	Лист 2

Копировал

Формат А4

Инв. № подл. | Подп. и дата | Взам. инв. № | Инв. № дубл. | Подп. и дата