КЛАПАН (ВЕНТИЛЬ) ЗАПОРНЫЙ ДЛЯ БЫТОВЫХ ПРИБОРОВ, ХРОМИРОВАННЫЙ, РЕЗЬБОВОЙ

ПАСПОРТ

РУКОВОДСТВО ПО ЭКСПЛУАТАЦИИ

МОД. 1074

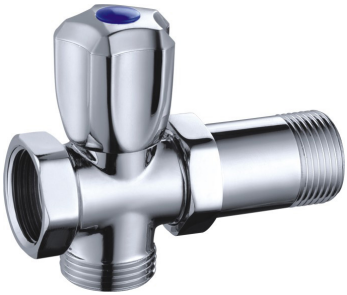

EAC

Aquasfera
СФЕРА КОНТРОЛЯ

1 ОБЩИЕ СВЕДЕНИЯ

Клапан (вентиль) запорный для бытовых приборов латунный, хромированный, резьбовой (далее -клапан (вентиль)) изготовлен в соответствии с технической спецификацией
Изготовитель: Китай,
Zhejiang Qinghao Copper Co.,Ltd
QINGGANG INDUSTRAL AREA, QINGGANG TOWN YUHUAN,TAIZHOU,ZHEJIANG.CHINA
Импортер: Общество с ограниченной ответственностью
«САНТЕХКОМПЛЕКТ»
142700, Московская область, г. Видное, Белокаменное ш., 1
тел.: +7 (495) 825-25-05; +7 (499) 825-25-05

2 СЕРТИФИКАЦИЯ/ СООТВЕТСТВИЕ ТРЕБОВАНИЯМ

Экспертное заключение о соответствии продукции Единым санитарно-эпидемиологическим и гигиеническим требованиям к товарам, подлежащим санитарно-эпидемиологическому надзору, №

3 НАЗНАЧЕНИЕ И ОБЛАСТЬ ПРИМЕНЕНИЯ

Клапан применяется в качестве запорной арматуры при подключении к внутренней водопроводной сети - хозяйственно-питьевого водоснабжения, ХВС, ГВС, отопления, а также сжатого воздуха, технологических трубопроводах, перегоняющих жидкости не агрессивные к материалам клапана.

4 ТЕХНИЧЕСКИЕ ХАРАКТЕРИСТИКИ

Таблица 1 – Основные параметры и технические характеристики клапана(вентиля)

Характеристика	Ед. изм.	Значение	Нормативный документ
Материал основной	-	CW617N(ЛС 59-2)	ГОСТ 15527, EN12165
По типу присоединения к трубопроводу	-	С резьбовым присоединением к трубопроводу	
По функциональному назначению	-	Запорный	
По виду управления	-	С ручным управлением	
Тип присоединительных резьб	-	Трубная цилиндрическая	ГОСТ 6357
Давление номинальное (PN) в зависимости от номинального диаметра	бар	до 10	ГОСТ 26349
Температура рабочей среды	^{0}C	от - 20 до +120	
Температура окружающей среды	^{0}C	от 0 до +60	ГОСТ 15150,
Максимальная концентрация гликоля в теплоносителях	%	до 50	
Вид покрытия	-	Хром	ГОСТ 9.303
Ремонтопригодность	-	да	ГОСТ 12.2.063,
Срок службы, не менее	лет	10	ГОСТ 12.2.063

5 КОНСТРУКЦИЯ И МАТЕРИАЛЫ ИЗДЕЛИЯ

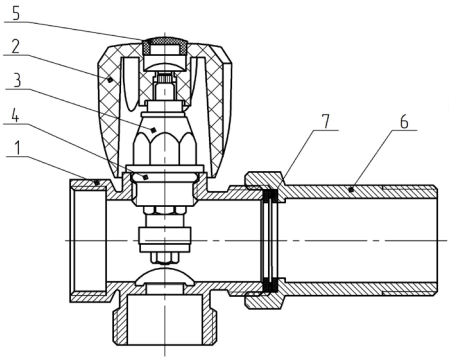

Рисунок 1 – Конструкция клапана(вентиля)

Таблица 2 – Конструкция клапана(вентиля)

№	Детали	Кол-во, шт.	Материал	Марка	Покрытие	Нормативный документ
1	Корпус	1	Латунь	ЛС 59-2 (CW617N)	Хром	ГОСТ 15527, EN12165
2	Маховик	1	Латунь	ЛС 59-2 (CW617N)	Хром	ГОСТ 15527, EN12165
3	Головка вентильная	1	Латунь	ЛС 59-2 (CW617N)	Без покрытия	ГОСТ 15527, EN12165
4	Кольцо уплотнительное	1	Этилен-пропиленовый каучук	EPDM	-	ГОСТ 15527, ГОСТ 9.301
5	Заглушка	1	Акрилонитрил-бутадиен-стирол	ABS	-	ГОСТ 33366.1 (ISO 1043-1:2011)
6	Патрубок	1	Латунь	ЛС 59-2 (CW617N)	Хром	ГОСТ 15527, EN12165
7	Фильтр	1	Этилен-пропиленовый каучук/Нержавеющая сталь	EPDM/08X18H10 (AISI304)	-	ISO4097/ ГОСТ5632

6 ГАБАРИТНЫЕ РАЗМЕРЫ И ТЕХНИЧЕСКИЕ ХАРАКТЕРИСТИКИ

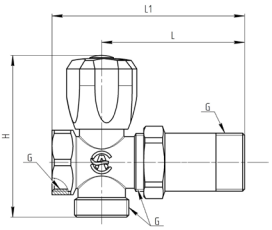

Таблица 3 – Габаритные размеры клапана(вентиля) и технические характеристики мод.1074 Aquasfera.

Арт.	DN мм	G	L, мм	L1, мм	H, мм	PN, бар	Масса, г
1074-01	20	3/4"	67,35	91,35	76,5	10	254

Рисунок 2 – Габаритные размеры клапана(вентиля) .

7 УПАКОВКА И КОМПЛЕКТАЦИЯ

7.1. Клапан (вентиль) поставляется в собранном виде в положении «открыто».
7.2. При отгрузке товара потребителю каждое тарное место укомплектовывается эксплуатационной документацией (по ГОСТ Р 2.601), содержащей паспорт, объединённый с руководством по эксплуатации и описанием работы изделия.
7.3.Клапан (вентиль) упаковывается в большие и малые коробки с фирменным дизайном из гофрокартона.
7.4.По требованию изготовитель обеспечивает заказчика эксплуатационной документацией в необходимом количестве.

8 МЕРЫ БЕЗОПАСНОСТИ

8.1. **ЗАПРЕЩАЕТСЯ:**

- эксплуатировать клапан (вентиль) при параметрах и условиях, не соответствующих паспортным значениям;
- производить монтажные, демонтажные, профилактические работы при наличии давления в системе.

8.2. Для исключения попадания загрязнений во внутренние полости вентиля следует осуществлять монтаж в полностью закрытом положении.
8.3. Для исключения выгорания уплотнительных деталей клапана (вентиля) необходимо проводить сварочные работы с обеспечением мер, исключающих нагрев вентиля.
8.4. К монтажу, эксплуатации и обслуживанию клапана (вентиля) допускается специально обученный персонал, изучивший устройство клапана (вентиля) и правила техники безопасности.
8.5. В процессе эксплуатации, при указанных в паспорте параметрах, клапаны (вентили) не оказывают вреда окружающей среде и здоровью человека.

9 РУКОВОДСТВО ПО МОНТАЖУ И ЭКСПЛУАТАЦИИ

9.1.Клапан (вентиль) возможно устанавливать на участке трубопровода в любом монтажном положении.
9.2.Перед установкой клапан (вентиля), трубопровод должен быть очищен от грязи, окалины, песка и др.
9.3.Монтаж клапана (вентиля) необходимо производить на резьбовые элементы трубопроводов с трубной цилиндрической резьбой в соответствии с ГОСТ 6357.
9.4.Длина резьбы элементов трубопровода должна быть короче длины внутренней резьбы вентиля на величину от 1 до 3 мм.
9.5.Упор концов труб в тело корпуса клапана (вентиля) не допускается.
9.6.Запрещено применение инструмента, оказывающего сжимающее воздействие на корпус клапан (вентиля) (газовые ключи).
9.7.Предельное значение крутящего момента при монтаже смотри Таблицу 4.

Таблица 4 – Предельное значение крутящего момента

DN	20
Крутящий момент, Нм	40

9.8.В качестве уплотнения между клапаном (вентилем) и трубопроводом должны применяться материалы, выдерживающие технические параметры системы, такие как фторопластовые материалы (ФУМ), льняная прядь, герметики.
9.9. В соответствии с п. 9.6 ГОСТ 12.2.063-2015, клапаны (вентили) не должны испытывать нагрузок от трубопровода (изгиб, сжатие, растяжение, кручение, перекосы, неравномерность затяжки крепежа). При необходимости должны быть предусмотрены опоры или компенсаторы, устраняющие нагрузку на арматуру от трубопровода.
9.10. В соответствии с п. 5.1.8 СП 73.13330.2016, отклонения соосности собранных узлов не должны превышать плюс/минус 3 мм при длине до 1 м и плюс/минус 1 мм на каждый последующий метр.

9.11. После осуществления монтажа оборудования должны быть проведены испытания на герметичность соединений в соответствии с ГОСТ 25136.
9.12. В случае протечки клапана (вентиля) в местах соединений с трубопроводом необходимо заменить уплотнительные материалы.
9.13. Клапан (вентиль) следует устанавливать на трубопроводе в местах, доступных для обслуживания и осмотра.
9.14. Не рекомендуется установка клапана (вентиля) на среды, содержащие абразивные компоненты.
9.15. Категорически запрещается допускать замерзание рабочей среды внутри клапана (вентиля).

10 УТИЛИЗАЦИЯ

10.1.Утилизация изделия (переплавка, захоронение, перепродажа) производится в порядке, установленном Законами РФ от 04 мая 1999 г. № 96-ФЗ «Об охране атмосферного воздуха» (в редакции от 11.06.2021г.), от 24 июня 1998 г. № 89-ФЗ (в редакции от 14.07.2022г.) «Об отходах производства и потребления», от 10 января 2002г. № 7-ФЗ «Об охране окружающей среды» (в редакции от 26.03.2022г.), а также другими российскими и региональными нормами, актами, правилами, распоряжениями и пр., принятыми во исполнение указанных законов.

11 ТРАНСПОРТИРОВКА И ХРАНЕНИЕ

11.1. При отгрузке потребителю клапаны (вентили) не подвергаются консервации, так как материалы, применяемые при их изготовлении, атмосферостойкие или имеют защитные покрытия.
11.2.Транспортирование клапанов (вентилей) проводят любым видом транспорта в соответствии с правилами перевозок грузов, действующих на данном виде транспорта.
11.3.Условия транспортирования - 5 по ГОСТ 15150. Клапаны (вентили) допускается перевозить всеми видами наземного, водного и воздушного транспорта в закрытых, защищённых от внешних факторов транспортных ёмкостях (контейнер, крытый фургон, крытый кузов и прочее) с соблюдением требований манипуляционных знаков, размещённых на коробках при температурах окружающей среды от -50 до +50°С в заводской гофротаре при относительной влажности до 80%, без заводской тары при относительной влажности до 100%. При транспортировке клапаны (вентили) и тара не должны испытывать: нагрев от прямых солнечных лучей, влияние мокрых осадков, ударов, изгибов, деформации. Методы транспортирования должны обеспечивать сохранность клапанов (вентилей) и заводской тары в состоянии, выпущенном с завода-изготовителя.
11.4.Условия хранения - 3 по ГОСТ 15150, тип атмосферы II ГОСТ 15150, если иное не указано в КД и ЭД. Клапаны (вентили) допускается хранить в закрытых, защищённых от внешних факторов помещениях, навесах, палатках и прочих, без отопления, кондиционирования, теплоизоляции при температурах окружающей среды от -50 до +50°С в заводской гофротаре при относительной влажности до 80%, без заводской тары при относительной влажности до 100%. При хранении клапанов (вентилей) и тара не должны испытывать: нагрев от прямых солнечных лучей, влияние мокрых осадков, ударов, изгибов, деформации. Методы хранения должны обеспечивать сохранность клапанов (вентилей) и заводской тары в состоянии, выпущенном с завода-изготовителя.
11.5. В процессе хранения, транспортировки клапаны (вентили) не оказывают вреда окружающей среде и здоровью человека.

12 ГАРАНТИЙНЫЕ ОБЯЗАТЕЛЬСТВА

12.1. Изготовитель гарантирует соответствие клапанов (вентилей) требованиям безопасности при соблюдении потребителем условий транспортировки, хранения, монтажа, эксплуатации, обслуживания.
12.2. Гарантия распространяется на все дефекты, возникшие по вине завода-изготовителя.
12.3. Гарантия не распространяется на дефекты, возникшие в следующих случаях:
— нарушение паспортных режимов хранения, монтажа, испытания, эксплуатации и

обслуживания изделия;
— нарушение условий транспортировки и погрузо-разгрузочных работ;
— наличие следов воздействия веществ, агрессивных к материалам изделия;
— повреждений, вызванных пожаром, стихией, форс-мажорными обстоятельствами;
— повреждений, вызванных неправильными действиями потребителя;
— наличие следов постороннего вмешательства в конструкцию изделия.

12.4. Изготовитель оставляет за собой право вносить в конструкцию изделия изменения, не влияющие на эксплуатационные характеристики, заявленные в настоящем паспорте.
12.5. Гарантийный срок указан в гарантийном талоне.

13 УСЛОВИЯ ГАРАНТИЙНОГО ОБСЛУЖИВАНИЯ

13.1. Все претензии по качеству и работоспособности товара могут быть предъявлены в течение гарантийного срока.
13.2. Продукция, вышедшая из строя вследствие заводского брака, в рамках гарантийного срока ремонтируется или обменивается на новую бесплатно.
13.3. Решение о замене или ремонте изделия принимает экспертный центр.
13.4. Замененное изделие или его части, полученные в результате ремонта, переходят в собственность экспертного центра.
13.5. Затраты, связанные с демонтажем, монтажом и транспортировкой неисправного изделия в период гарантийного срока, Покупателю не возмещаются.
13.6. В случае необоснованности претензии затраты на диагностику и экспертизу изделия оплачиваются Покупателем.
13.7. Изделия принимаются в гарантийный ремонт (а также при возврате) полностью укомплектованными.
13.8. Контакты приема претензий:
ООО «Сантехкомплект» через форму обратной связи
https://www.santech.ru/contacts/feedback/ или по телефонам:
+7 (495) 645-00-00
+7 (495) 280-70-14

15 ОТМЕТКА О ПРИЕМКЕ

Клапан (вентиль) запорный для бытовых приборов арт._____изготовлен в соответствии с технической спецификацией _____и признан годным к эксплуатации.

Отметка службы качества завода – изготовителя:

_____

Дата приемки: « » 20 г.

ГАРАНТИЙНЫЙ ТАЛОН № _____

_____

(наименование товара)

№	н/н	Кол-во, шт.	Примечание
1			
2			
3			
4			
5			

НАЗВАНИЕ И АДРЕС ТОРГУЮЩЕЙ ОРГАНИЗАЦИИ:

_____

_____

Дата продажи:

ФИО/Подпись продавца

Подпись покупателя:

Штамп или печать
торгующей организации

Гарантийный срок – 5 лет с даты продажи конечному потребителю.

Рекламации и претензии к качеству товара принимаются в форме письменного заявления.

WWW.AQUASFERA.RU

Aquasfera
СФЕРА КОНТРОЛЯ