1213-01

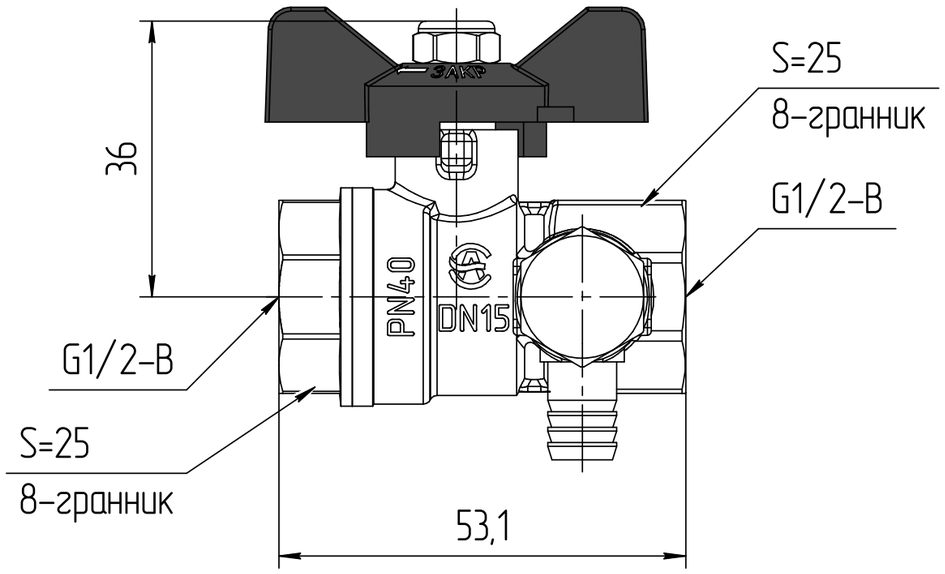

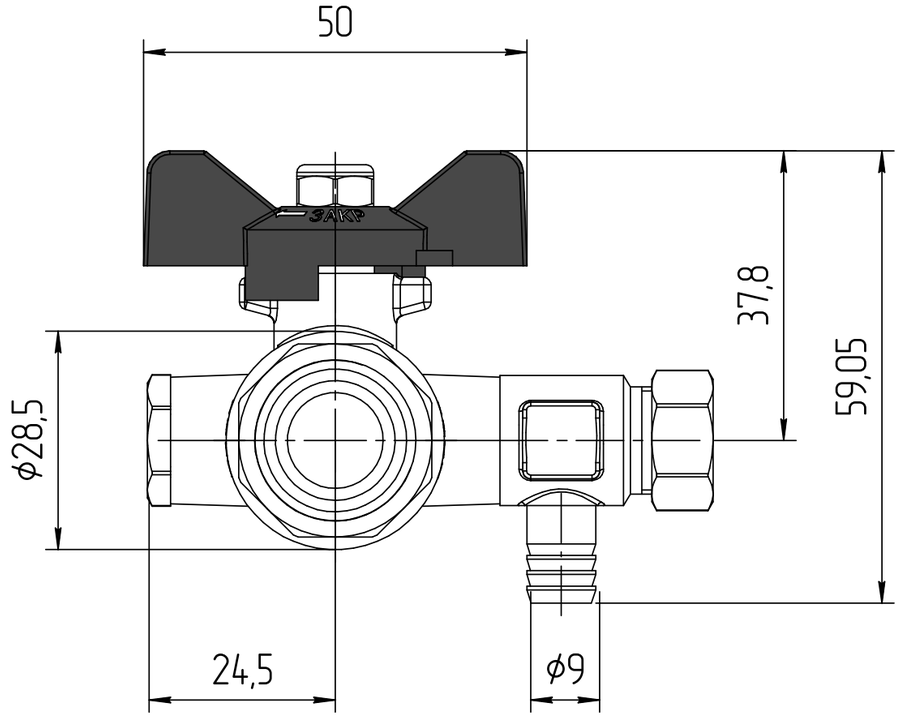

в положении закрыто

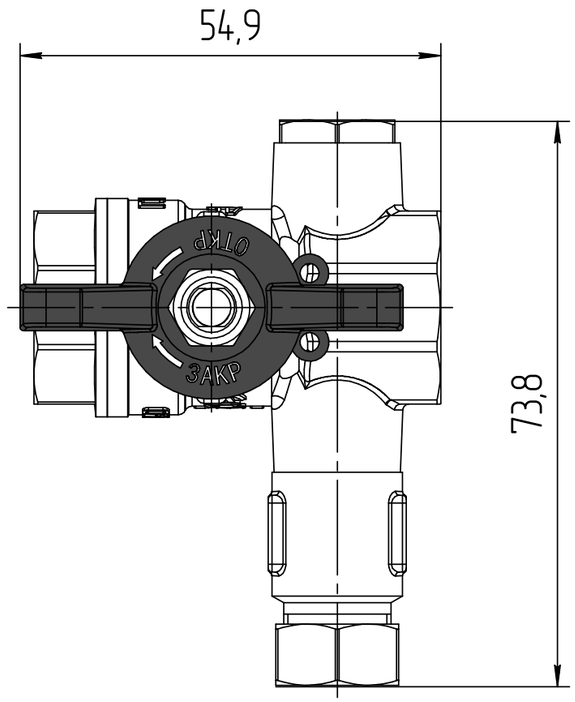

					1213-01			
Изм.	Лист	№ докум.	Подп.	Дата	Кран шаровой муфтовый со спускником рукоятка-бабочка	Лит.	Масса	Масштаб
Разраб.							0,236	
Пров.						Лист 1	Листов 2	
Т.контр.								
Н.контр.					Общий вид			
Утв.								

Копировал

Формат А3

Перв. примен.

Справ. №

Подп. и дата

Инв. № дубл.

Взам. инв. №

Подп. и дата

Инв. № подл.

1213-01

Изм.	Лист	№ докум.	Подп.	Дата	1213-01	Лист 2

Копировал

Формат А4

Инв. № подл. | Подп. и дата | Взам. инв. № | Инв. № дубл. | Подп. и дата