1060-02

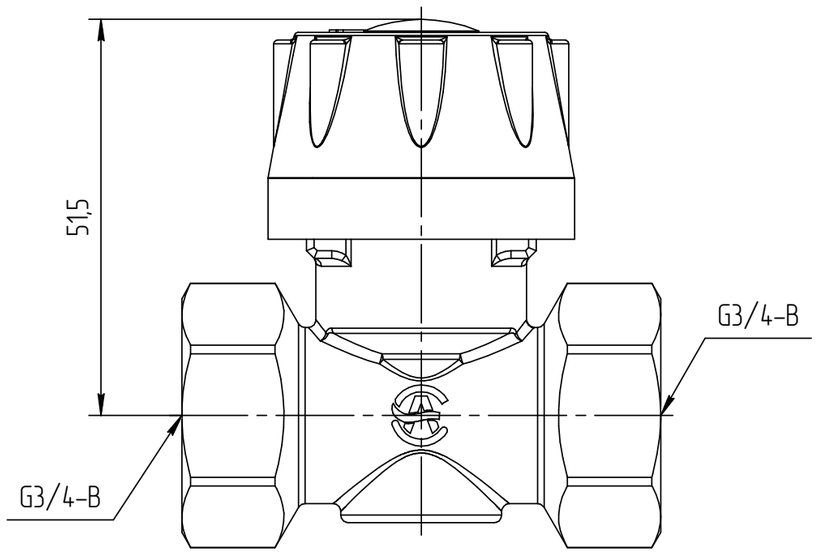

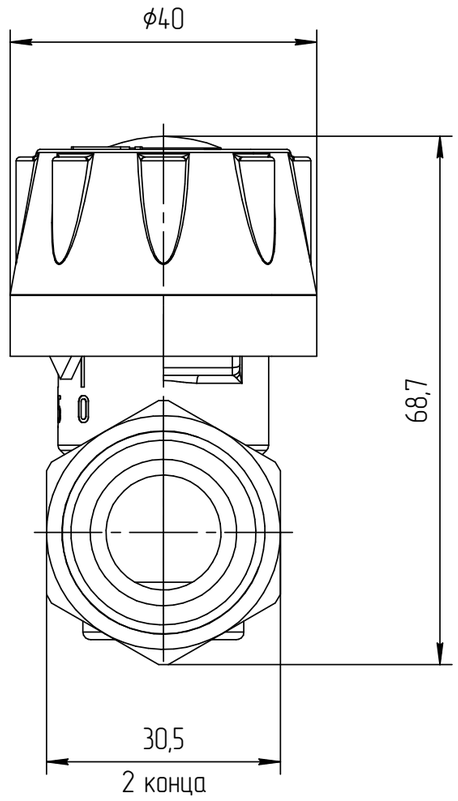

					1060-02		
Изм.	Лист	№ докум.	Подп.	Дата	Кран двойной регулировки муфтовый	Лит.	Масса 0,260 / Масштаб
Разраб.							
Пров.						Лист 1	Листов 2
Т.контр.							
Н.контр.					Общий вид	Aquasfera	
Утв.							

Копировал

Формат А3

Перв. примен.

Справ. №

Подп. и дата

Инв. № дубл.

Взам. инв. №

Подп. и дата

Инв. № подл.

1060-01

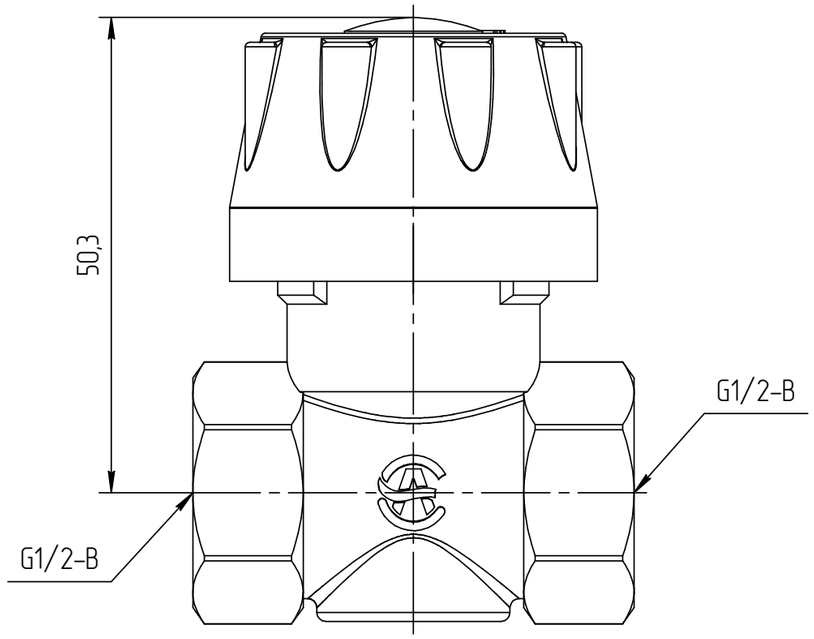

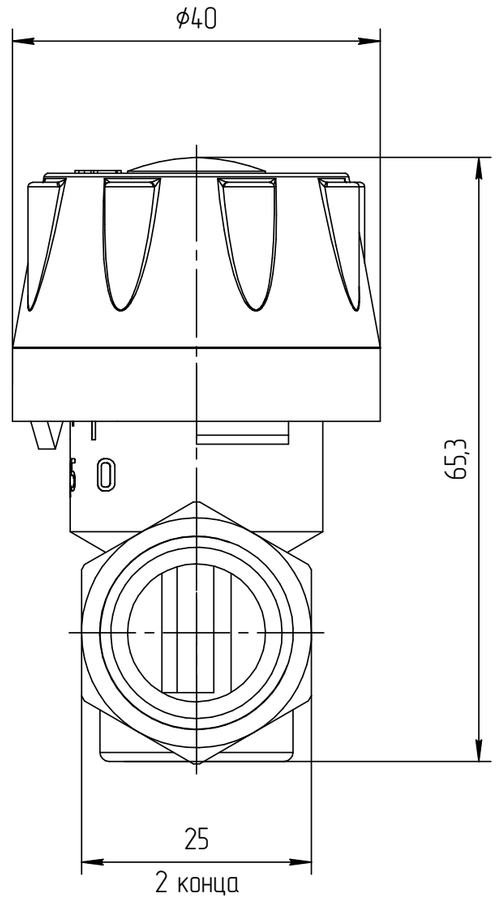

					1060-01			
Изм.	Лист	№ докум.	Подп.	Дата	Кран двойной регулировки муфтовый	Лит.	Масса	Масштаб
Разраб.							0,190	
Пров.						Лист 1	Листов 2	
Т.контр.								
Н.контр.					Общий вид	Aquasfera		
Утв.								

Копировал

Формат А3

Перв. примен.

Справ. №

Подп. и дата

Инв. № дубл.

Взам. инв. №

Подп. и дата

Инв. № подл.

1060-01

Изм.	Лист	№ докум.	Подп.	Дата	1060-01	Лист 2

Копировал

Формат А4

Инв. № подл. | Подп. и дата | Взам. инв. № | Инв. № дубл. | Подп. и дата